Boiler-Gas.ru
Перейти на сайт

СХЕМА ПОДКЛЮЧЕНИЯ К ТЕРМОСТАТУ

Схема подключения конвекторов к термостату T6371A1019 с трёхступенчатой регулировкой скорости вращения вентиляторов

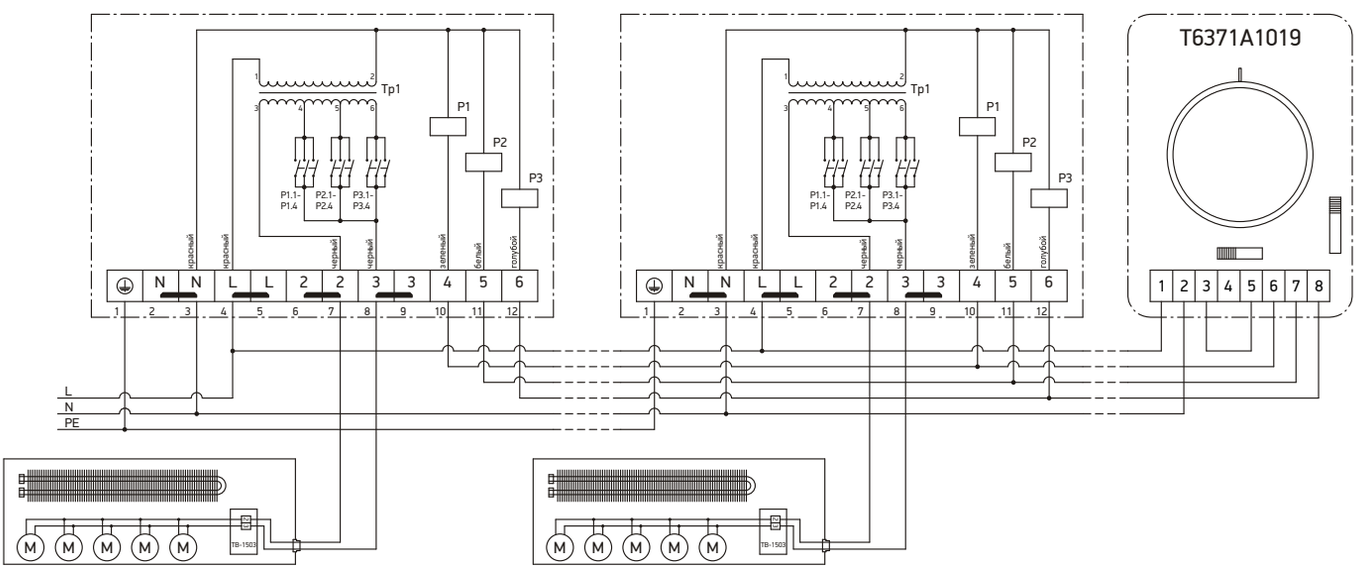

Трансформатор для вентиляторов 220 VAC:

Тр1 - 172ВА
U1-2 ~ 230 VAC
U3-4 ~ 140 VAC
U3-5 ~ 180 VAC
U3-6 ~ 230 VAC

Трансформатор для вентиляторов 12 VAC:

Тр1 - 90ВА
U1-2 ~ 230 VAC
U3-4 ~ 6 VAC
U3-5 ~ 9 VAC
U3-6 ~ 12 VAC

Реле P1, P2, P3 - РЭК77/4 (220 VAC)

Boiler-Gas.ru
Перейти на сайт

СХЕМА ПОДКЛЮЧЕНИЯ К ТЕРМОСТАТУ

Схема подключения конвекторов к термостату T6590A(B)1000 с трёхступенчатой регулировкой скорости вращения вентиляторов

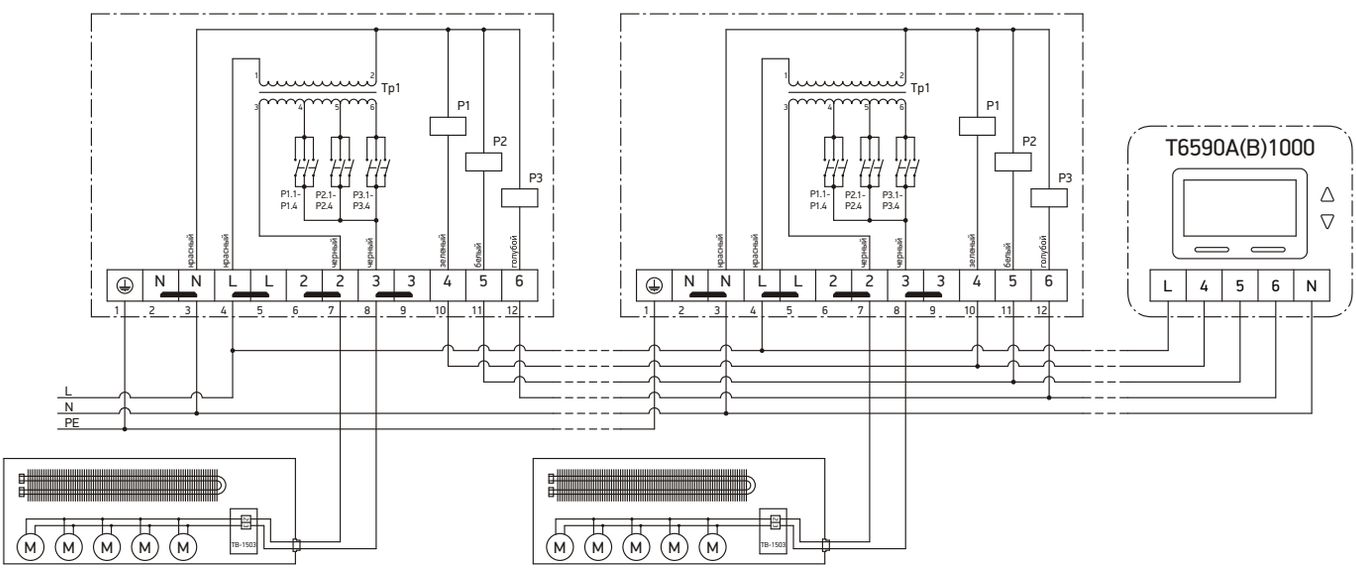

Трансформатор для вентиляторов 220 VAC:

Тр1 - 172ВА
U1-2 ~ 230 VAC
U3-4 ~ 140 VAC
U3-5 ~ 180 VAC
U3-6 ~ 230 VAC

Трансформатор для вентиляторов 12 VAC:

Тр1 - 90ВА
U1-2 ~ 230 VAC
U3-4 ~ 6 VAC
U3-5 ~ 9 VAC
U3-6 ~ 12 VAC

Реле P1, P2, P3 - РЭК77/4 (220 VAC)

Boiler-Gas.ru
Перейти на сайт

СХЕМА ПОДКЛЮЧЕНИЯ К ТЕРМОСТАТУ

Подключение БРС - 150/220

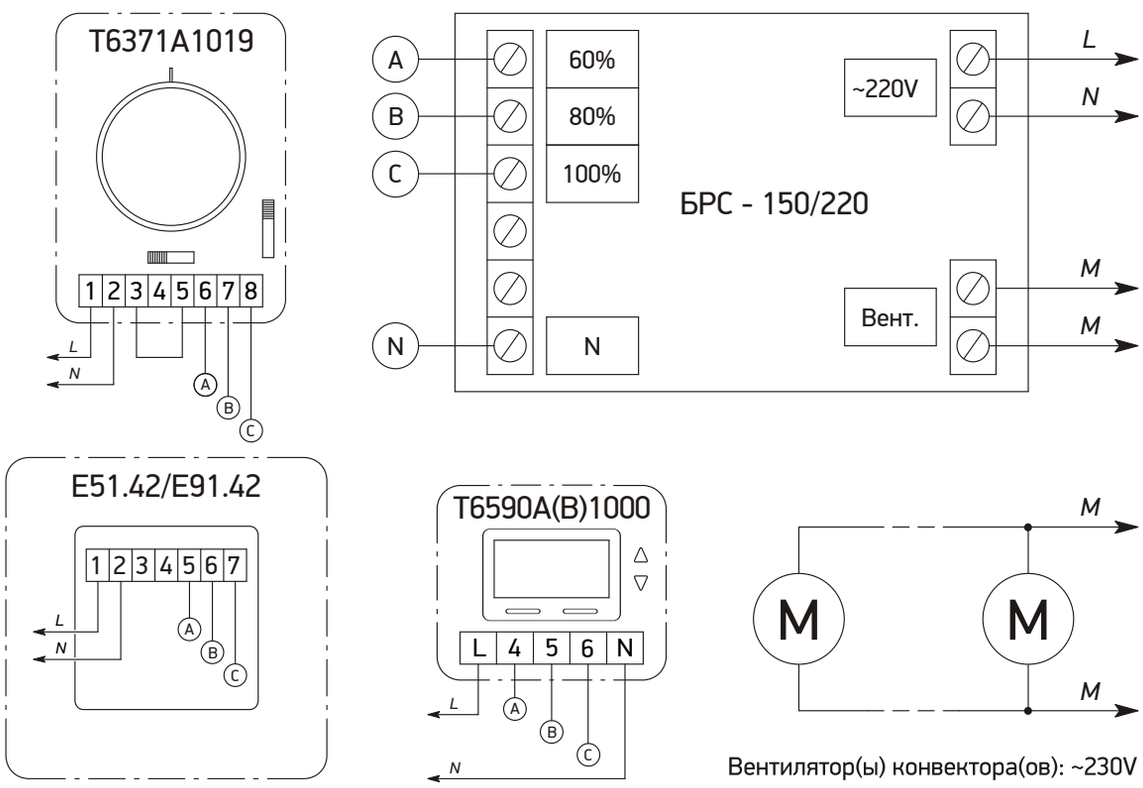

Boiler-Gas.ru
Перейти на сайт

СХЕМА ПОДКЛЮЧЕНИЯ К ТЕРМОСТАТУ

Схема подключения конвекторов к термостату E51.42/E91.42 с трёхступенчатой регулировкой скорости вращения вентиляторов

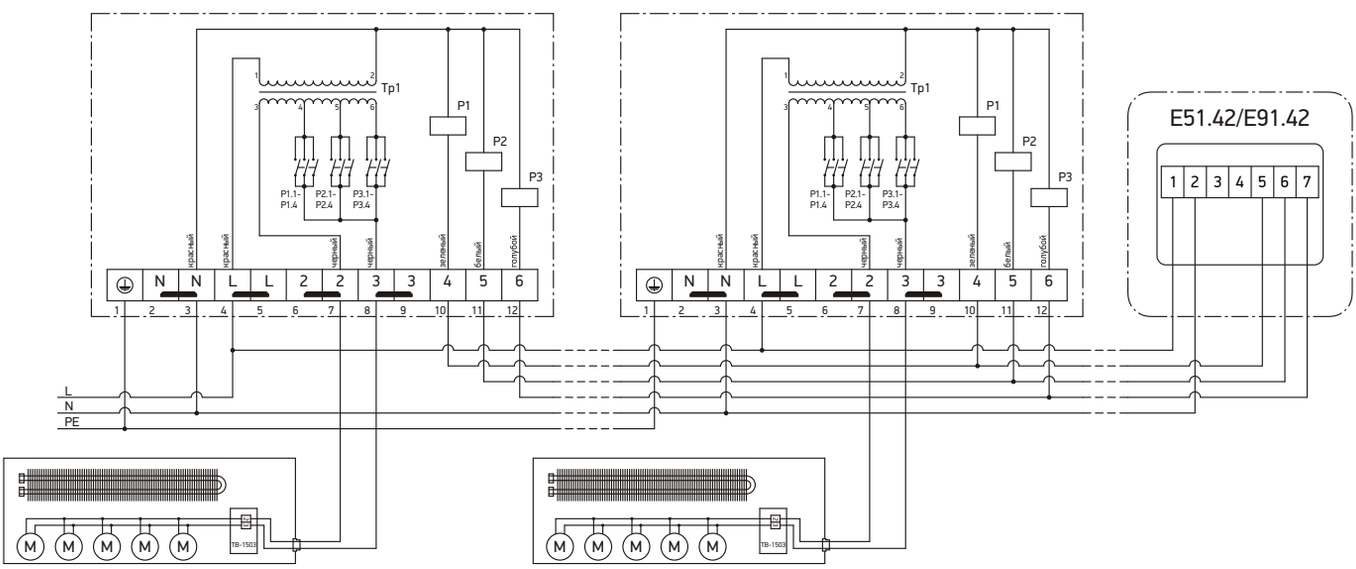

Трансформатор для вентиляторов 220 VAC:

Тр1 - 172ВА
U1-2 ~ 230 VAC
U3-4 ~ 140 VAC
U3-5 ~ 180 VAC
U3-6 ~ 230 VAC

Трансформатор для вентиляторов 12 VAC:

Тр1 - 90ВА
U1-2 ~ 230 VAC
U3-4 ~ 6 VAC
U3-5 ~ 9 VAC
U3-6 ~ 12 VAC

Реле P1, P2, P3 - РЭК77/4 (220 VAC)

Схема подключения конвекторов к термостату E51.42/E91.42 с трёхступенчатой регулировкой скорости вращения вентиляторов с блоком BT-500

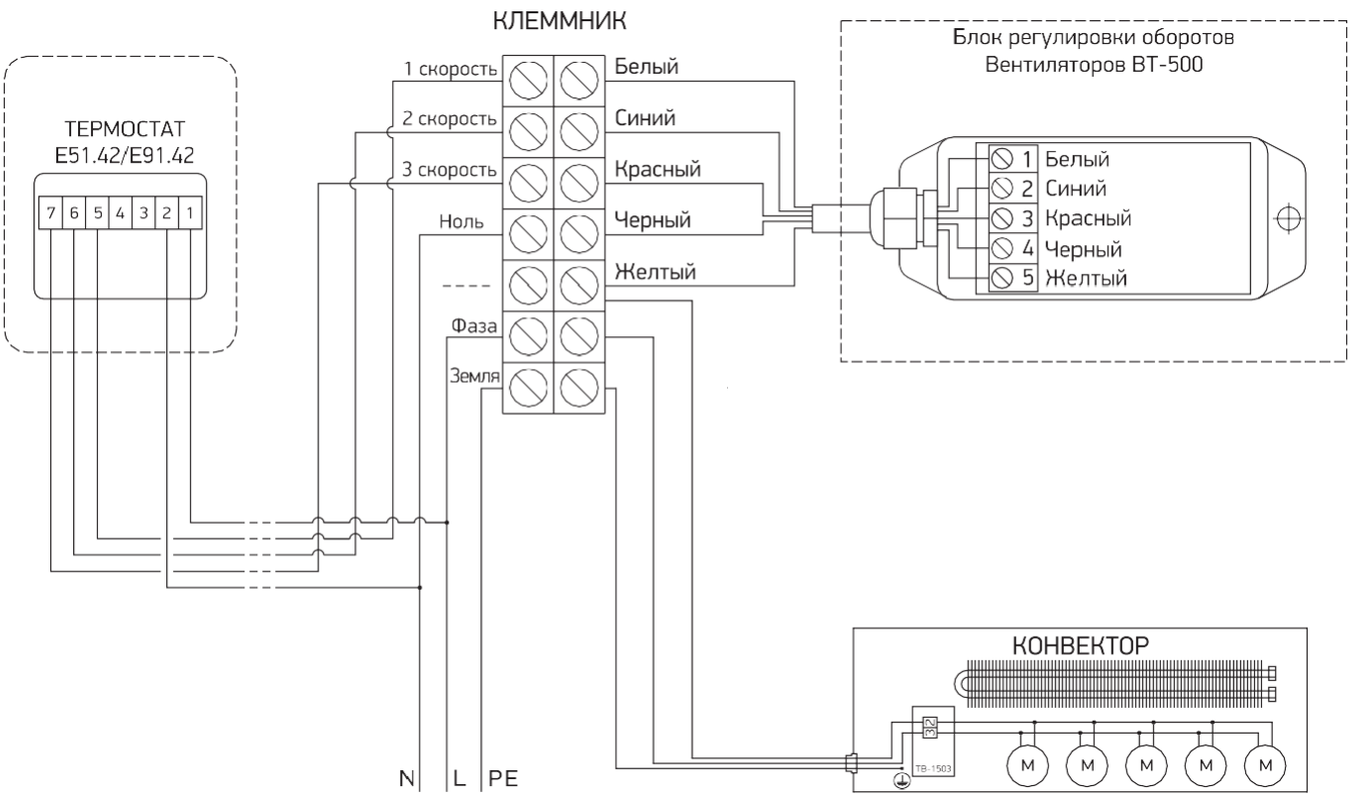

Boiler-Gas.ru
Перейти на сайт