Boiler-Gas.ru
Перейти на сайт

wilo

Технический паспорт: Stratos-Z 25/1-8

Характеристики

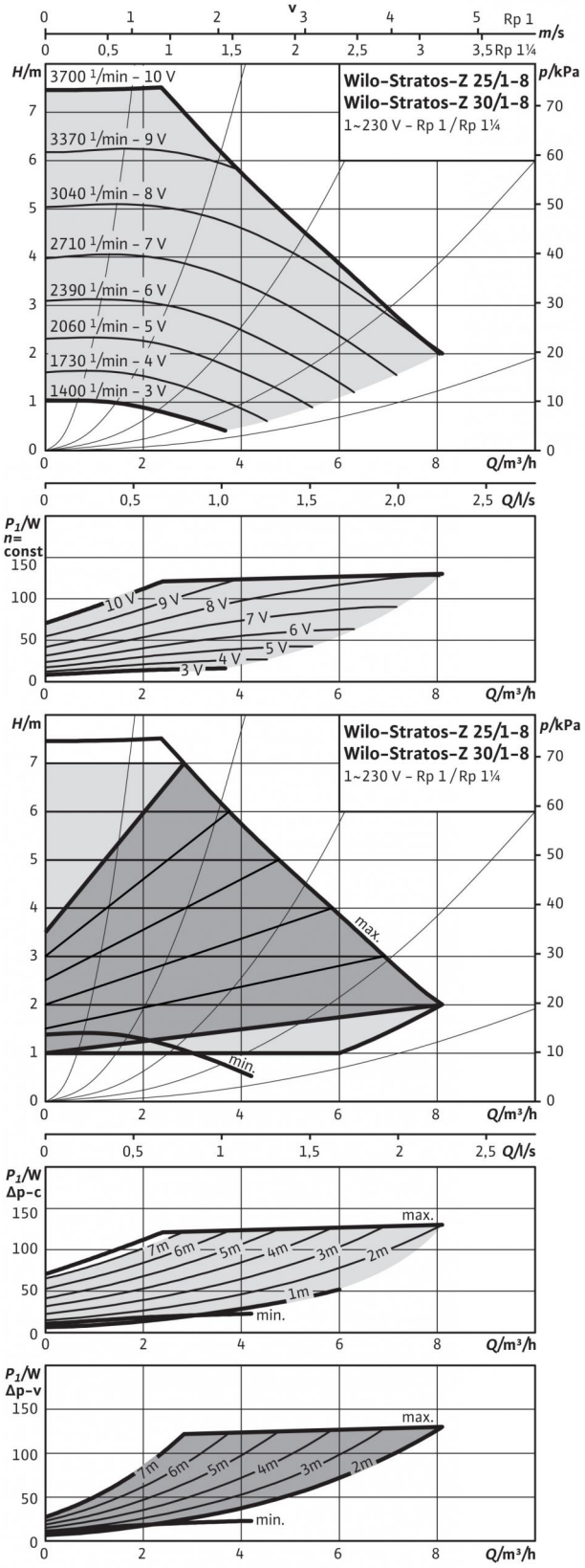

Допустимая перекачиваемая среда (другие среды по запросу)	
Вода систем отопления (согласно VDI 2035)	•
Водогликолевая смесь (макс. 1:1; при доле гликоля более 20 % необходимо проверять рабочие характеристики)	•
Питьевая вода и вода для производства пищевых продуктов согласно Постановлению о питьевой воде 2001 г. (TrinkwV 2001)	• (кроме насосов из серого чугуна)

Допустимая область применения	
Диапазон температур при макс. температуре окружающей среды +40 °C	-10...+110 °C
Диапазон температур при использовании в циркуляционных системах ГВС при макс. температуре окружающей среды +40 °C	0°C...+80°C
Максимально допустимая общая жесткость жидкости в циркуляционных системах ГВС	3,57 mmol/l (20 °dH)
Макс. допустимое рабочее давление P_{max}	16 бар

Подсоединения к трубопроводу	
Резьбовое соединение труб	Rp 1
Резьба	G 1½
Габаритная длина l_0	180 мм

Мотор/электроника	
Индекс энергоэффективности (EEI)	≤ 0.20
Создаваемые помехи	EN 61800-3;2004+A1;2012/жилые зоны (C1)
Помехозащищенность	EN 61800-3;2004+A1;2012 /industrial environment (C2)
Регулирование частоты вращения	Частотный преобразователь (ЧП)
Степень защиты	IP X4D
Класс изоляции	F
Подключение к сети	1~230 В, 50/60 Гц
Номинальная мощность электродвигателя P_2	100 Вт
Частота вращения N	1400 - 3700 об/мин
Потребляемая мощность P_1	9 - 125 Вт
Потребление тока I	0,13 - 1,10 A
Защита электродвигателя	Встроенная
Резьбовой ввод для кабеля PG	1x7/1x9/1x13,5

Материалы	
Корпус насоса	Бронза (CC 499K) по DIN 50930-6 согласно Постановлению о питьевой воде (TrinkwV)
Рабочее колесо	Синтетический материал (PPS - 40% GF)
Вал насоса	Нержавеющая сталь (X39CrMo17-1)
Подшипники	Графит, пропитанный синтетической смолой

Минимальный подпор на всасывающем патрубке во избежание кавитации при температуре перекачиваемой воды	
Минимальное давление на входе при температурах жидкости 50/95/110°C	3 / 10 / 16 м

Технический паспорт: Stratos-Z 25/1-8

Габаритный чертеж

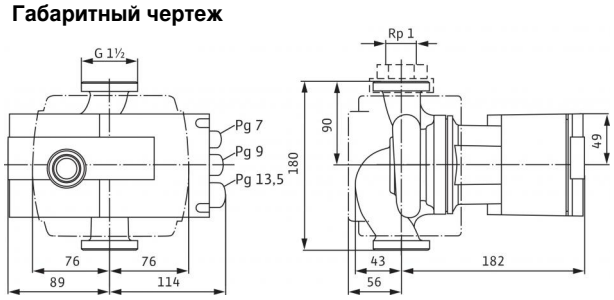

Схема подключения

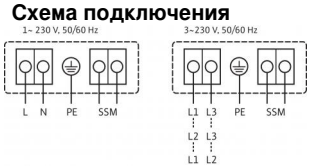

SSM:	Обобщенная сигнализация неисправности (нормальнозамкнутый контакт по VDI 3814, предельно допустимая нагрузка: 1 A, 250 В ~)

Данные для заказа	
Изделие	Wilo
Тип	Stratos-Z 25/1-8
Арт.-№	2069758
Вес, прим. *m*	4.5 кг

Технический паспорт: Stratos-Z 25/1-8

Характеристики

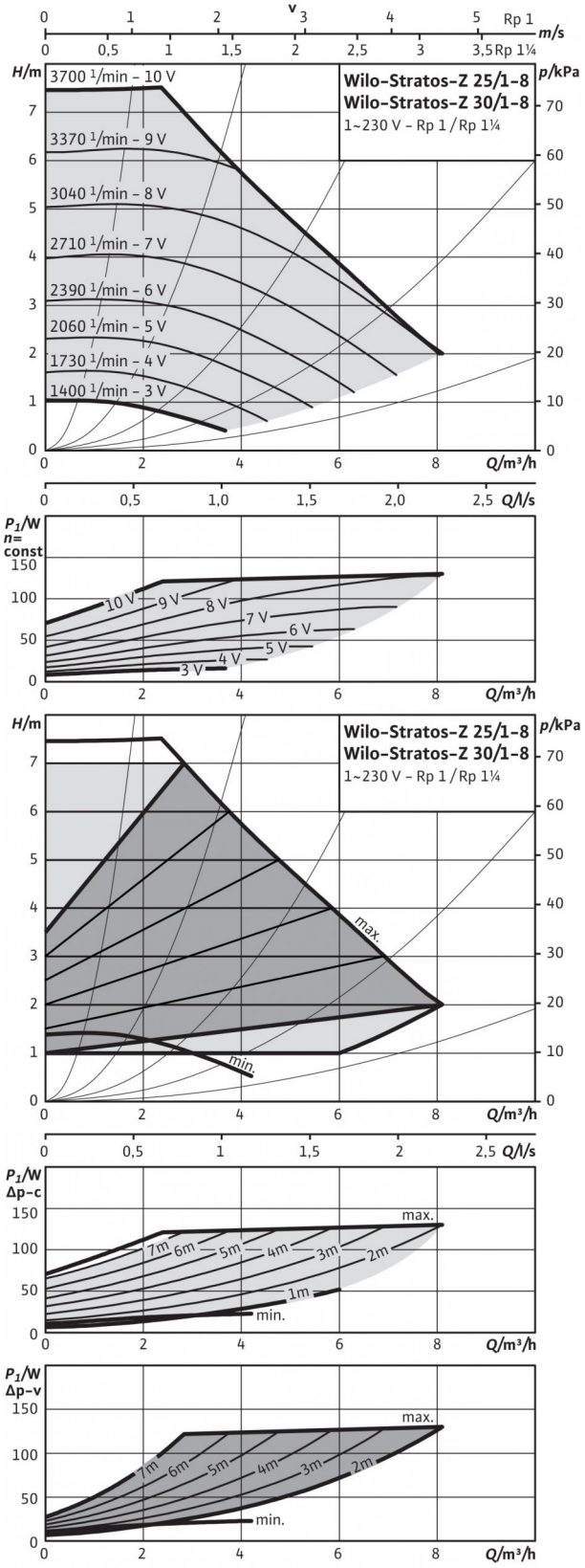

Допустимая перекачиваемая среда (другие среды по запросу)	
Вода систем отопления (согласно VDI 2035)	•
Водогликолевая смесь (макс. 1:1; при доле гликоля более 20 % необходимо проверять рабочие характеристики)	•
Питьевая вода и вода для производства пищевых продуктов согласно Постановлению о питьевой воде 2001 г. (TrinkwV 2001)	• (кроме насосов из серого чугуна)

Допустимая область применения	
Диапазон температур при макс. температуре окружающей среды +40 °C	-10...+110 °C
Диапазон температур при использовании в циркуляционных системах ГВС при макс. температуре окружающей среды +40 °C	0°C...+80°C
Максимально допустимая общая жесткость жидкости в циркуляционных системах ГВС	3,57 mmol/l (20 °dH)
Макс. допустимое рабочее давление P_{max}	10 бар

Подсоединения к трубопроводу	
Резьбовое соединение труб	Rp 1
Резьба	G 1½
Габаритная длина l_0	180 мм

Мотор/электроника	
Индекс энергоэффективности (EEI)	≤ 0.20
Создаваемые помехи	EN 61800-3;2004+A1;2012/жилые зоны (C1)
Помехозащищенность	EN 61800-3;2004+A1;2012 /industrial environment (C2)
Регулирование частоты вращения	Частотный преобразователь (ЧП)
Степень защиты	IP X4D
Класс изоляции	F
Подключение к сети	1~230 В, 50/60 Гц
Номинальная мощность электродвигателя P_2	100 Вт
Частота вращения N	1400 - 3700 об/мин
Потребляемая мощность P_1	9 - 125 Вт
Потребление тока I	0,13 - 1,10 A
Защита электродвигателя	Встроенная
Резьбовой ввод для кабеля PG	1x7/1x9/1x13,5

Материалы	
Корпус насоса	Бронза (CC 499K) по DIN 50930-6 согласно Постановлению о питьевой воде (TrinkwV)
Рабочее колесо	Синтетический материал (PPS - 40% GF)
Вал насоса	Нержавеющая сталь (X39CrMo17-1)
Подшипники	Графит, пропитанный синтетической смолой

Минимальный подпор на всасывающем патрубке во избежание кавитации при температуре перекачиваемой воды	
Минимальное давление на входе при температурах жидкости 50/95/110°C	3 / 10 / 16 м

Технический паспорт: Stratos-Z 25/1-8

Габаритный чертеж

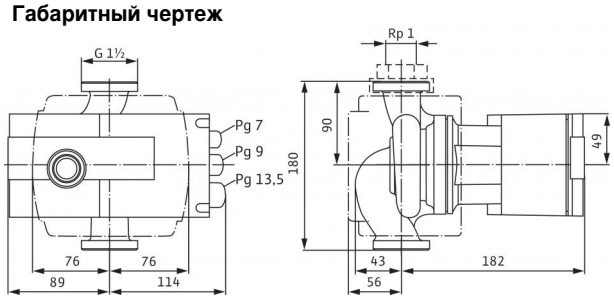

Схема подключения

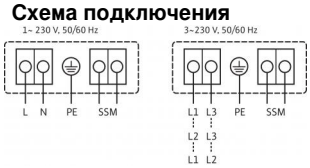

SSM:	Обобщенная сигнализация неисправности (нормальнозамкнутый контакт по VDI 3814, предельно допустимая нагрузка: 1 A, 250 В ~)

Данные для заказа	
Изделие	Wilo
Тип	Stratos-Z 25/1-8
Арт.-№	2090469
Вес, прим. *m*	4.5 кг

Технический паспорт: Stratos-Z 30/1-8

Характеристики

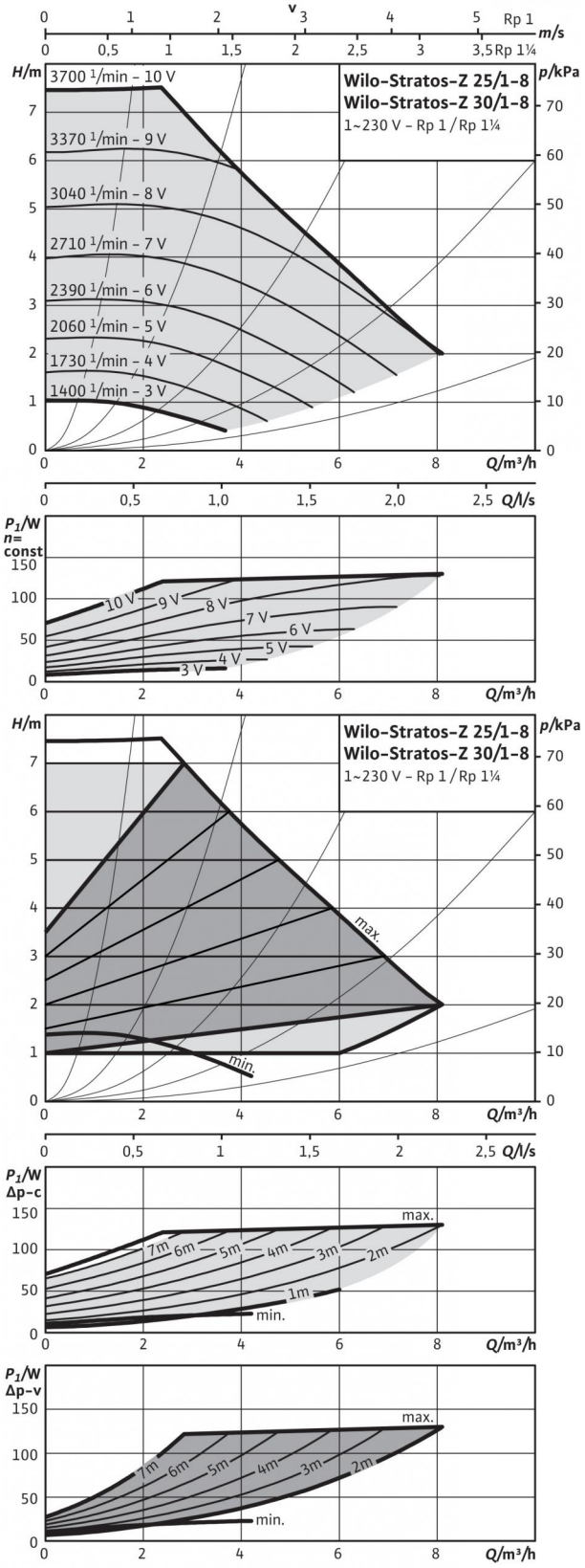

Допустимая перекачиваемая среда (другие среды по запросу)	
Вода систем отопления (согласно VDI 2035)	•
Водогликолевая смесь (макс. 1:1; при доле гликоля более 20 % необходимо проверять рабочие характеристики)	•
Питьевая вода и вода для производства пищевых продуктов согласно Постановлению о питьевой воде 2001 г. (TrinkwV 2001)	• (кроме насосов из серого чугуна)

Допустимая область применения	
Диапазон температур при макс. температуре окружающей среды +40 °C	-10...+110 °C
Диапазон температур при использовании в циркуляционных системах ГВС при макс. температуре окружающей среды +40 °C	0°C...+80°C
Максимально допустимая общая жесткость жидкости в циркуляционных системах ГВС	3,57 mmol/l (20 °dH)
Макс. допустимое рабочее давление P_{max}	16 бар

Подсоединения к трубопроводу	
Резьбовое соединение труб	Rp 1¼
Резьба	G 2
Габаритная длина l_0	180 мм

Мотор/электроника	
Индекс энергоэффективности (EEI)	≤ 0.20
Создаваемые помехи	EN 61800-3;2004+A1;2012/жилые зоны (C1)
Помехозащищенность	EN 61800-3;2004+A1;2012 /industrial environment (C2)
Регулирование частоты вращения	Частотный преобразователь (ЧП)
Степень защиты	IP X4D
Класс изоляции	F
Подключение к сети	1~230 В, 50/60 Гц
Номинальная мощность электродвигателя P_2	100 Вт
Частота вращения N	1400 - 3700 об/мин
Потребляемая мощность P_1	9 - 125 Вт
Потребление тока I	0,13 - 1,10 A
Защита электродвигателя	Встроенная
Резьбовой ввод для кабеля PG	1x7/1x9/1x13,5

Материалы	
Корпус насоса	Бронза (CC 499K) по DIN 50930-6 согласно Постановлению о питьевой воде (TrinkwV)
Рабочее колесо	Синтетический материал (PPS - 40% GF)
Вал насоса	Нержавеющая сталь (X39CrMo17-1)
Подшипники	Графит, пропитанный синтетической смолой

Минимальный подпор на всасывающем патрубке во избежание кавитации при температуре перекачиваемой воды	
Минимальное давление на входе при температурах жидкости 50/95/110°C	3 / 10 / 16 м

Технический паспорт: Stratos-Z 30/1-8

Габаритный чертеж

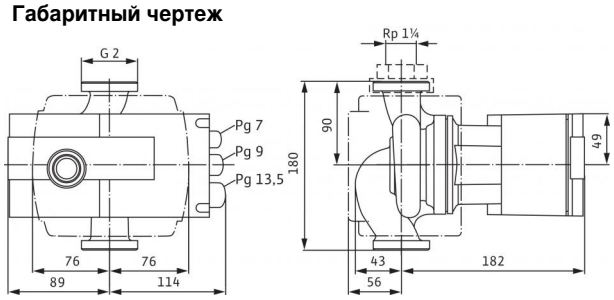

Схема подключения

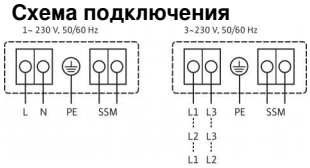

SSM:	Обобщенная сигнализация неисправности (нормальнозамкнутый контакт по VDI 3814, предельно допустимая нагрузка: 1 A, 250 В ~)

Данные для заказа	
Изделие	Wilo
Тип	Stratos-Z 30/1-8
Арт.-№	2066864
Вес, прим. *m*	4.5 кг

Технический паспорт: Stratos-Z 30/1-8

Характеристики

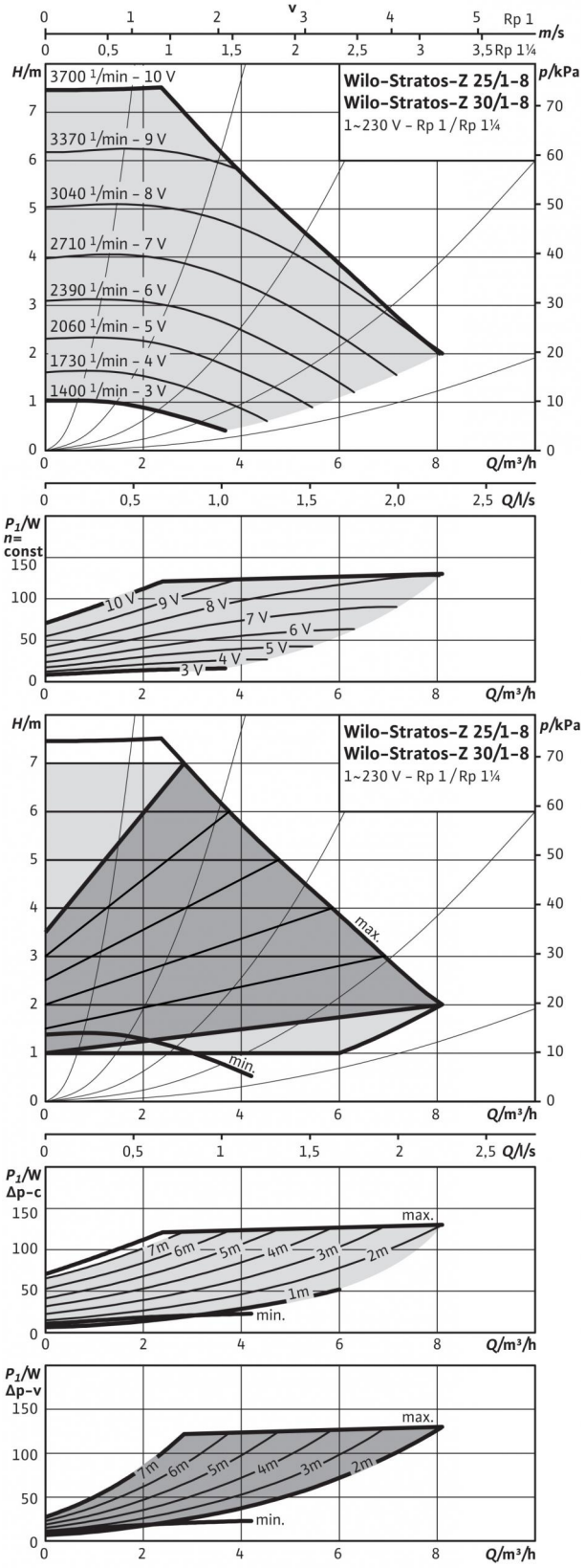

Допустимая перекачиваемая среда (другие среды по запросу)	
Вода систем отопления (согласно VDI 2035)	•
Водогликолевая смесь (макс. 1:1; при доле гликоля более 20 % необходимо проверять рабочие характеристики)	•
Питьевая вода и вода для производства пищевых продуктов согласно Постановлению о питьевой воде 2001 г. (TrinkwV 2001)	• (кроме насосов из серого чугуна)

Допустимая область применения	
Диапазон температур при макс. температуре окружающей среды +40 °C	-10...+110 °C
Диапазон температур при использовании в циркуляционных системах ГВС при макс. температуре окружающей среды +40 °C	0°C...+80°C
Максимально допустимая общая жесткость жидкости в циркуляционных системах ГВС	3,57 mmol/l (20 °dH)
Макс. допустимое рабочее давление P_{max}	10 бар

Подсоединения к трубопроводу	
Резьбовое соединение труб	Rp 1¼
Резьба	G 2
Габаритная длина l_0	180 мм

Мотор/электроника	
Индекс энергоэффективности (EEI)	≤ 0.20
Создаваемые помехи	EN 61800-3;2004+A1;2012/жилые зоны (C1)
Помехозащищенность	EN 61800-3;2004+A1;2012 /industrial environment (C2)
Регулирование частоты вращения	Частотный преобразователь (ЧП)
Степень защиты	IP X4D
Класс изоляции	F
Подключение к сети	1~230 В, 50/60 Гц
Номинальная мощность электродвигателя P_2	100 Вт
Частота вращения *N*	1400 - 3700 об/мин
Потребляемая мощность P_1	9 - 130 Вт
Потребление тока *I*	0,13 - 1,20 A
Защита электродвигателя	Встроенная
Резьбовой ввод для кабеля *PG*	1x7/1x9/1x13,5

Материалы	
Корпус насоса	Бронза (CC 499K) по DIN 50930-6 согласно Постановлению о питьевой воде (TrinkwV)
Рабочее колесо	Синтетический материал (PPS - 40% GF)
Вал насоса	Нержавеющая сталь (X39CrMo17-1)
Подшипники	Графит, пропитанный синтетической смолой

Минимальный подпор на всасывающем патрубке во избежание кавитации при температуре перекачиваемой воды	
Минимальное давление на входе при температурах жидкости 50/95/110°C	3 / 10 / 16 м

Технический паспорт: Stratos-Z 30/1-8

Габаритный чертеж

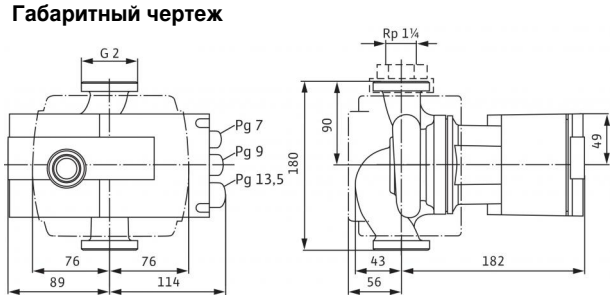

Схема подключения

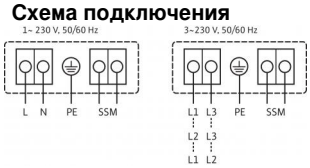

SSM:	Обобщенная сигнализация неисправности (нормальнозамкнутый контакт по VDI 3814, предельно допустимая нагрузка: 1 A, 250 В ~)

Данные для заказа	
Изделие	Wilo
Тип	Stratos-Z 30/1-8
Арт.-№	2090470
Вес, прим. *m*	4.5 кг

Технический паспорт: Stratos-Z 30/1-12

Характеристики

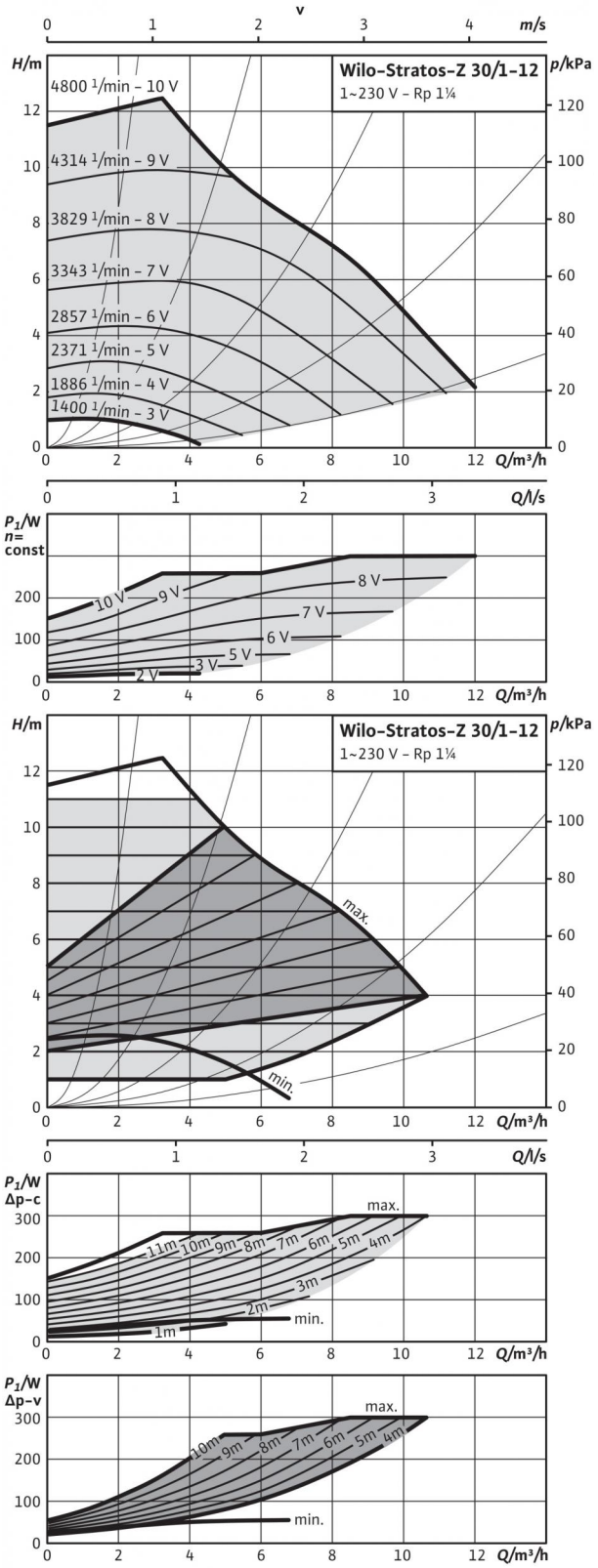

Допустимая перекачиваемая среда (другие среды по запросу)	
Вода систем отопления (согласно VDI 2035)	•
Водогликолевая смесь (макс. 1:1; при доле гликоля более 20 % необходимо проверять рабочие характеристики)	•
Питьевая вода и вода для производства пищевых продуктов согласно Постановлению о питьевой воде 2001 г. (TrinkwV 2001)	• (кроме насосов из серого чугуна)

Допустимая область применения	
Диапазон температур при макс. температуре окружающей среды +40 °C	-10...+110 °C
Диапазон температур при использовании в циркуляционных системах ГВС при макс. температуре окружающей среды +40 °C	0°C...+80°C
Максимально допустимая общая жесткость жидкости в циркуляционных системах ГВС	3,57 mmol/l (20 °dH)
Макс. допустимое рабочее давление P_{max}	10 бар

Подсоединения к трубопроводу	
Резьбовое соединение труб	Rp 1¼
Резьба	G 2
Габаритная длина l_0	180 мм

Мотор/электроника	
Индекс энергоэффективности (EEI)	≤ 0.20
Создаваемые помехи	EN 61800-3;2004+A1;2012/жилые зоны (C1)
Помехозащищенность	EN 61800-3;2004+A1;2012 /industrial environment (C2)
Регулирование частоты вращения	Частотный преобразователь (ЧП)
Степень защиты	IP X4D
Класс изоляции	F
Подключение к сети	1~230 В, 50/60 Гц
Номинальная мощность электродвигателя P_2	200 Вт
Частота вращения N	1400 - 4800 об/мин
Потребляемая мощность P_1	12 - 300 Вт
Потребление тока I	0,22 - 1,32 A
Защита электродвигателя	Встроенная
Резьбовой ввод для кабеля PG	1x7/1x9/1x13,5

Материалы	
Корпус насоса	Бронза (CC 499K) по DIN 50930-6 согласно Постановлению о питьевой воде (TrinkwV)
Рабочее колесо	Синтетический материал (PPS - 40% GF)
Вал насоса	Нержавеющая сталь (X39CrMo17-1)
Подшипники	Графит, пропитанный синтетической смолой

Минимальный подпор на всасывающем патрубке во избежание кавитации при температуре перекачиваемой воды	
Минимальное давление на входе при температурах жидкости 50/95/110°C	3 / 10 / 16 м

Технический паспорт: Stratos-Z 30/1-12

Габаритный чертеж

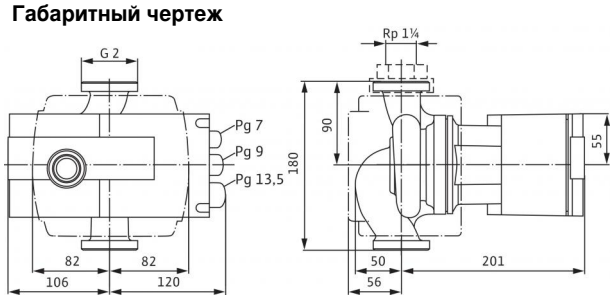

Схема подключения

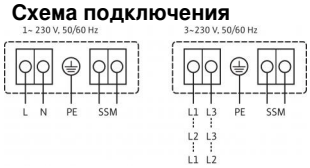

SSM:	Обобщенная сигнализация неисправности (нормальнозамкнутый контакт по VDI 3814, предельно допустимая нагрузка: 1 A, 250 В ~)

Данные для заказа	
Изделие	Wilo
Тип	Stratos-Z 30/1-12
Арт.-№	2090471
Вес, прим. *m*	6 кг

Технический паспорт: Stratos-Z 30/1-12

Характеристики

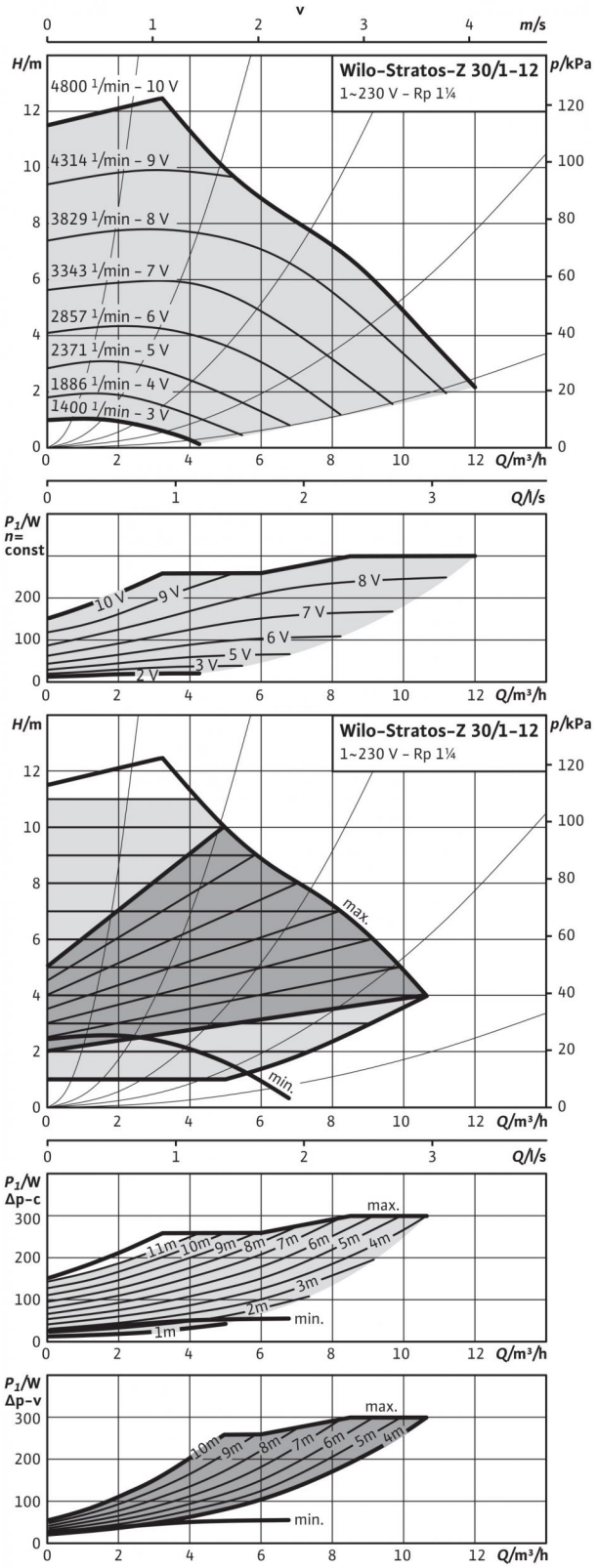

Допустимая перекачиваемая среда (другие среды по запросу)	
Вода систем отопления (согласно VDI 2035)	•
Водогликолевая смесь (макс. 1:1; при доле гликоля более 20 % необходимо проверять рабочие характеристики)	•
Питьевая вода и вода для производства пищевых продуктов согласно Постановлению о питьевой воде 2001 г. (TrinkwV 2001)	• (кроме насосов из серого чугуна)

Допустимая область применения	
Диапазон температур при макс. температуре окружающей среды +40 °C	-10...+110 °C
Диапазон температур при использовании в циркуляционных системах ГВС при макс. температуре окружающей среды +40 °C	0°C...+80°C
Максимально допустимая общая жесткость жидкости в циркуляционных системах ГВС	3,57 mmol/l (20 °dH)
Макс. допустимое рабочее давление P_{max}	16 бар

Подсоединения к трубопроводу	
Резьбовое соединение труб	Rp 1¼
Резьба	G 2
Габаритная длина l_0	180 мм

Мотор/электроника	
Индекс энергоэффективности (EEI)	≤ 0.20
Создаваемые помехи	EN 61800-3;2004+A1;2012/жилые зоны (C1)
Помехозащищенность	EN 61800-3;2004+A1;2012 /industrial environment (C2)
Регулирование частоты вращения	Частотный преобразователь (ЧП)
Степень защиты	IP X4D
Класс изоляции	F
Подключение к сети	1~230 В, 50/60 Гц
Номинальная мощность электродвигателя P_2	200 Вт
Частота вращения N	1400 - 4800 об/мин
Потребляемая мощность P_1	12 - 300 Вт
Потребление тока I	0,22 - 1,32 A
Защита электродвигателя	Встроенная
Резьбовой ввод для кабеля PG	1x7/1x9/1x13,5

Материалы	
Корпус насоса	Бронза (CC 499K) по DIN 50930-6 согласно Постановлению о питьевой воде (TrinkwV)
Рабочее колесо	Синтетический материал (PPS - 40% GF)
Вал насоса	Нержавеющая сталь (X39CrMo17-1)
Подшипники	Графит, пропитанный синтетической смолой

Минимальный подпор на всасывающем патрубке во избежание кавитации при температуре перекачиваемой воды	
Минимальное давление на входе при температурах жидкости 50/95/110°C	3 / 10 / 16 м

Технический паспорт: Stratos-Z 30/1-12

Габаритный чертеж

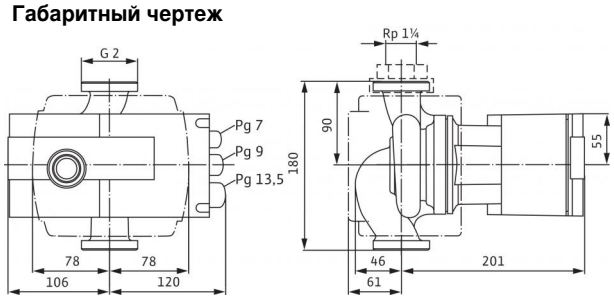

Схема подключения

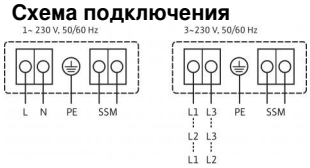

SSM:	Обобщенная сигнализация неисправности (нормальнозамкнутый контакт по VDI 3814, предельно допустимая нагрузка: 1 A, 250 В ~)

Данные для заказа	
Изделие	Wilo
Тип	Stratos-Z 30/1-12
Арт.-№	2063403
Вес, прим. *m*	6 кг

Технический паспорт: Stratos-Z 30/1-12 GG

Характеристики

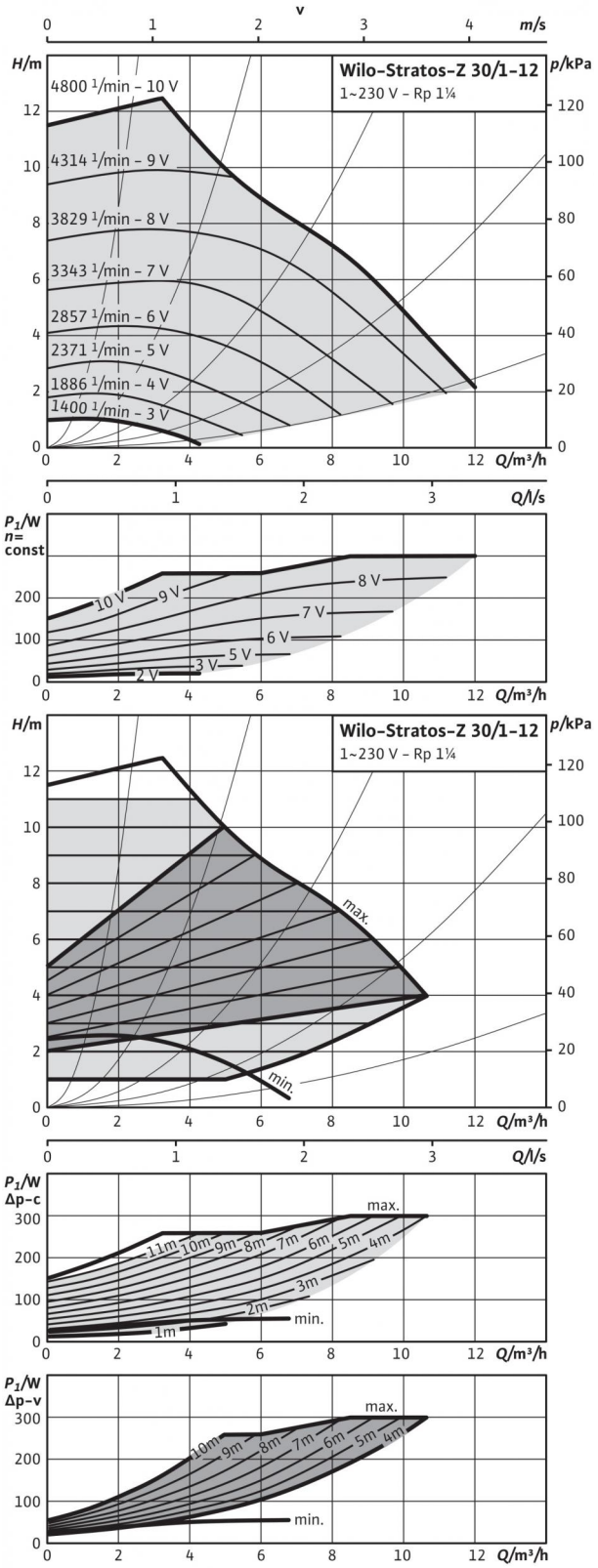

Допустимая перекачиваемая среда (другие среды по запросу)	
Вода систем отопления (согласно VDI 2035)	•
Водогликолевая смесь (макс. 1:1; при доле гликоля более 20 % необходимо проверять рабочие характеристики)	•
Питьевая вода и вода для производства пищевых продуктов согласно Постановлению о питьевой воде 2001 г. (TrinkwV 2001)	• (кроме насосов из серого чугуна)

Допустимая область применения	
Диапазон температур при макс. температуре окружающей среды +40 °C	-10...+110 °C
Диапазон температур при использовании в циркуляционных системах ГВС при макс. температуре окружающей среды +40 °C	0°C...+80°C
Максимально допустимая общая жесткость жидкости в циркуляционных системах ГВС	3,57 mmol/l (20 °dH)
Макс. допустимое рабочее давление P_{max}	16 бар

Подсоединения к трубопроводу	
Резьбовое соединение труб	Rp 1¼
Резьба	G 2
Габаритная длина l_0	180 мм

Мотор/электроника	
Индекс энергоэффективности (EEI)	≤ 0.20
Создаваемые помехи	EN 61800-3;2004+A1;2012/жилые зоны (C1)
Помехозащищенность	EN 61800-3;2004+A1;2012 /industrial environment (C2)
Регулирование частоты вращения	Частотный преобразователь (ЧП)
Степень защиты	IP X4D
Класс изоляции	F
Подключение к сети	1~230 В, 50/60 Гц
Номинальная мощность электродвигателя P_2	200 Вт
Частота вращения N	1400 - 4800 об/мин
Потребляемая мощность P_1	12 - 300 Вт
Потребление тока I	0,22 - 1,32 A
Защита электродвигателя	Встроенная
Резьбовой ввод для кабеля PG	1x7/1x9/1x13,5

Материалы	
Корпус насоса	Серый чугун (EN-GJL-200)
Рабочее колесо	Синтетический материал (PPS - 40% GF)
Вал насоса	Нержавеющая сталь (X39CrMo17-1)
Подшипники	Графит, пропитанный синтетической смолой

Минимальный подпор на всасывающем патрубке во избежание кавитации при температуре перекачиваемой воды	
Минимальное давление на входе при температурах жидкости 50/95/110°C	3 / 10 / 16 м

Данные для заказа	
Изделие	Wilo
Тип	Stratos-Z 30/1-12 GG
Арт.-№	2069757
Вес, прим. m	5.5 кг

Технический паспорт: Stratos-Z 30/1-12 GG

Габаритный чертеж

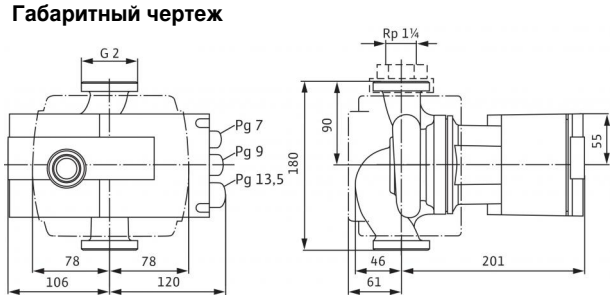

Схема подключения

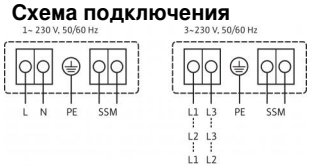

SSM:	Обобщенная сигнализация неисправности (нормальнозамкнутый контакт по VDI 3814, предельно допустимая нагрузка: 1 A, 250 В ~)

Технический паспорт: Stratos-Z 30/1-12 GG

Характеристики

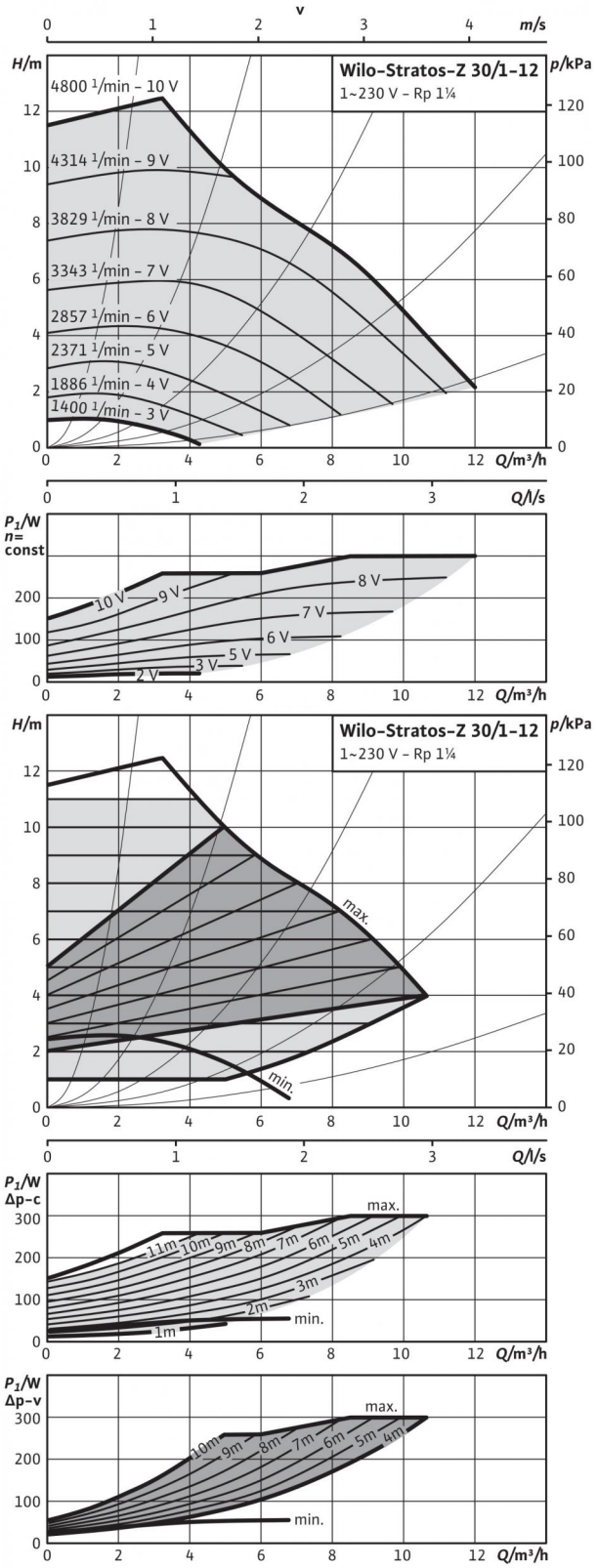

Допустимая перекачиваемая среда (другие среды по запросу)	
Вода систем отопления (согласно VDI 2035)	•
Водогликолевая смесь (макс. 1:1; при доле гликоля более 20 % необходимо проверять рабочие характеристики)	•
Питьевая вода и вода для производства пищевых продуктов согласно Постановлению о питьевой воде 2001 г. (TrinkwV 2001)	• (кроме насосов из серого чугуна)

Допустимая область применения	
Диапазон температур при макс. температуре окружающей среды +40 °C	-10...+110 °C
Диапазон температур при использовании в циркуляционных системах ГВС при макс. температуре окружающей среды +40 °C	0°C...+80°C
Максимально допустимая общая жесткость жидкости в циркуляционных системах ГВС	3,57 mmol/l (20 °dH)
Макс. допустимое рабочее давление P_{max}	10 бар

Подсоединения к трубопроводу	
Резьбовое соединение труб	Rp 1¼
Резьба	G 2
Габаритная длина l_0	180 мм

Мотор/электроника	
Индекс энергоэффективности (EEI)	≤ 0.20
Создаваемые помехи	EN 61800-3;2004+A1;2012/жилые зоны (C1)
Помехозащищенность	EN 61800-3;2004+A1;2012 /industrial environment (C2)
Регулирование частоты вращения	Частотный преобразователь (ЧП)
Степень защиты	IP X4D
Класс изоляции	F
Подключение к сети	1~230 В, 50/60 Гц
Номинальная мощность электродвигателя P_2	200 Вт
Частота вращения N	1400 - 4800 об/мин
Потребляемая мощность P_1	12 - 300 Вт
Потребление тока I	0,22 - 1,32 A
Защита электродвигателя	Встроенная
Резьбовой ввод для кабеля PG	1x7/1x9/1x13,5

Материалы	
Корпус насоса	Серый чугун (EN-GJL-200)
Рабочее колесо	Синтетический материал (PPS - 40% GF)
Вал насоса	Нержавеющая сталь (X39CrMo17-1)
Подшипники	Графит, пропитанный синтетической смолой

Минимальный подпор на всасывающем патрубке во избежание кавитации при температуре перекачиваемой воды	
Минимальное давление на входе при температурах жидкости 50/95/110°C	3 / 10 / 16 м

Данные для заказа	
Изделие	Wilo
Тип	Stratos-Z 30/1-12 GG
Арт.-№	2090476
Вес, прим. m	5.5 кг

Технический паспорт: Stratos-Z 30/1-12 GG

Габаритный чертеж

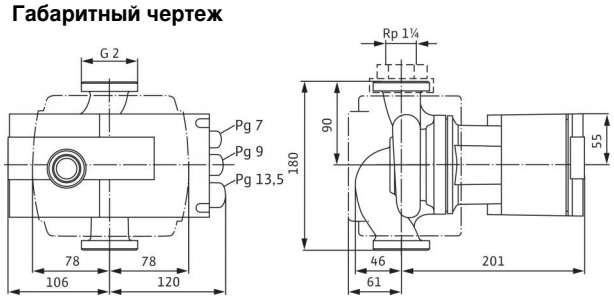

Схема подключения

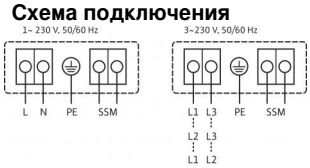

SSM:	Обобщенная сигнализация неисправности (нормальнозамкнутый контакт по VDI 3814, предельно допустимая нагрузка: 1 A, 250 В ~)

Технический паспорт: Stratos-Z 40/1-8

Характеристики

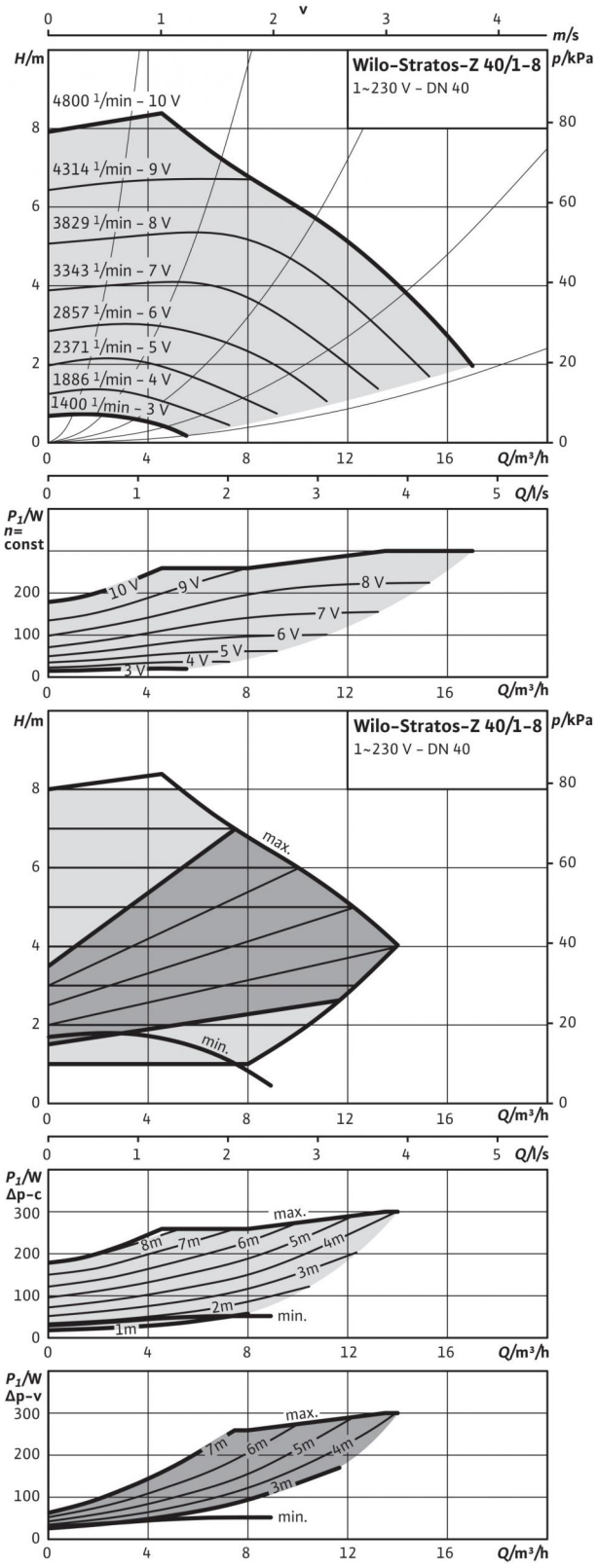

Допустимая перекачиваемая среда (другие среды по запросу)	
Вода систем отопления (согласно VDI 2035)	•
Водогликолевая смесь (макс. 1:1; при доле гликоля более 20 % необходимо проверять рабочие характеристики)	•
Питьевая вода и вода для производства пищевых продуктов согласно Постановлению о питьевой воде 2001 г. (TrinkwV 2001)	• (кроме насосов из серого чугуна)

Допустимая область применения	
Диапазон температур при макс. температуре окружающей среды +40 °C	-10...+110 °C
Диапазон температур при использовании в циркуляционных системах ГВС при макс. температуре окружающей среды +40 °C	0°C...+80°C
Максимально допустимая общая жесткость жидкости в циркуляционных системах ГВС	3,57 mmol/l (20 °dH)
Макс. допустимое рабочее давление P_{max}	16 бар

Подсоединения к трубопроводу	
Номинальный внутренний диаметр фланца	DN 40
Габаритная длина l_0	220 мм

Мотор/электроника	
Индекс энергоэффективности (EEI)	≤ 0.20
Создаваемые помехи	EN 61800-3;2004+A1;2012/жилые зоны (C1)
Помехозащищенность	EN 61800-3;2004+A1;2012 /industrial environment (C2)
Регулирование частоты вращения	Частотный преобразователь (ЧП)
Степень защиты	IP X4D
Класс изоляции	F
Подключение к сети	1~230 В, 50/60 Гц
Номинальная мощность электродвигателя P_2	200 Вт
Частота вращения N	1400 - 4800 об/мин
Потребляемая мощность P_1	12 - 300 Вт
Потребление тока I	0,22 - 1,32 A
Защита электродвигателя	Встроенная
Резьбовой ввод для кабеля PG	1x7/1x9/1x13,5

Материалы	
Корпус насоса	Бронза (CC 499K) по DIN 50930-6 согласно Постановлению о питьевой воде (TrinkwV)
Рабочее колесо	Синтетический материал (PPS - 40% GF)
Вал насоса	Нержавеющая сталь (X39CrMo17-1)
Подшипники	Графит, пропитанный синтетической смолой

Минимальный подпор на всасывающем патрубке во избежание кавитации при температуре перекачиваемой воды	
Минимальное давление на входе при температурах жидкости 50/95/110°C	3 / 10 / 16 м

Данные для заказа	
Изделие	Wilo
Тип	Stratos-Z 40/1-8
Арт.-№	2069737
Вес, прим. m	11 кг

Технический паспорт: Stratos-Z 40/1-8

Габаритный чертеж

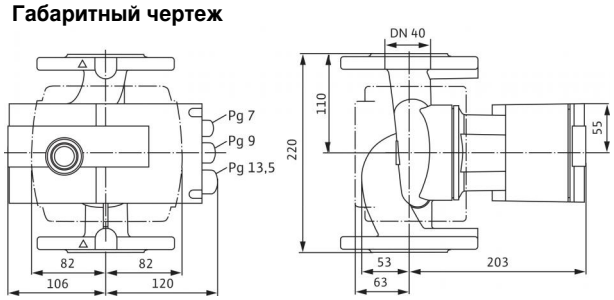

Схема подключения

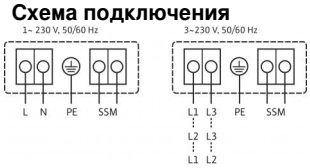

SSM:	Обобщенная сигнализация неисправности (нормальнозамкнутый контакт по VDI 3814, предельно допустимая нагрузка: 1 A, 250 В ~)

Технический паспорт: Stratos-Z 40/1-8

Характеристики

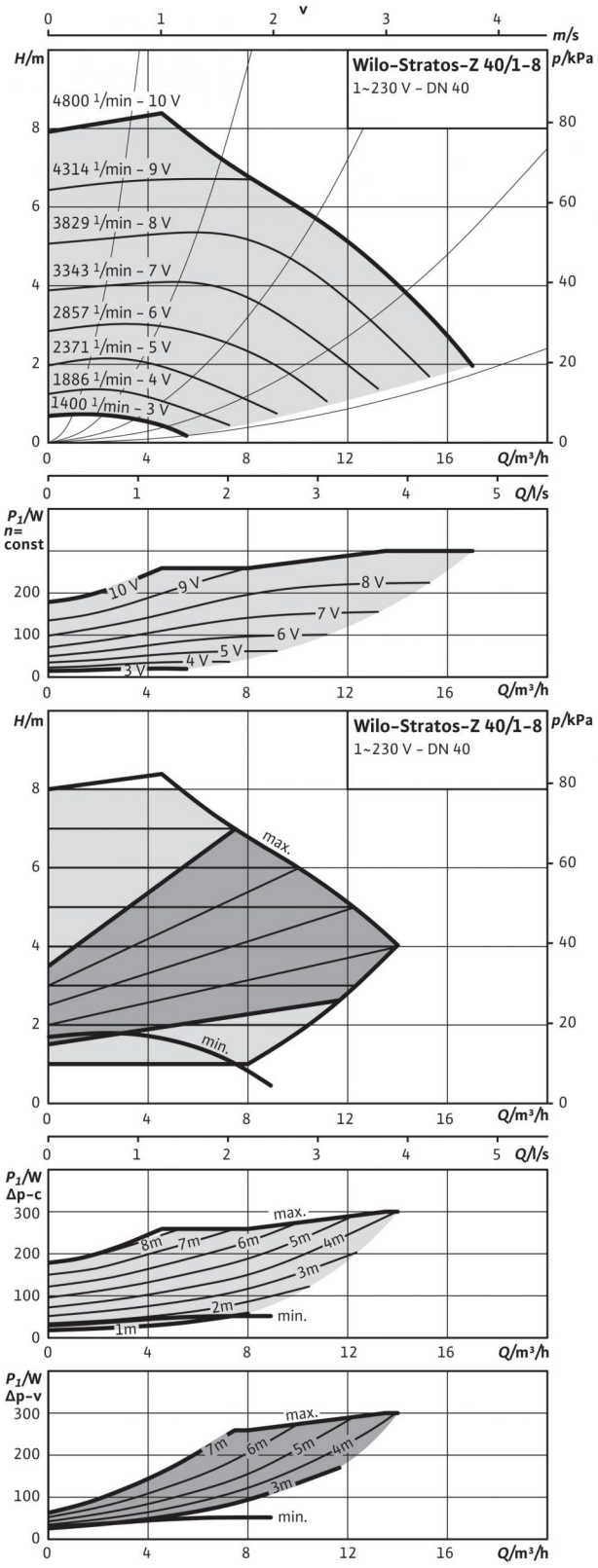

Допустимая перекачиваемая среда (другие среды по запросу)	
Вода систем отопления (согласно VDI 2035)	•
Водогликолевая смесь (макс. 1:1; при доле гликоля более 20 % необходимо проверять рабочие характеристики)	•
Питьевая вода и вода для производства пищевых продуктов согласно Постановлению о питьевой воде 2001 г. (TrinkwV 2001)	• (кроме насосов из серого чугуна)

Допустимая область применения	
Диапазон температур при макс. температуре окружающей среды +40 °C	-10...+110 °C
Диапазон температур при использовании в циркуляционных системах ГВС при макс. температуре окружающей среды +40 °C	0°C...+80°C
Максимально допустимая общая жесткость жидкости в циркуляционных системах ГВС	3,57 mmol/l (20 °dH)
Макс. допустимое рабочее давление P_{max}	6/10 бар

Подсоединения к трубопроводу	
Фланец	Комбинированный фланец PN6/10 (фланец PN 16 согласно EN 1092-2)
Номинальный внутренний диаметр фланца	DN 40
Габаритная длина l_0	220 мм

Мотор/электроника	
Индекс энергоэффективности (EEI)	≤ 0.20
Создаваемые помехи	EN 61800-3;2004+A1;2012/жилые зоны (C1)
Помехозащищенность	EN 61800-3;2004+A1;2012 /industrial environment (C2)
Регулирование частоты вращения	Частотный преобразователь (ЧП)
Степень защиты	IP X4D
Класс изоляции	F
Подключение к сети	1~230 В, 50/60 Гц
Номинальная мощность электродвигателя P_2	200 Вт
Частота вращения N	1400 - 4800 об/мин
Потребляемая мощность P_1	12 - 300 Вт
Потребление тока I	0,22 - 1,32 A
Защита электродвигателя	Встроенная
Резьбовой ввод для кабеля PG	1x7/1x9/1x13,5

Материалы	
Корпус насоса	Бронза (CC 499K) по DIN 50930-6 согласно Постановлению о питьевой воде (TrinkwV)
Рабочее колесо	Синтетический материал (PPS - 40% GF)
Вал насоса	Нержавеющая сталь (X39CrMo17-1)
Подшипники	Графит, пропитанный синтетической смолой

Минимальный подпор на всасывающем патрубке во избежание кавитации при температуре перекачиваемой воды	
Минимальное давление на входе при температурах жидкости 50/95/110°C	3 / 10 / 16 м

Технический паспорт: Stratos-Z 40/1-8

Габаритный чертеж

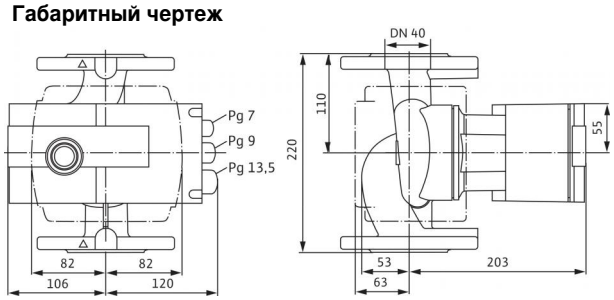

Схема подключения

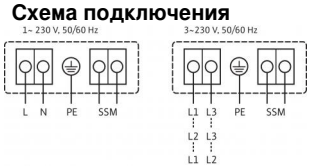

SSM:	Обобщенная сигнализация неисправности (нормальнозамкнутый контакт по VDI 3814, предельно допустимая нагрузка: 1 A, 250 В ~)

Данные для заказа	
Изделие	Wilo
Тип	Stratos-Z 40/1-8
Арт.-№	2090472
Вес, прим. *m*	11 кг

Технический паспорт: Stratos-Z 40/1-8 GG

Характеристики

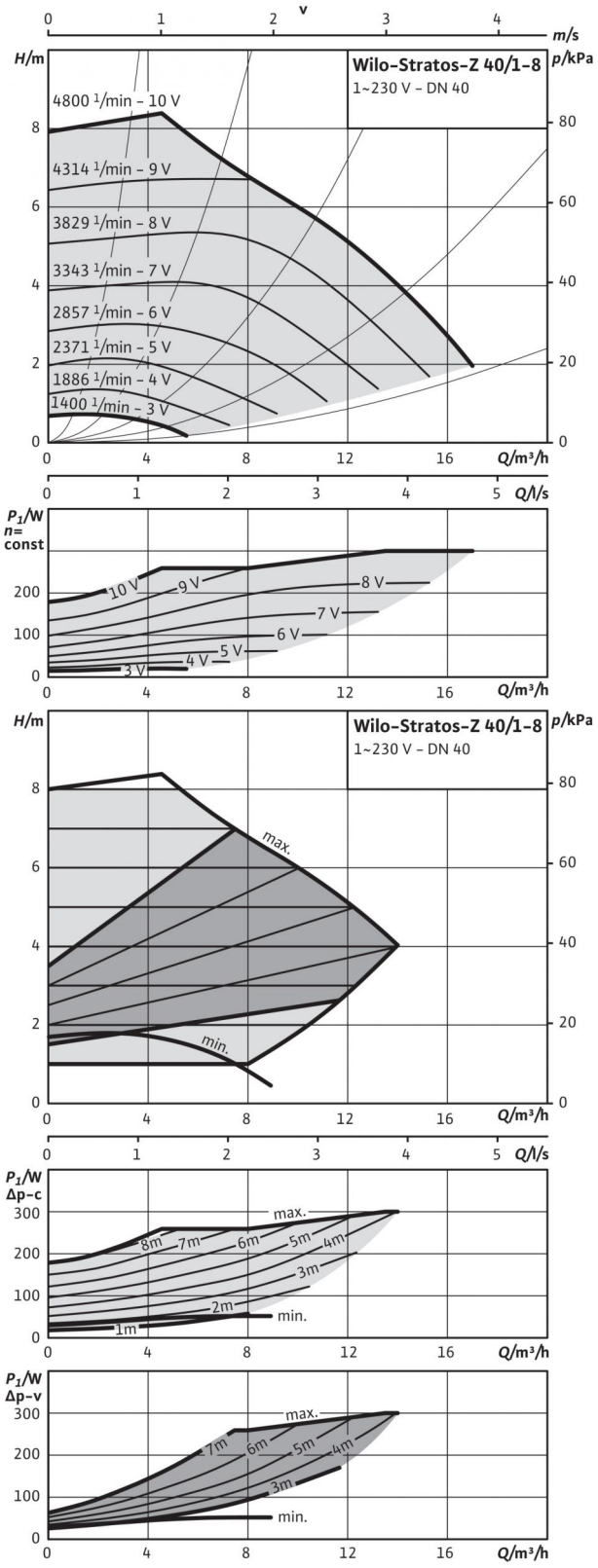

Допустимая перекачиваемая среда (другие среды по запросу)	
Вода систем отопления (согласно VDI 2035)	•
Водогликолевая смесь (макс. 1:1; при доле гликоля более 20 % необходимо проверять рабочие характеристики)	•
Питьевая вода и вода для производства пищевых продуктов согласно Постановлению о питьевой воде 2001 г. (TrinkwV 2001)	• (кроме насосов из серого чугуна)

Допустимая область применения	
Диапазон температур при макс. температуре окружающей среды +40 °C	-10...+110 °C
Диапазон температур при использовании в циркуляционных системах ГВС при макс. температуре окружающей среды +40 °C	0°C...+80°C
Максимально допустимая общая жесткость жидкости в циркуляционных системах ГВС	3,57 mmol/l (20 °dH)
Макс. допустимое рабочее давление P_{max}	16 бар

Подсоединения к трубопроводу	
Номинальный внутренний диаметр фланца	DN 40
Габаритная длина l_0	220 мм

Мотор/электроника	
Индекс энергоэффективности (EEI)	≤ 0.20
Создаваемые помехи	EN 61800-3;2004+A1;2012/жилые зоны (C1)
Помехозащищенность	EN 61800-3;2004+A1;2012 /industrial environment (C2)
Регулирование частоты вращения	Частотный преобразователь (ЧП)
Степень защиты	IP X4D
Класс изоляции	F
Подключение к сети	1~230 В, 50/60 Гц
Номинальная мощность электродвигателя P_2	200 Вт
Частота вращения N	1400 - 4800 об/мин
Потребляемая мощность P_1	12 - 300 Вт
Потребление тока I	0,22 - 1,32 A
Защита электродвигателя	Встроенная
Резьбовой ввод для кабеля PG	1x7/1x9/1x13,5

Материалы	
Корпус насоса	Серый чугун (EN-GJL-250)
Рабочее колесо	Синтетический материал (PPS - 40% GF)
Вал насоса	Нержавеющая сталь (X39CrMo17-1)
Подшипники	Графит, пропитанный синтетической смолой

Минимальный подпор на всасывающем патрубке во избежание кавитации при температуре перекачиваемой воды	
Минимальное давление на входе при температурах жидкости 50/95/110°C	3 / 10 / 16 м

Данные для заказа	
Изделие	Wilo
Тип	Stratos-Z 40/1-8 GG
Арт.-№	2069738
Вес, прим. m	11 кг

Технический паспорт: Stratos-Z 40/1-8 GG

Габаритный чертеж

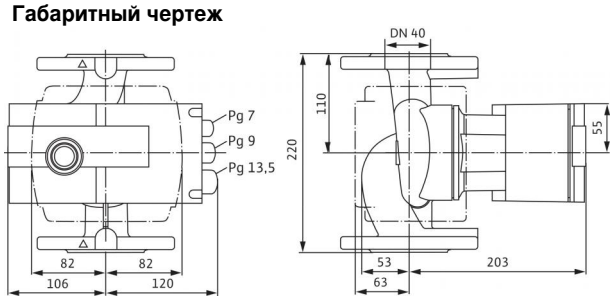

Схема подключения

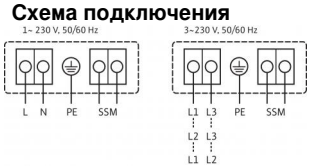

SSM:	Обобщенная сигнализация неисправности (нормальнозамкнутый контакт по VDI 3814, предельно допустимая нагрузка: 1 A, 250 В ~)

Технический паспорт: Stratos-Z 40/1-8 GG

Характеристики

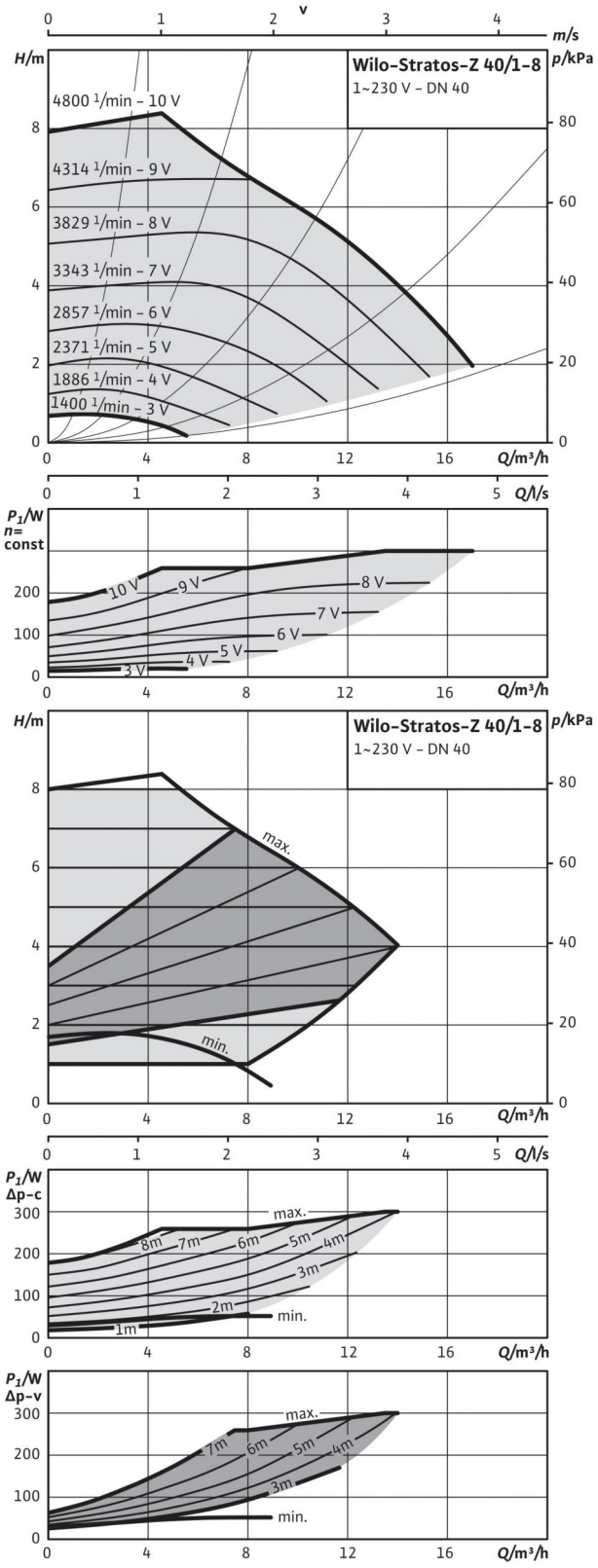

Допустимая перекачиваемая среда (другие среды по запросу)	
Вода систем отопления (согласно VDI 2035)	•
Водогликолевая смесь (макс. 1:1; при доле гликоля более 20 % необходимо проверять рабочие характеристики)	•
Питьевая вода и вода для производства пищевых продуктов согласно Постановлению о питьевой воде 2001 г. (TrinkwV 2001)	• (кроме насосов из серого чугуна)

Допустимая область применения	
Диапазон температур при макс. температуре окружающей среды +40 °C	-10...+110 °C
Диапазон температур при использовании в циркуляционных системах ГВС при макс. температуре окружающей среды +40 °C	0°C...+80°C
Максимально допустимая общая жесткость жидкости в циркуляционных системах ГВС	3,57 mmol/l (20 °dH)
Макс. допустимое рабочее давление P_{max}	6/10 бар

Подсоединения к трубопроводу	
Фланец	Комбинированный фланец PN6/10 (фланец PN 16 согласно EN 1092-2)
Номинальный внутренний диаметр фланца	DN 40
Габаритная длина l_0	220 мм

Мотор/электроника	
Индекс энергоэффективности (EEI)	≤ 0.20
Создаваемые помехи	EN 61800-3;2004+A1;2012/жилые зоны (C1)
Помехозащищенность	EN 61800-3;2004+A1;2012 /industrial environment (C2)
Регулирование частоты вращения	Частотный преобразователь (ЧП)
Степень защиты	IP X4D
Класс изоляции	F
Подключение к сети	1~230 В, 50/60 Гц
Номинальная мощность электродвигателя P_2	200 Вт
Частота вращения N	1400 - 4800 об/мин
Потребляемая мощность P_1	12 - 300 Вт
Потребление тока I	0,22 - 1,32 A
Защита электродвигателя	Встроенная
Резьбовой ввод для кабеля PG	1x7/1x9/1x13,5

Материалы	
Корпус насоса	Серый чугун (EN-GJL-250)
Рабочее колесо	Синтетический материал (PPS - 40% GF)
Вал насоса	Нержавеющая сталь (X39CrMo17-1)
Подшипники	Графит, пропитанный синтетической смолой

Минимальный подпор на всасывающем патрубке во избежание кавитации при температуре перекачиваемой воды	
Минимальное давление на входе при температурах жидкости 50/95/110°C	3 / 10 / 16 м

Технический паспорт: Stratos-Z 40/1-8 GG

Габаритный чертеж

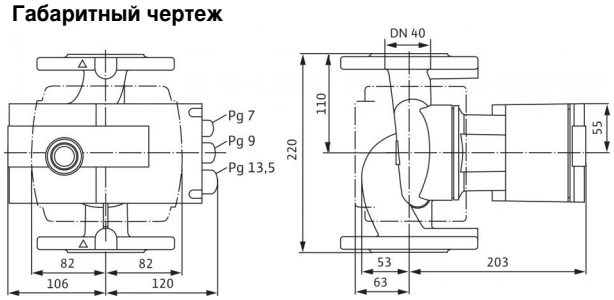

Схема подключения

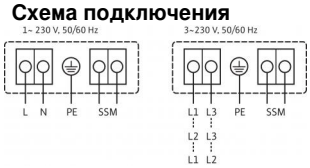

SSM:	Обобщенная сигнализация неисправности (нормальнозамкнутый контакт по VDI 3814, предельно допустимая нагрузка: 1 A, 250 В ~)

Данные для заказа	
Изделие	Wilo
Тип	Stratos-Z 40/1-8 GG
Арт.-№	2090477
Вес, прим. *m*	11 кг

Технический паспорт: Stratos-Z 40/1-12

Характеристики

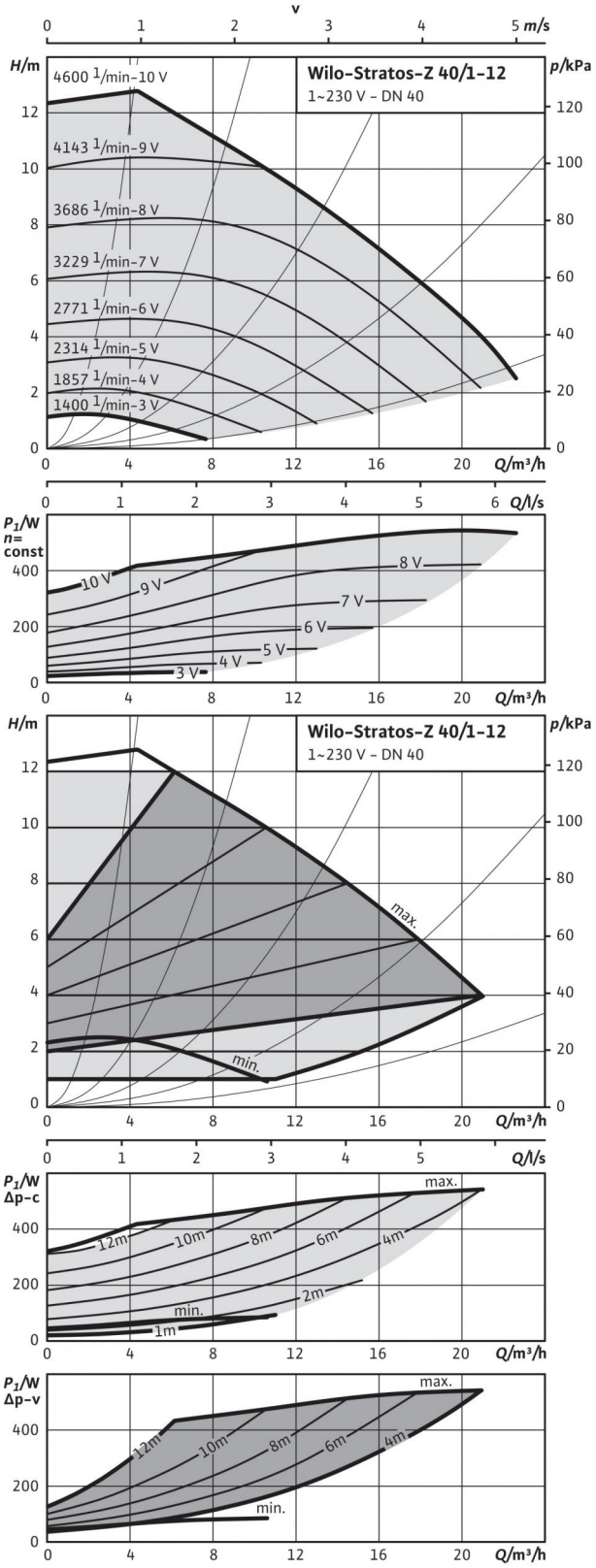

Допустимая перекачиваемая среда (другие среды по запросу)	
Вода систем отопления (согласно VDI 2035)	•
Водогликолевая смесь (макс. 1:1; при доле гликоля более 20 % необходимо проверять рабочие характеристики)	•
Питьевая вода и вода для производства пищевых продуктов согласно Постановлению о питьевой воде 2001 г. (TrinkwV 2001)	• (кроме насосов из серого чугуна)

Допустимая область применения	
Диапазон температур при макс. температуре окружающей среды +40 °C	-10...+110 °C
Диапазон температур при использовании в циркуляционных системах ГВС при макс. температуре окружающей среды +40 °C	0°C...+80°C
Максимально допустимая общая жесткость жидкости в циркуляционных системах ГВС	3,57 mmol/l (20 °dH)
Макс. допустимое рабочее давление P_{max}	6/10 бар

Подсоединения к трубопроводу	
Фланец	Комбинированный фланец PN6/10 (фланец PN 16 согласно EN 1092-2)
Номинальный внутренний диаметр фланца	DN 40
Габаритная длина l_0	250 мм

Мотор/электроника	
Индекс энергоэффективности (EEI)	≤ 0.20
Создаваемые помехи	EN 61800-3;2004+A1;2012/жилые зоны (C1)
Помехозащищенность	EN 61800-3;2004+A1;2012 /industrial environment (C2)
Регулирование частоты вращения	Частотный преобразователь (ЧП)
Степень защиты	IP X4D
Класс изоляции	F
Подключение к сети	1~230 В, 50/60 Гц
Номинальная мощность электродвигателя P_2	450 Вт
Частота вращения N	1400 - 4600 об/мин
Потребляемая мощность P_1	25 - 550 Вт
Потребление тока I	0,20 - 2,40 A
Защита электродвигателя	Встроенная
Резьбовой ввод для кабеля PG	1x7/1x9/1x13,5

Материалы	
Корпус насоса	Бронза (CC 499K) по DIN 50930-6 согласно Постановлению о питьевой воде (TrinkwV)
Рабочее колесо	Синтетический материал (PPS - 40% GF)
Вал насоса	Нержавеющая сталь (X39CrMo17-1)
Подшипники	Графит, пропитанный синтетической смолой

Минимальный подпор на всасывающем патрубке во избежание кавитации при температуре перекачиваемой воды	
Минимальное давление на входе при температурах жидкости 50/95/110°C	5 / 12 / 18 м

Технический паспорт: Stratos-Z 40/1-12

Габаритный чертеж

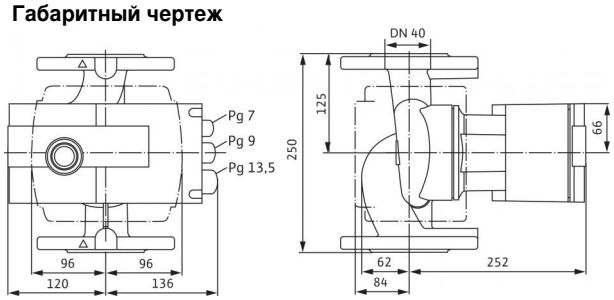

Схема подключения

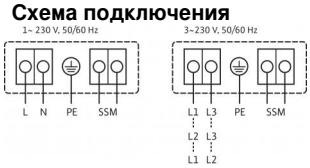

SSM:	Обобщенная сигнализация неисправности (нормальнозамкнутый контакт по VDI 3814, предельно допустимая нагрузка: 1 A, 250 В ~)

Данные для заказа	
Изделие	Wilo
Тип	Stratos-Z 40/1-12
Арт.-№	2090473
Вес, прим. *m*	16 кг

Технический паспорт: Stratos-Z 40/1-12

Характеристики

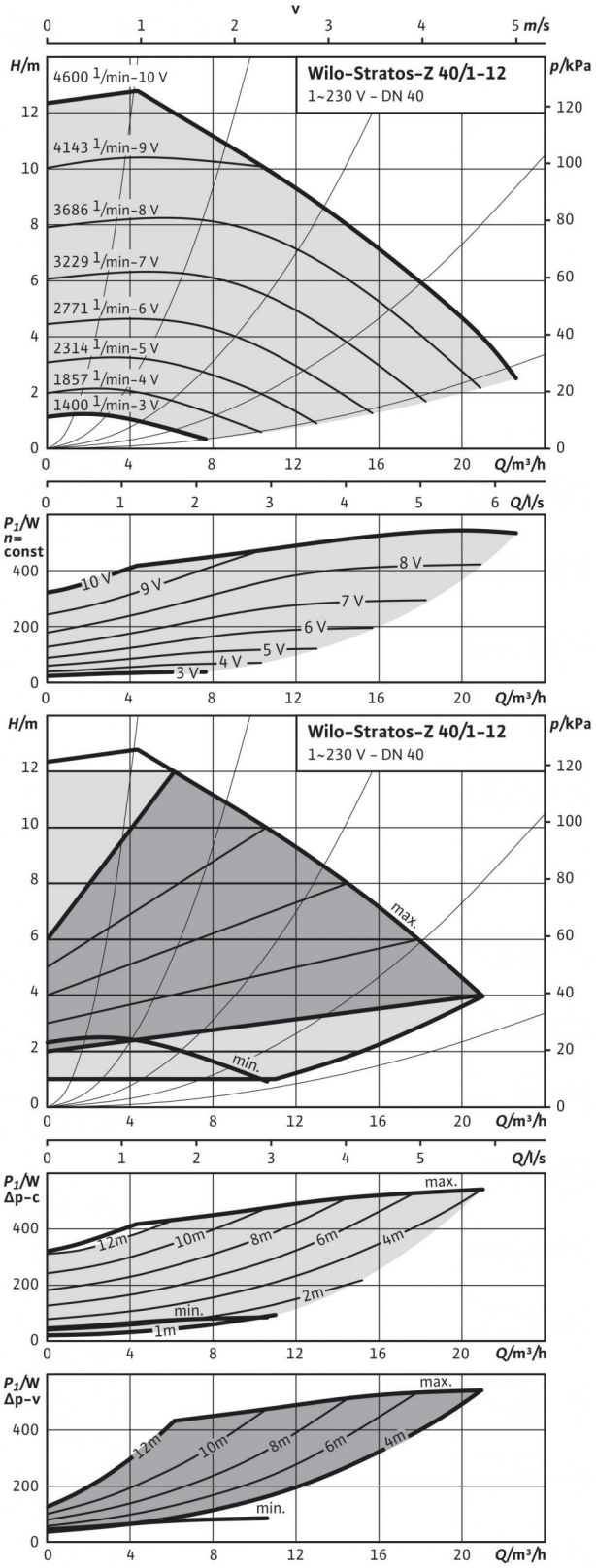

Допустимая перекачиваемая среда (другие среды по запросу)	
Вода систем отопления (согласно VDI 2035)	•
Водогликолевая смесь (макс. 1:1; при доле гликоля более 20 % необходимо проверять рабочие характеристики)	•
Питьевая вода и вода для производства пищевых продуктов согласно Постановлению о питьевой воде 2001 г. (TrinkwV 2001)	• (кроме насосов из серого чугуна)

Допустимая область применения	
Диапазон температур при макс. температуре окружающей среды +40 °C	-10...+110 °C
Диапазон температур при использовании в циркуляционных системах ГВС при макс. температуре окружающей среды +40 °C	0°C...+80°C
Максимально допустимая общая жесткость жидкости в циркуляционных системах ГВС	3,57 mmol/l (20 °dH)
Макс. допустимое рабочее давление P_{max}	16 бар

Подсоединения к трубопроводу	
Номинальный внутренний диаметр фланца	DN 40
Габаритная длина l_0	250 мм

Мотор/электроника	
Индекс энергоэффективности (EEI)	≤ 0.20
Создаваемые помехи	EN 61800-3;2004+A1;2012/жилые зоны (C1)
Помехозащищенность	EN 61800-3;2004+A1;2012 /industrial environment (C2)
Регулирование частоты вращения	Частотный преобразователь (ЧП)
Степень защиты	IP X4D
Класс изоляции	F
Подключение к сети	1~230 В, 50/60 Гц
Номинальная мощность электродвигателя P_2	450 Вт
Частота вращения *N*	1400 - 4600 об/мин
Потребляемая мощность P_1	25 - 550 Вт
Потребление тока *I*	0,20 - 2,40 A
Защита электродвигателя	Встроенная
Резьбовой ввод для кабеля *PG*	1x7/1x9/1x13,5

Материалы	
Корпус насоса	Бронза (CC 499K) по DIN 50930-6 согласно Постановлению о питьевой воде (TrinkwV)
Рабочее колесо	Синтетический материал (PPS - 40% GF)
Вал насоса	Нержавеющая сталь (X39CrMo17-1)
Подшипники	Графит, пропитанный синтетической смолой

Минимальный подпор на всасывающем патрубке во избежание кавитации при температуре перекачиваемой воды	
Минимальное давление на входе при температурах жидкости 50/95/110°C	5 / 12 / 18 м

Данные для заказа	
Изделие	Wilo
Тип	Stratos-Z 40/1-12
Арт.-№	2066865
Вес, прим. *m*	16 кг

Технический паспорт: Stratos-Z 40/1-12

Габаритный чертеж

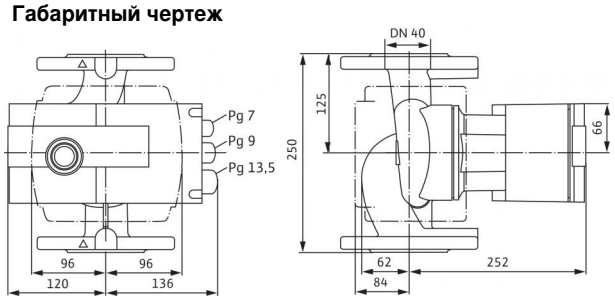

Схема подключения

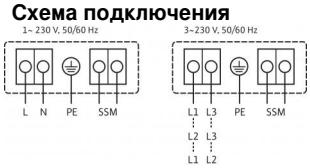

SSM:	Обобщенная сигнализация неисправности (нормальнозамкнутый контакт по VDI 3814, предельно допустимая нагрузка: 1 A, 250 В ~)

Технический паспорт: Stratos-Z 50/1-9

Характеристики

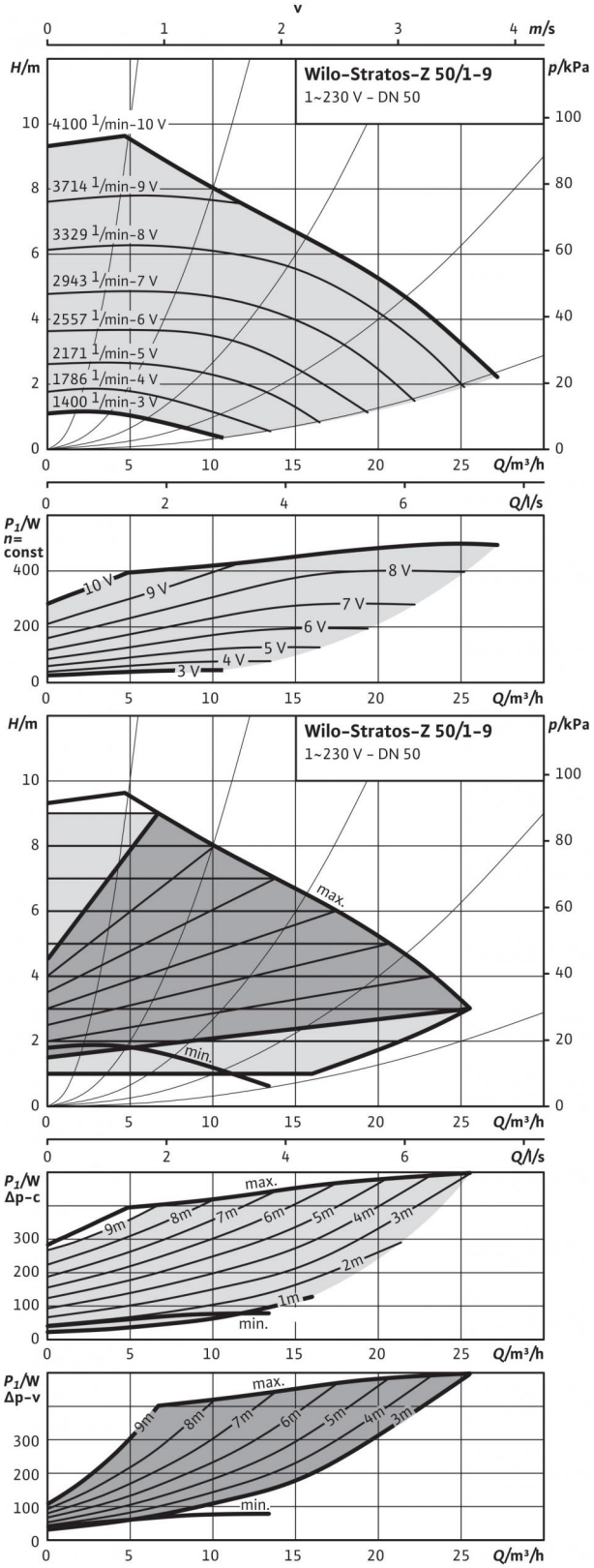

Допустимая перекачиваемая среда (другие среды по запросу)	
Вода систем отопления (согласно VDI 2035)	•
Водогликолевая смесь (макс. 1:1; при доле гликоля более 20 % необходимо проверять рабочие характеристики)	•
Питьевая вода и вода для производства пищевых продуктов согласно Постановлению о питьевой воде 2001 г. (TrinkwV 2001)	• (кроме насосов из серого чугуна)

Допустимая область применения	
Диапазон температур при макс. температуре окружающей среды +40 °C	-10...+110 °C
Диапазон температур при использовании в циркуляционных системах ГВС при макс. температуре окружающей среды +40 °C	0°C...+80°C
Максимально допустимая общая жесткость жидкости в циркуляционных системах ГВС	3,57 mmol/l (20 °dH)
Макс. допустимое рабочее давление P_{max}	16 бар

Подсоединения к трубопроводу	
Номинальный внутренний диаметр фланца	DN 50
Габаритная длина l_0	280 мм

Мотор/электроника	
Индекс энергоэффективности (EEI)	≤ 0.20
Создаваемые помехи	EN 61800-3;2004+A1;2012/жилые зоны (C1)
Помехозащищенность	EN 61800-3;2004+A1;2012 /industrial environment (C2)
Регулирование частоты вращения	Частотный преобразователь (ЧП)
Степень защиты	IP X4D
Класс изоляции	F
Подключение к сети	1~230 В, 50/60 Гц
Номинальная мощность электродвигателя P_2	400 Вт
Частота вращения N	1400 - 4100 об/мин
Потребляемая мощность P_1	25 - 490 Вт
Потребление тока I	0,20 - 2,15 A
Защита электродвигателя	Встроенная
Резьбовой ввод для кабеля PG	1x7/1x9/1x13,5

Материалы	
Корпус насоса	Бронза (CC 499K) по DIN 50930-6 согласно Постановлению о питьевой воде (TrinkwV)
Рабочее колесо	Синтетический материал (PPS - 40% GF)
Вал насоса	Нержавеющая сталь (X39CrMo17-1)
Подшипники	Графит, пропитанный синтетической смолой

Минимальный подпор на всасывающем патрубке во избежание кавитации при температуре перекачиваемой воды	
Минимальное давление на входе при температурах жидкости 50/95/110°C	5 / 12 / 18 м

Данные для заказа	
Изделие	Wilo
Тип	Stratos-Z 50/1-9
Арт.-№	2069736
Вес, прим. m	17 кг

Технический паспорт: Stratos-Z 50/1-9

Габаритный чертеж

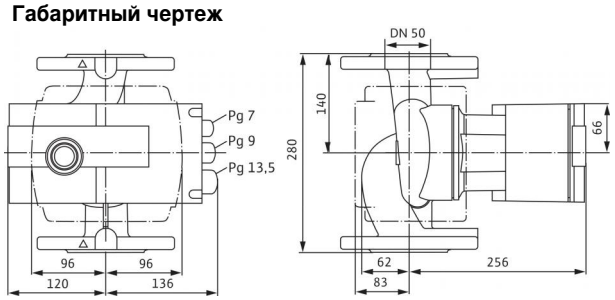

Схема подключения

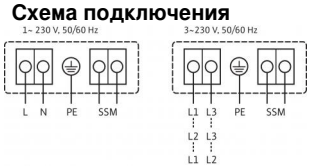

SSM:	Обобщенная сигнализация неисправности (нормальнозамкнутый контакт по VDI 3814, предельно допустимая нагрузка: 1 A, 250 В ~)

Технический паспорт: Stratos-Z 50/1-9

Характеристики

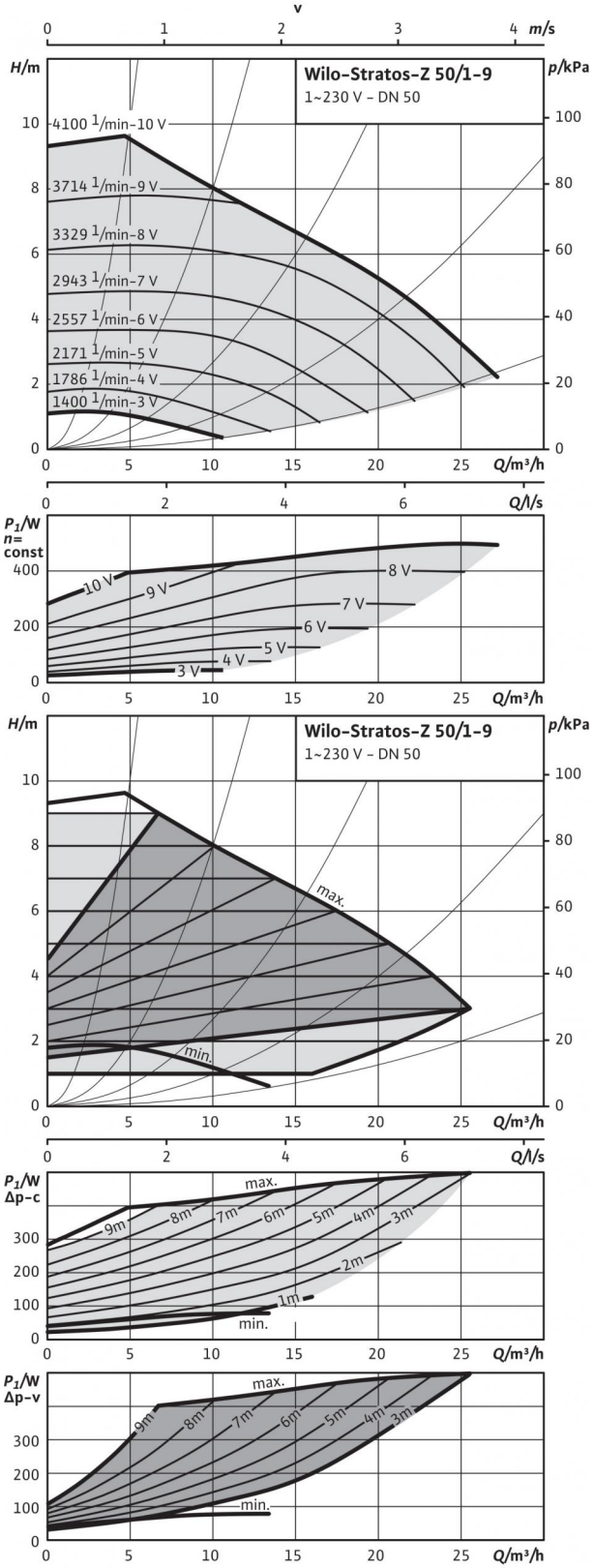

Допустимая перекачиваемая среда (другие среды по запросу)	
Вода систем отопления (согласно VDI 2035)	•
Водогликолевая смесь (макс. 1:1; при доле гликоля более 20 % необходимо проверять рабочие характеристики)	•
Питьевая вода и вода для производства пищевых продуктов согласно Постановлению о питьевой воде 2001 г. (TrinkwV 2001)	• (кроме насосов из серого чугуна)

Допустимая область применения	
Диапазон температур при макс. температуре окружающей среды +40 °C	-10...+110 °C
Диапазон температур при использовании в циркуляционных системах ГВС при макс. температуре окружающей среды +40 °C	0°C...+80°C
Максимально допустимая общая жесткость жидкости в циркуляционных системах ГВС	3,57 mmol/l (20 °dH)
Макс. допустимое рабочее давление P_{max}	6/10 бар

Подсоединения к трубопроводу	
Фланец	Комбинированный фланец PN6/10 (фланец PN 16 согласно EN 1092-2)
Номинальный внутренний диаметр фланца	DN 50
Габаритная длина l_0	280 мм

Мотор/электроника	
Индекс энергоэффективности (EEI)	≤ 0.20
Создаваемые помехи	EN 61800-3;2004+A1;2012/жилые зоны (C1)
Помехозащищенность	EN 61800-3;2004+A1;2012 /industrial environment (C2)
Регулирование частоты вращения	Частотный преобразователь (ЧП)
Степень защиты	IP X4D
Класс изоляции	F
Подключение к сети	1~230 В, 50/60 Гц
Номинальная мощность электродвигателя P_2	400 Вт
Частота вращения *N*	1400 - 4100 об/мин
Потребляемая мощность P_1	25 - 490 Вт
Потребление тока *I*	0,20 - 2,15 A
Защита электродвигателя	Встроенная
Резьбовой ввод для кабеля *PG*	1x7/1x9/1x13,5

Материалы	
Корпус насоса	Бронза (CC 499K) по DIN 50930-6 согласно Постановлению о питьевой воде (TrinkwV)
Рабочее колесо	Синтетический материал (PPS - 40% GF)
Вал насоса	Нержавеющая сталь (X39CrMo17-1)
Подшипники	Графит, пропитанный синтетической смолой

Минимальный подпор на всасывающем патрубке во избежание кавитации при температуре перекачиваемой воды	
Минимальное давление на входе при температурах жидкости 50/95/110°C	5 / 12 / 18 м

Технический паспорт: Stratos-Z 50/1-9

Габаритный чертеж

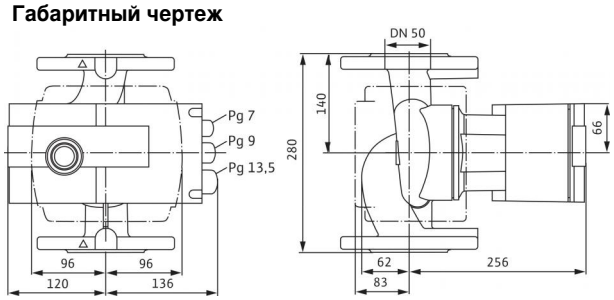

Схема подключения

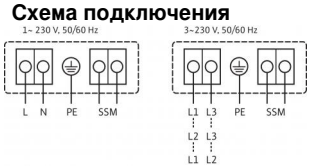

SSM:	Обобщенная сигнализация неисправности (нормальнозамкнутый контакт по VDI 3814, предельно допустимая нагрузка: 1 A, 250 В ~)

Данные для заказа	
Изделие	Wilo
Тип	Stratos-Z 50/1-9
Арт.-№	2090474
Вес, прим. *m*	17 кг

Технический паспорт: Stratos-Z 65/1-12

Характеристики

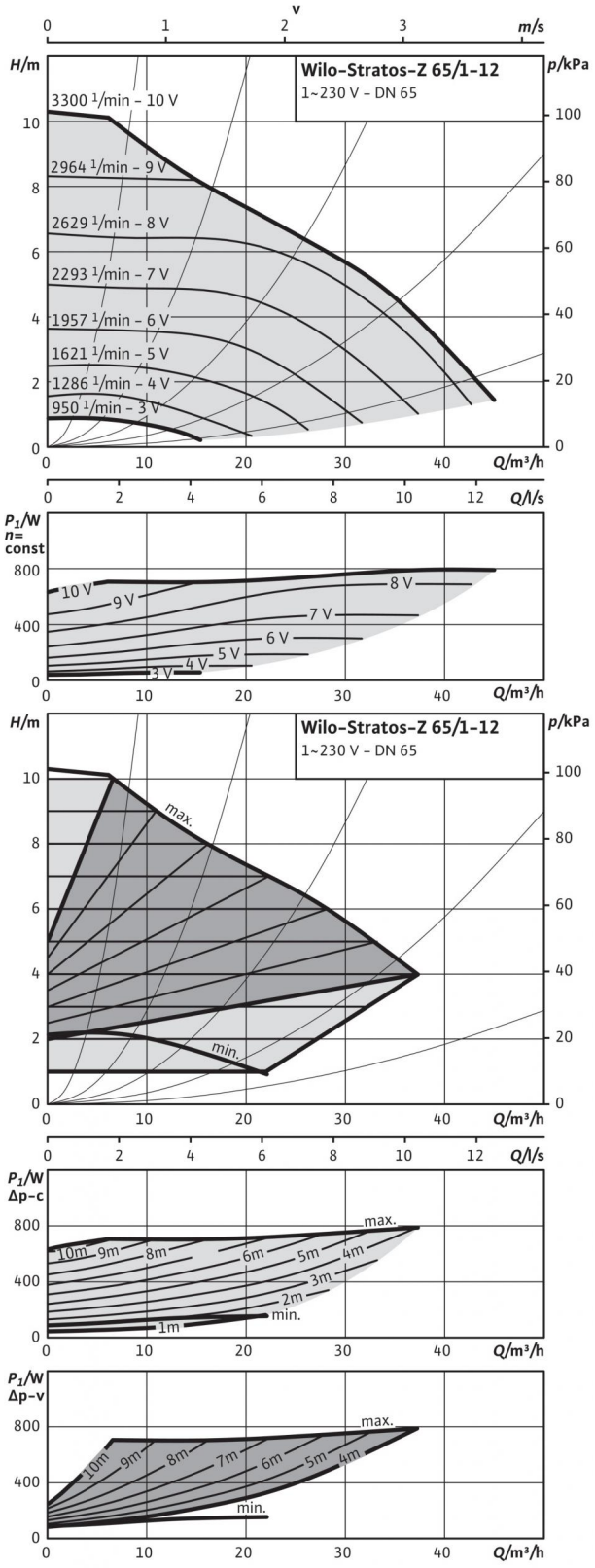

Допустимая перекачиваемая среда (другие среды по запросу)	
Вода систем отопления (согласно VDI 2035)	•
Водогликолевая смесь (макс. 1:1; при доле гликоля более 20 % необходимо проверять рабочие характеристики)	•
Питьевая вода и вода для производства пищевых продуктов согласно Постановлению о питьевой воде 2001 г. (TrinkwV 2001)	• (кроме насосов из серого чугуна)

Допустимая область применения	
Диапазон температур при макс. температуре окружающей среды +40 °C	-10...+110 °C
Диапазон температур при использовании в циркуляционных системах ГВС при макс. температуре окружающей среды +40 °C	0°C...+80°C
Максимально допустимая общая жесткость жидкости в циркуляционных системах ГВС	3,57 mmol/l (20 °dH)
Макс. допустимое рабочее давление P_{max}	6/10 бар

Подсоединения к трубопроводу	
Фланец	Комбинированный фланец PN6/10 (фланец PN 16 согласно EN 1092-2)
Номинальный внутренний диаметр фланца	DN 65
Габаритная длина l_0	340 мм

Мотор/электроника	
Индекс энергоэффективности (EEI)	≤ 0.20
Создаваемые помехи	EN 61800-3;2004+A1;2012/жилые зоны (C1)
Помехозащищенность	EN 61800-3;2004+A1;2012 /industrial environment (C2)
Регулирование частоты вращения	Частотный преобразователь (ЧП)
Степень защиты	IP X4D
Класс изоляции	F
Подключение к сети	1~230 В, 50/60 Гц
Номинальная мощность электродвигателя P_2	650 Вт
Частота вращения N	950 - 3300 об/мин
Потребляемая мощность P_1	38 - 800 Вт
Потребление тока I	0,30 - 3,50 A
Защита электродвигателя	Встроенная
Резьбовой ввод для кабеля PG	1x7/1x9/1x13,5

Материалы	
Корпус насоса	Бронза (CC 499K) по DIN 50930-6 согласно Постановлению о питьевой воде (TrinkwV)
Рабочее колесо	Синтетический материал (PPE - 30% GF)
Вал насоса	Нержавеющая сталь (X39CrMo17-1)
Подшипники	Графит, пропитанный синтетической смолой

Минимальный подпор на всасывающем патрубке во избежание кавитации при температуре перекачиваемой воды	
Минимальное давление на входе при температурах жидкости 50/95/110°C	7 / 15 / 23 м

Технический паспорт: Stratos-Z 65/1-12

Габаритный чертеж

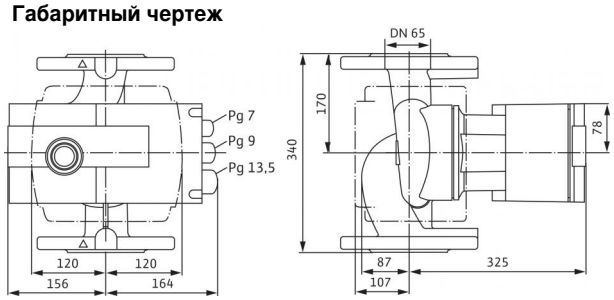

Схема подключения

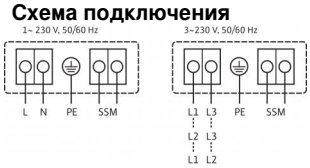

SSM:	Обобщенная сигнализация неисправности (нормальнозамкнутый контакт по VDI 3814, предельно допустимая нагрузка: 1 A, 250 В ~)

Данные для заказа	
Изделие	Wilo
Тип	Stratos-Z 65/1-12
Арт.-№	2152257
Вес, прим. *m*	31 кг

Технический паспорт: Stratos-Z 65/1-12

Характеристики

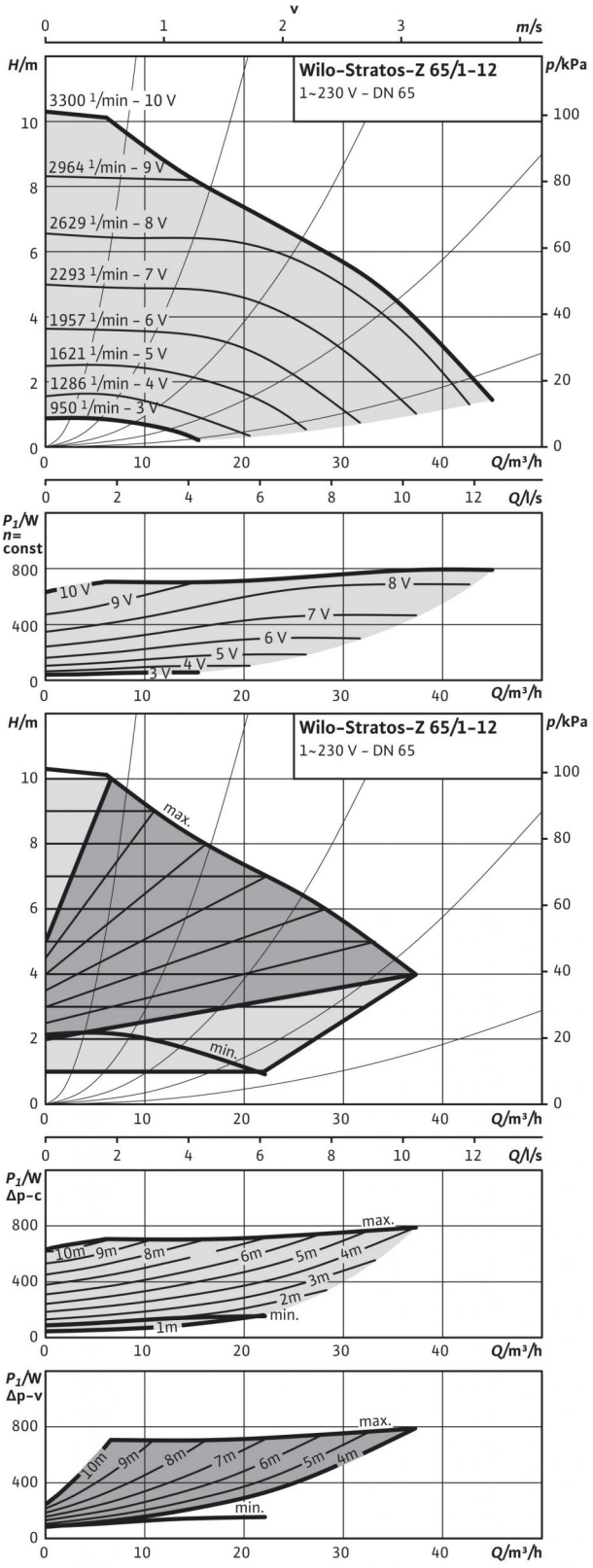

Допустимая перекачиваемая среда (другие среды по запросу)	
Вода систем отопления (согласно VDI 2035)	•
Водогликолевая смесь (макс. 1:1; при доле гликоля более 20 % необходимо проверять рабочие характеристики)	•
Питьевая вода и вода для производства пищевых продуктов согласно Постановлению о питьевой воде 2001 г. (TrinkwV 2001)	• (кроме насосов из серого чугуна)

Допустимая область применения	
Диапазон температур при макс. температуре окружающей среды +40 °C	-10...+110 °C
Диапазон температур при использовании в циркуляционных системах ГВС при макс. температуре окружающей среды +40 °C	0°C...+80°C
Максимально допустимая общая жесткость жидкости в циркуляционных системах ГВС	3,57 mmol/l (20 °dH)
Макс. допустимое рабочее давление P_{max}	16 бар

Подсоединения к трубопроводу	
Номинальный внутренний диаметр фланца	DN 65
Габаритная длина l_0	340 мм

Мотор/электроника	
Индекс энергоэффективности (EEI)	≤ 0.20
Создаваемые помехи	EN 61800-3;2004+A1;2012/жилые зоны (C1)
Помехозащищенность	EN 61800-3;2004+A1;2012 /industrial environment (C2)
Регулирование частоты вращения	Частотный преобразователь (ЧП)
Степень защиты	IP X4D
Класс изоляции	F
Подключение к сети	1~230 В, 50/60 Гц
Номинальная мощность электродвигателя P_2	650 Вт
Частота вращения *N*	950 - 3300 об/мин
Потребляемая мощность P_1	38 - 800 Вт
Потребление тока *I*	0,30 - 3,50 A
Защита электродвигателя	Встроенная
Резьбовой ввод для кабеля *PG*	1x7/1x9/1x13,5

Материалы	
Корпус насоса	Бронза (CC 499K) по DIN 50930-6 согласно Постановлению о питьевой воде (TrinkwV)
Рабочее колесо	Синтетический материал (PPE - 30% GF)
Вал насоса	Нержавеющая сталь (X39CrMo17-1)
Подшипники	Графит, пропитанный синтетической смолой

Минимальный подпор на всасывающем патрубке во избежание кавитации при температуре перекачиваемой воды	
Минимальное давление на входе при температурах жидкости 50/95/110°C	7 / 15 / 23 м

Данные для заказа	
Изделие	Wilo
Тип	Stratos-Z 65/1-12
Арт.-№	2099029
Вес, прим. *m*	31 кг

Boiler-Gas.ru
Перейти на сайт

wilo

Технический паспорт: Stratos-Z 65/1-12

Габаритный чертеж

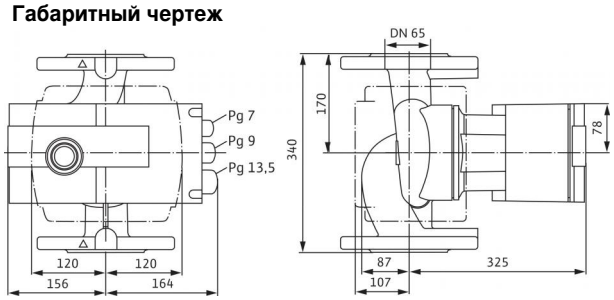

Схема подключения

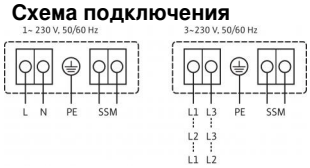

SSM:	Обобщенная сигнализация неисправности (нормальнозамкнутый контакт по VDI 3814, предельно допустимая нагрузка: 1 A, 250 В ~)