Boiler-Gas.ru
Перейти на сайт

wilo

# Описание серии: Wilo-Star-Z

Аналогично рисунку

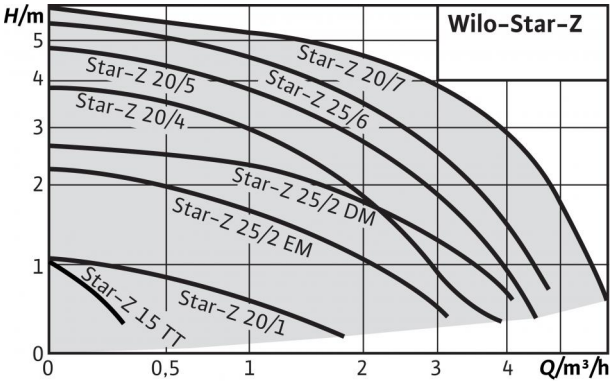


**Тип**

Циркуляционные насосы с мокрым ротором с резьбовым соединением

**Применение**

Циркуляционные системы питьевого водоснабжения, для применения в промышленности и оборудовании для зданий и сооружений.

Данный циркуляционный насос предусмотрен только для перекачивания питьевой воды.

**Обозначение**

| | |
|---|---|
| Пример: | **Wilo-Star-Z 20/1Wilo-Star-Z 15 TT** |
| **Star** | Стандартный насос |
| **Z** | Циркуляционный насос |
| **20**/ | Номинальный внутренний диаметр для подсоединения |
| **1** | Номинальный напор [м] |
| **TT** | Со встроенным таймером и управлением температурой (только Z 15 TT) |
| **EM** | однофазный электродвигатель (1~) |
| **DM** | трехфазный электродвигатель (3~) |
| **-3** | 3 ступени частоты вращения |

**Особенности/преимущества продукции**

- Однофазные насосы с быстрым электрическим подсоединением
- Все пластмассовые детали, находящиеся в контакте с перекачиваемой средой, имеют допуск KTW
- Серийная теплоизоляция для Star-Z 15 TT.
- Star-Z 15 TT со встроенным таймером и термостатом, ЖК-дисплеем с языком символов, технологией зеленой кнопки и автоматическим распознаванием термической дезинфекции котла, а также шаровым запорным вентилем со стороны всасывания и обратным клапаном с напорной стороны.

**Технические характеристики**

# Описание серии: Wilo-Star-Z

**Технические характеристики**

- Постоянная частота вращения или три выборочные ступени частоты вращения для Star-Z...-3
- Температура перекачиваемых жидкостей:
  - Питьевая вода до 3,21 ммоль/л (18 °dH): макс. +65° C, в кратковременном режиме работы (2 ч) до +70° C
- Подключение к сети 1~230 В, 50 Гц или для Star-Z 25/2 DM 3~400 В, 50 Гц
- Класс защиты IP 44 (IP 42 при Star-Z 15 TT)
- Номинальный внутренний диаметр Rp ½, Rp 1
- Макс. рабочее давление 10 бар

**Оснащение/функции**

**Режимы работы**

- Переключение ступеней частоты вращения (только Star-Z...-3)

**Ручное управление**

- Регулировка ступеней частоты вращения (1 ступень частоты вращения, 3 ступени частоты вращения у насосов Star-Z...-3)

**Автоматическое управление**

- Таймер для программирования 3 значений времени включения или выключения (только Z 15 TT)
- Управление температурой для поддержания постоянной величины температуры в обратной линии системы циркуляции питьевой воды (только Z 15 TT)
- Стандартная программа термической дезинфекции (распознавание и поддержание процесса термической дезинфекции котла) (только Z 15 TT)
- Защита от блокировки (только Z 15 TT)

**Сигнализация и индикация**

- ЖК-дисплей для индикации параметров насоса и кодов ошибок (только Z 15 TT)

**Оснащение**

- Отливка под ключ на корпусе насоса (только Star-Z 25)
- Возможен подвод кабеля с двух сторон (только Star-Z 20, Star-Z 25)
- Быстрое подключение при помощи пружинных клемм
- Электродвигатель, устойчивый к токам блокировки
- Встроенный обратный клапан с напорной стороны (только Star-Z 15 TT)
- Встроенный шаровой запорный вентиль (только Star-Z 15 TT)
- С таймером (только Z 15 TT)

**Материалы**

- Корпус насоса:
  - латунь: Star-Z 15
  - бронза: Star-Z 20, Star-Z 25
- Рабочее колесо: Синтетический материал
- Вал:
  - нержавеющая сталь: Star-Z 15
  - Оксидная керамика: Star-Z 20, Star-Z 25
- Подшипники: Графит, пропитанный синтетической смолой

**Комплект поставки**

- Насос
- Уплотнения при резьбовом подсоединении
- Инструкция по монтажу и эксплуатации
- Теплоизоляция (только Star-Z 15 TT)

**Принадлежности**

- Резьбовые соединения
- Компенсаторы
- Теплоизолирующие кожухи для Star-Z 20, 25
- Специальный латунный штуцер для насосов с резьбовым соединением:
  внешняя резьба/внутри клемма для припайки
- Подключаемый модуль часового выключателя Wilo-S1R-h для Star-Z 20/1, Z 25/2 EM (исполнение для однофазного тока)
- Реле времени Wilo-SK 601N в сочетании с Wilo-SK 602N (в качестве контактора) для Star-Z 25/2 DM (трехфазное исполнение)
- Реле времени Wilo-SK 601N для выключения/включения по времени для Star-Z 20, 25

Boiler-Gas.ru
Перейти на сайт

wilo

## Рабочее поле: Wilo-Star-Z

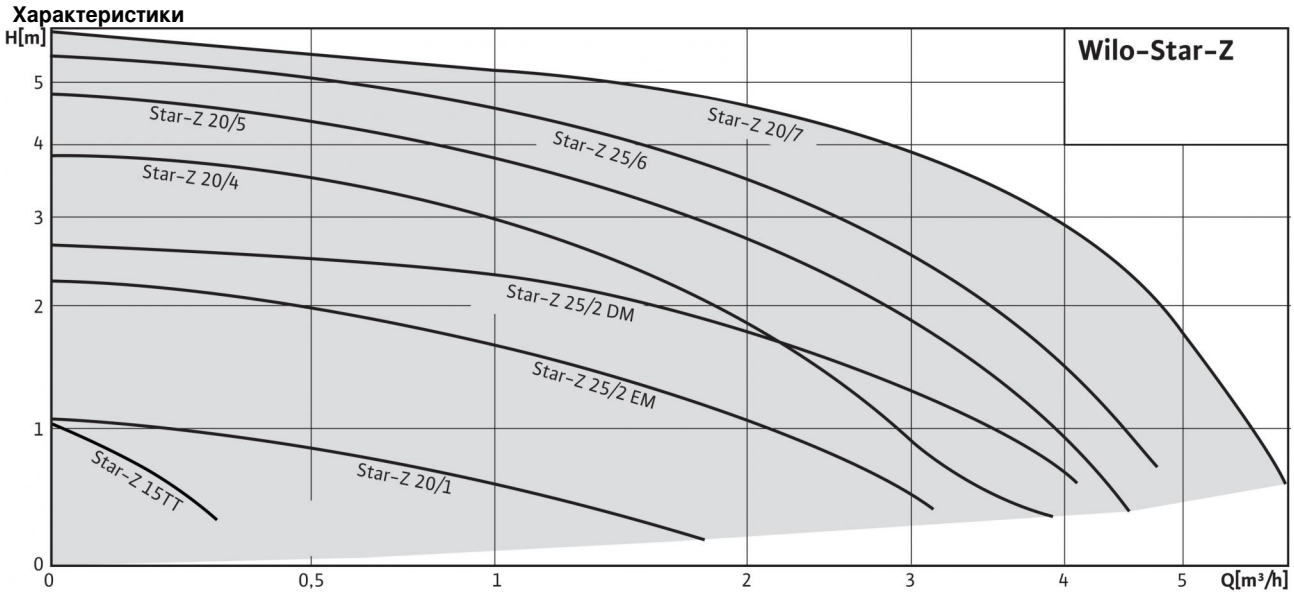

Boiler-Gas.ru
Перейти на сайт

wilo

## Список изделий: Wilo-Star-Z

| Тип | Макс. расход $Q_{max}$ | Макс. напор $H_{max}$ | Резьба | Резьбовое соединение труб | Номинальное давление *PN* | Монтажная длина *L0* | Подключение к сети | Вес брутто *m* | Штук на поддон | Арт.-№ |
|---|---|---|---|---|---|---|---|---|---|---|
| Star-Z 15 TT | 0.3 м3/ч | 1.1 M | G 1 | Rp ½ | 10 бар | 138 мм | 1~230 V, 50 Hz | 2.3 кг | 147 | 4110919 |
| Star-Z 20/1 | 1.7 м3/ч | 1 M | G 1 | Rp ½ | 10 бар | 140 мм | 1~230 V, 50 Hz | 2.2 кг | 256 | 4028111 |
| Star-Z 20/4-3 | 3.5 м3/ч | 4 M | G 1¼ | Rp ¾ | 10 бар | 150 мм | 1~230 V, 50 Hz | 2.4 кг | 256 | 4081193 |
| Star-Z 20/5-3 | 4.5 м3/ч | 5 M | G 1¼ | Rp ¾ | 10 бар | 150 мм | 1~230 V, 50 Hz | 2.5 кг | 256 | 4081198 |
| Star-Z 20/7-3 | 5.5 м3/ч | 6 M | G 1¼ | Rp ¾ | 10 бар | 150 мм | 1~230 V, 50 Hz | 2.9 кг | 256 | 4081203 |
| Star-Z 25/2 DM | 3.7 м3/ч | 2.9 M | G 1½ | Rp 1 | 10 бар | 180 мм | 3~400В В, 50 Гц | 2.6 кг | 90 | 4037124 |
| Star-Z 25/2 EM | 3.1 м3/ч | 2 M | G 1½ | Rp 1 | 10 бар | 180 мм | 1~230 V, 50 Hz | 2.4 кг | 256 | 4029062 |
| Star-Z 25/6-3 | 4.8 м3/ч | 6 M | G 1½ | Rp 1 | 10 бар | 180 мм | 1~230 V, 50 Hz | 2.7 кг | 256 | 4047573 |

Boiler-Gas.ru
Перейти на сайт

# Технический паспорт: Star-Z 15 TT

## Характеристики Переменный ток

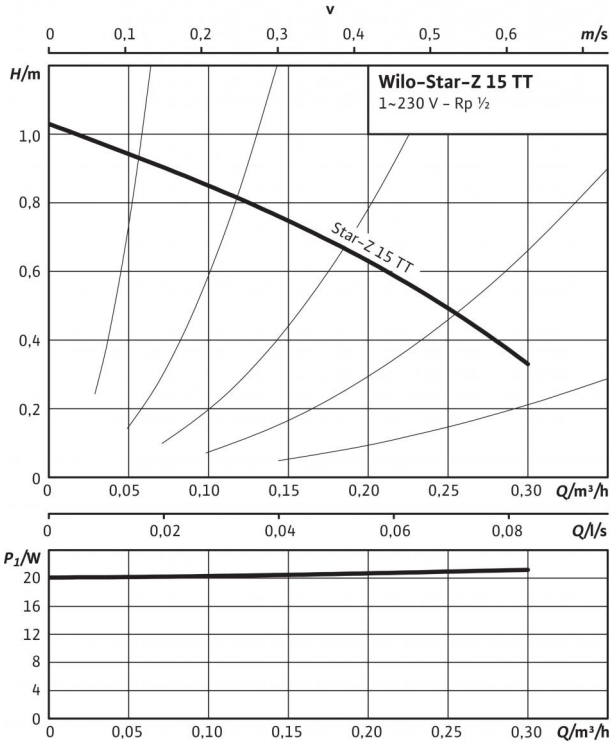


## Габаритный чертеж A

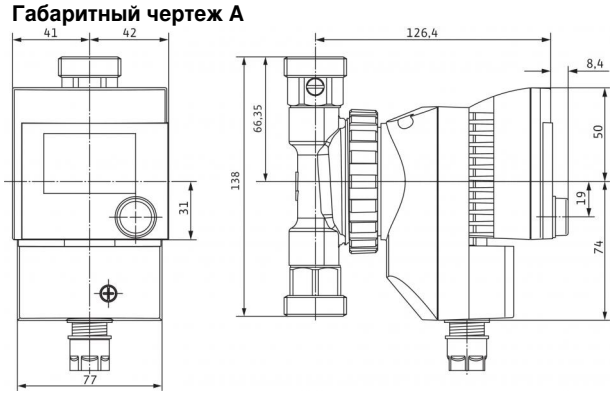


## Схема подключения 1~230 В

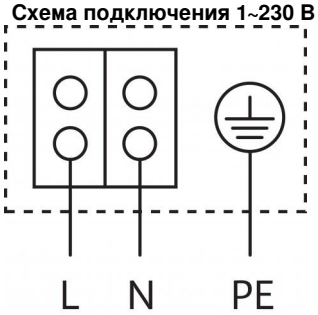


Электродвигатель, устойчивый к токам блокировки
Однофазный электродвигатель (EM), 2-полюсный - 1~230 В, 50 Гц
со встроенным конденсатором

| Допустимая перекачиваемая среда (другие среды по запросу) | |
|---|---|
| Питьевая вода и вода для производства пищевых продуктов согласно Постановлению о питьевой воде 2001 г. (TrinkwV 2001) | • |

| Допустимая область применения | |
|---|---|
| Диапазон температур при использовании в циркуляционных системах ГВС при макс. температуре окружающей среды +40 °C | +2 ... +65 °C |
| Диапазон температур при использовании в циркуляционных системах ГВС при макс. температуре окружающей среды +40 °C в кратковременном режиме 2 ч *T* | 70 °C |
| Максимально допустимая общая жесткость жидкости в циркуляционных системах ГВС | 3,21 mmol/l (18 °dH) |
| Макс. допустимое рабочее давление $P_{max}$ | 10 бар |

| Подсоединения к трубопроводу | |
|---|---|
| Резьбовое соединение труб | Rp ½ |
| Резьба | G 1 |
| Монтажная длина *L0* | 138 мм |

| Мотор/электроника | |
|---|---|
| Создаваемые помехи | EN 61000-6-3 |
| Помехозащищенность | EN 61000-6-2 |
| Степень защиты | IP 42 |
| Класс изоляции | F |
| Подключение к сети | 1~230 V, 50 Hz |
| Частота вращения *N* | 2700 об/мин |
| Потребляемая мощность $P_1$ | max. 22 Вт |
| Потребление тока *I* | max. 0,25 A |
| Защита электродвигателя | не требуется (устойчив к токам блокировки) |
| Резьбовой ввод для кабеля *PG* | 1x9 |

| Материалы | |
|---|---|
| Корпус насоса | Латунь (CuZn40Pb2) |
| Рабочее колесо | Синтетический материал (PPO) |
| Вал насоса | Керамика |
| Подшипники | Графит, пропитанный синтетической смолой |

| Минимальный подпор на всасывающем патрубке во избежание кавитации при температуре перекачиваемой воды | |
|---|---|
| Минимальное давление на входе при температурах жидкости 40/65/110 °C | 0,5 / 2 / 0 м |

| Данные для заказа | |
|---|---|
| Изделие | Wilo |
| Тип | Star-Z 15 TT |
| Арт.-№ | 4110919 |
| Вес, прим. *m* | 2.33 кг |

# Технический паспорт: Star-Z 20/1

## Характеристики Переменный ток

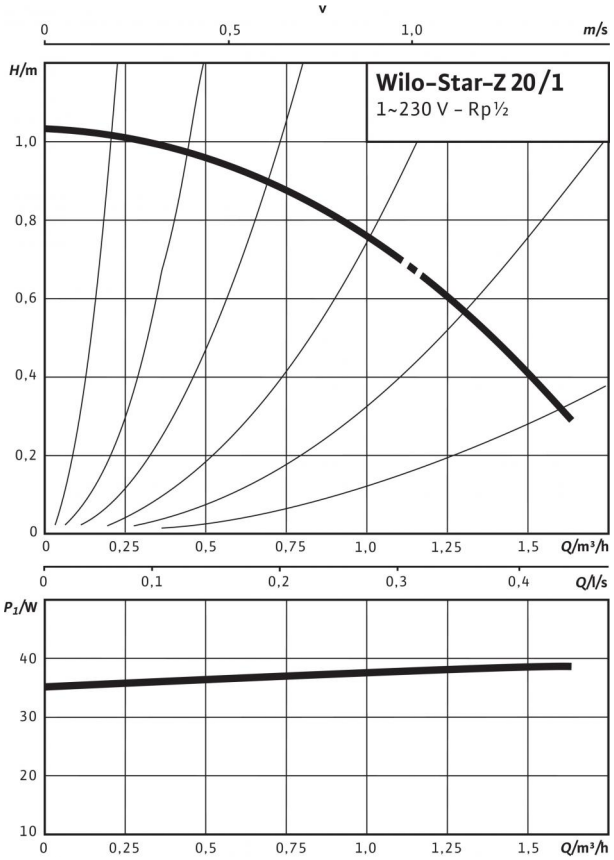


## Габаритный чертеж

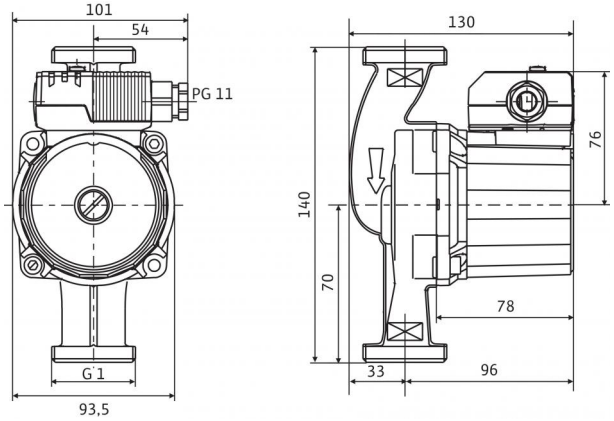


## Схема подключения 1~230 В

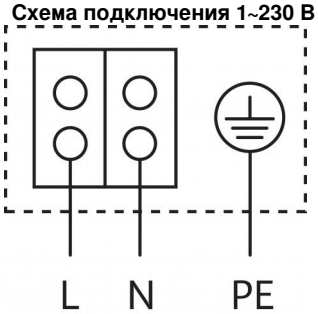


Электродвигатель, устойчивый к токам блокировки
Однофазный электродвигатель (EM), 2-полюсный - 1~230 В, 50 Гц
со встроенным конденсатором

| Допустимая перекачиваемая среда (другие среды по запросу) | |
|---|---|
| Питьевая вода и вода для производства пищевых продуктов согласно Постановлению о питьевой воде 2001 г. (TrinkwV 2001) | • |

| Допустимая область применения | |
|---|---|
| Диапазон температур при использовании в циркуляционных системах ГВС при макс. температуре окружающей среды +40 °C | +2 ... +65 °C |
| Диапазон температур при использовании в циркуляционных системах ГВС при макс. температуре окружающей среды +40 °C в кратковременном режиме 2 ч *T* | 70 °C |
| Максимально допустимая общая жесткость жидкости в циркуляционных системах ГВС | 3,21 mmol/l (18 °dH) |
| Макс. допустимое рабочее давление $P_{max}$ | 10 бар |

| Подсоединения к трубопроводу | |
|---|---|
| Резьбовое соединение труб | Rp ½ |
| Резьба | G 1 |
| Монтажная длина *L0* | 140 мм |

| Мотор/электроника | |
|---|---|
| Создаваемые помехи | EN 61000-6-3 |
| Помехозащищенность | EN 61000-6-2 |
| Степень защиты | IP 44 |
| Класс изоляции | F |
| Подключение к сети | 1~230 V, 50 Hz |
| Частота вращения *N* | 2700 об/мин |
| Потребляемая мощность $P_1$ | 36 - 38 Вт |
| Потребление тока *I* | max. 0,18 A |
| Защита электродвигателя | не требуется (устойчив к токам блокировки) |
| Резьбовой ввод для кабеля *PG* | 1x11 |

| Материалы | |
|---|---|
| Корпус насоса | Бронза (CC 499K) по DIN 50930-6 согласно Постановлению о питьевой воде (TrinkwV) |
| Рабочее колесо | Синтетический материал (PPO) |
| Вал насоса | Оксидная керамика, коричневая (Al2O3) |
| Подшипники | Графит, пропитанный синтетической смолой |

| Минимальный подпор на всасывающем патрубке во избежание кавитации при температуре перекачиваемой воды | |
|---|---|
| Минимальное давление на входе при температурах жидкости 40/65/110 °C | 0,5 / 3 / 10 м |

| Данные для заказа | |
|---|---|
| Изделие | Wilo |
| Тип | Star-Z 20/1 |
| Арт.-№ | 4028111 |
| Вес, прим. *m* | 2.24 кг |

# Технический паспорт: Star-Z 20/4-3

## Характеристики Переменный ток

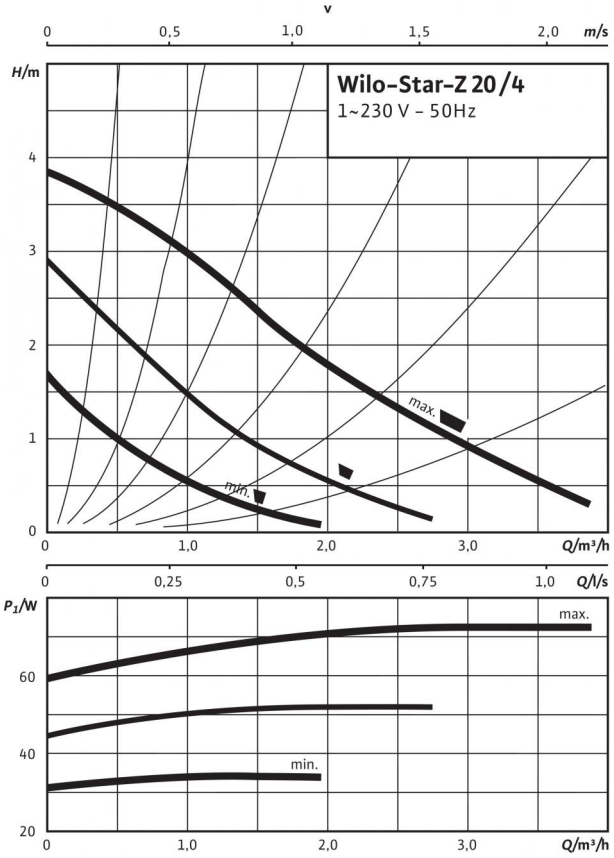


## Габаритный чертеж

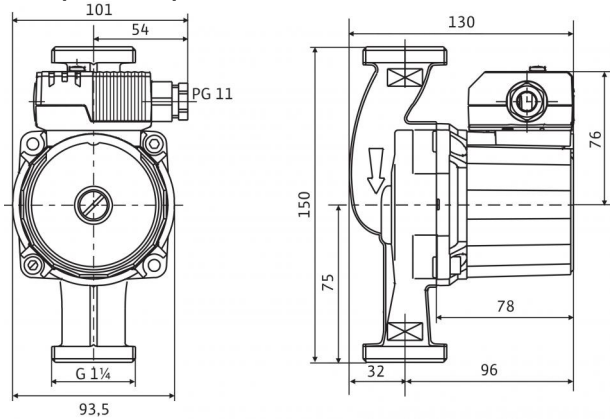


## Схема подключения 1~230 В

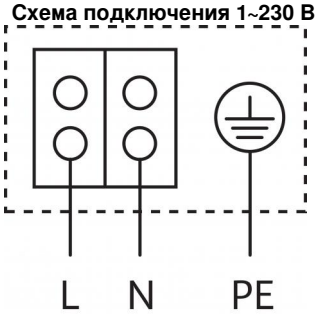


Электродвигатель, устойчивый к токам блокировки
Однофазный электродвигатель (EM), 2-полюсный - 1~230 В, 50 Гц
со встроенным конденсатором

| Допустимая перекачиваемая среда (другие среды по запросу) | |
|---|---|
| Питьевая вода и вода для производства пищевых продуктов согласно Постановлению о питьевой воде 2001 г. (TrinkwV 2001) | • |

| Допустимая область применения | |
|---|---|
| Диапазон температур при использовании в циркуляционных системах ГВС при макс. температуре окружающей среды +40 °C | +2 ... +65 °C |
| Диапазон температур при использовании в циркуляционных системах ГВС при макс. температуре окружающей среды +40 °C в кратковременном режиме 2 ч *T* | 70 °C |
| Максимально допустимая общая жесткость жидкости в циркуляционных системах ГВС | 3,21 mmol/l (18 °dH) |
| Макс. допустимое рабочее давление $P_{max}$ | 10 бар |

| Подсоединения к трубопроводу | |
|---|---|
| Резьбовое соединение труб | Rp ¾ |
| Резьба | G 1¼ |
| Монтажная длина *L0* | 150 мм |

| Мотор/электроника | |
|---|---|
| Создаваемые помехи | EN 61000-6-3 |
| Помехозащищенность | EN 61000-6-2 |
| Степень защиты | IP 44 |
| Класс изоляции | F |
| Подключение к сети | 1~230 V, 50 Hz |
| Частота вращения *N* | 1700 - 2600 об/мин |
| Потребляемая мощность $P_1$ | 29 - 71 Вт |
| Потребление тока *I* | max. 0,31 A |
| Защита электродвигателя | не требуется (устойчив к токам блокировки) |
| Резьбовой ввод для кабеля *PG* | 1x11 |

| Материалы | |
|---|---|
| Корпус насоса | Бронза (CC 491K) по DIN 50930-6 согласно Постановлению о питьевой воде (TrinkwV) |
| Рабочее колесо | Синтетический материал (PPO) |
| Вал насоса | Оксидная керамика, коричневая (Al2O3) |
| Подшипники | Графит, пропитанный синтетической смолой |

| Минимальный подпор на всасывающем патрубке во избежание кавитации при температуре перекачиваемой воды | |
|---|---|
| Минимальное давление на входе при температурах жидкости 40/65/110 °C | 0 / 3 / 10 м |

| Данные для заказа | |
|---|---|
| Изделие | Wilo |
| Тип | Star-Z 20/4-3 |
| Арт.-№ | 4081193 |
| Вес, прим. *m* | 2.36 кг |

# Технический паспорт: Star-Z 20/5-3

## Характеристики Переменный ток

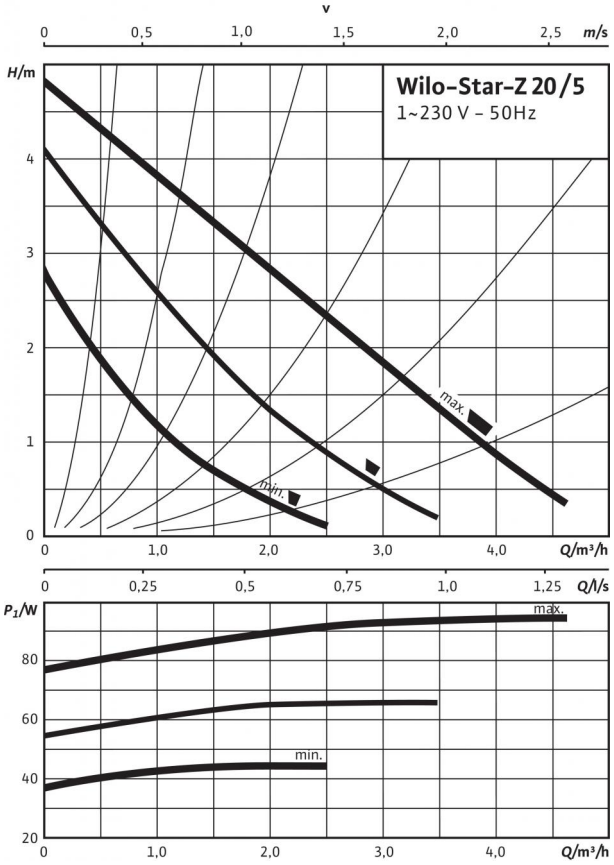


## Габаритный чертеж

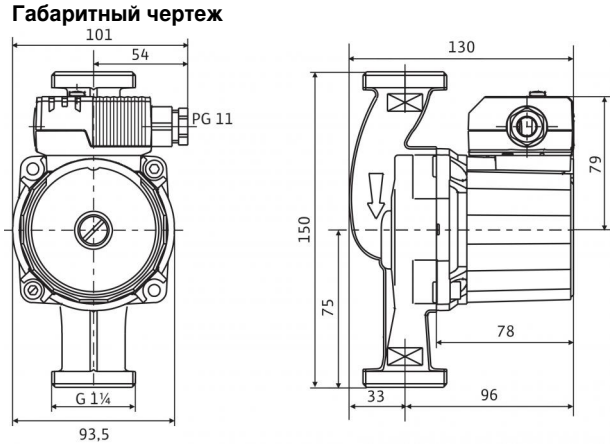


## Схема подключения 1~230 В

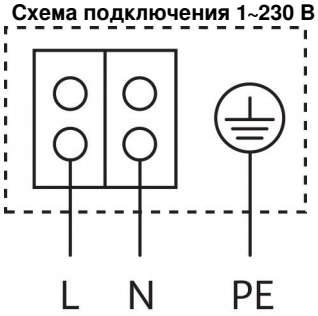


Электродвигатель, устойчивый к токам блокировки
Однофазный электродвигатель (EM), 2-полюсный - 1~230 В, 50 Гц
со встроенным конденсатором

| Допустимая перекачиваемая среда (другие среды по запросу) | |
|---|---|
| Питьевая вода и вода для производства пищевых продуктов согласно Постановлению о питьевой воде 2001 г. (TrinkwV 2001) | • |

| Допустимая область применения | |
|---|---|
| Диапазон температур при использовании в циркуляционных системах ГВС при макс. температуре окружающей среды +40 °C | +2 ... +65 °C |
| Диапазон температур при использовании в циркуляционных системах ГВС при макс. температуре окружающей среды +40 °C в кратковременном режиме 2 ч *T* | 70 °C |
| Максимально допустимая общая жесткость жидкости в циркуляционных системах ГВС | 3,21 mmol/l (18 °dH) |
| Макс. допустимое рабочее давление $P_{max}$ | 10 бар |

| Подсоединения к трубопроводу | |
|---|---|
| Резьбовое соединение труб | Rp ¾ |
| Резьба | G 1¼ |
| Монтажная длина *L0* | 150 мм |

| Мотор/электроника | |
|---|---|
| Создаваемые помехи | EN 61000-6-3 |
| Помехозащищенность | EN 61000-6-2 |
| Степень защиты | IP 44 |
| Класс изоляции | F |
| Подключение к сети | 1~230 V, 50 Hz |
| Частота вращения *N* | 2000 - 2600 об/мин |
| Потребляемая мощность $P_1$ | 43 - 93 Вт |
| Потребление тока *I* | max. 0,40 A |
| Защита электродвигателя | не требуется (устойчив к токам блокировки) |
| Резьбовой ввод для кабеля *PG* | 1x11 |

| Материалы | |
|---|---|
| Корпус насоса | Бронза (CC 491K) по DIN 50930-6 согласно Постановлению о питьевой воде (TrinkwV) |
| Рабочее колесо | Синтетический материал (PPO) |
| Вал насоса | Оксидная керамика, коричневая (Al2O3) |
| Подшипники | Графит, пропитанный синтетической смолой |

| Минимальный подпор на всасывающем патрубке во избежание кавитации при температуре перекачиваемой воды | |
|---|---|
| Минимальное давление на входе при температурах жидкости 40/65/110 °C | 0 / 3 / 10 м |

| Данные для заказа | |
|---|---|
| Изделие | Wilo |
| Тип | Star-Z 20/5-3 |
| Арт.-№ | 4081198 |
| Вес, прим. *m* | 2.51 кг |

# Технический паспорт: Star-Z 20/7-3

## Характеристики Переменный ток

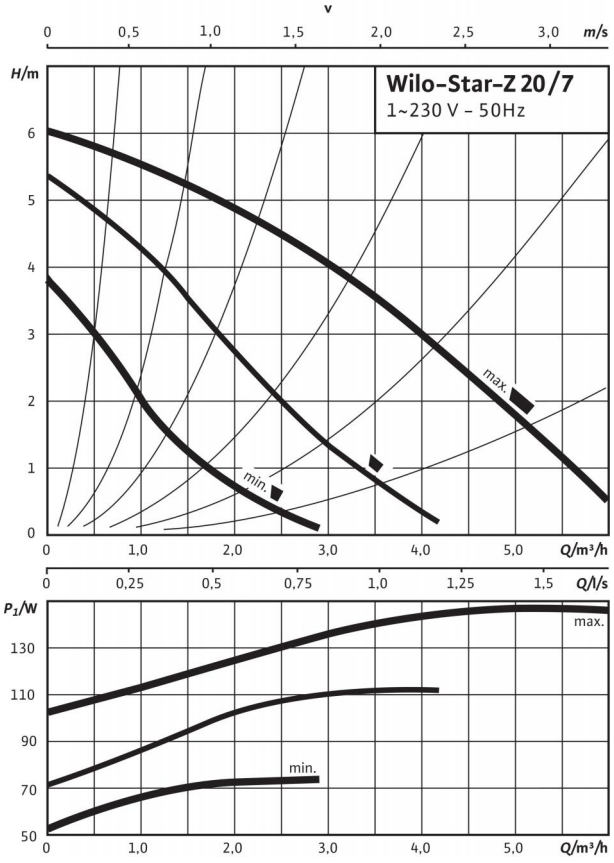


## Габаритный чертеж

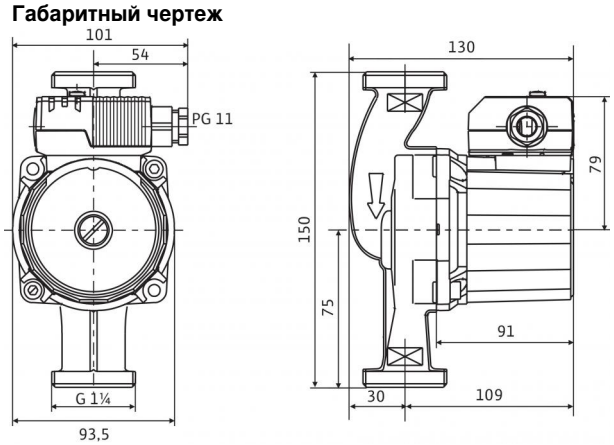


## Схема подключения 1~230 В

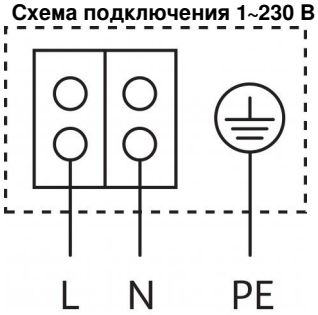


Электродвигатель, устойчивый к токам блокировки
Однофазный электродвигатель (EM), 2-полюсный - 1~230 В, 50 Гц
со встроенным конденсатором

| | |
|---|---|
| **Допустимая перекачиваемая среда (другие среды по запросу)** | |
| Питьевая вода и вода для производства пищевых продуктов согласно Постановлению о питьевой воде 2001 г. (TrinkwV 2001) | • |
| **Допустимая область применения** | |
| Диапазон температур при использовании в циркуляционных системах ГВС при макс. температуре окружающей среды +40 °C | +2 ... +65 °C |
| Диапазон температур при использовании в циркуляционных системах ГВС при макс. температуре окружающей среды +40 °C в кратковременном режиме 2 ч *T* | 70 °C |
| Максимально допустимая общая жесткость жидкости в циркуляционных системах ГВС | 3,21 mmol/l (18 °dH) |
| Макс. допустимое рабочее давление $P_{max}$ | 10 бар |
| **Подсоединения к трубопроводу** | |
| Резьбовое соединение труб | Rp ¾ |
| Резьба | G 1¼ |
| Монтажная длина *L0* | 150 мм |
| **Мотор/электроника** | |
| Создаваемые помехи | EN 61000-6-3 |
| Помехозащищенность | EN 61000-6-2 |
| Степень защиты | IP 44 |
| Класс изоляции | F |
| Подключение к сети | 1~230 V, 50 Hz |
| Частота вращения *N* | 2000 - 2700 об/мин |
| Потребляемая мощность $P_1$ | 52 - 146 Вт |
| Потребление тока *I* | max. 0,65 A |
| Защита электродвигателя | не требуется (устойчив к токам блокировки) |
| Резьбовой ввод для кабеля *PG* | 1x11 |
| **Материалы** | |
| Корпус насоса | Бронза (CC 491K) по DIN 50930-6 согласно Постановлению о питьевой воде (TrinkwV) |
| Рабочее колесо | Синтетический материал (PPO) |
| Вал насоса | Оксидная керамика, коричневая (Al2O3) |
| Подшипники | Графит, пропитанный синтетической смолой |
| **Минимальный подпор на всасывающем патрубке во избежание кавитации при температуре перекачиваемой воды** | |
| Минимальное давление на входе при температурах жидкости 40/65/110 °C | 0 / 3 / 10 м |
| **Данные для заказа** | |
| Изделие | Wilo |
| Тип | Star-Z 20/7-3 |
| Арт.-№ | 4081203 |
| Вес, прим. *m* | 2.9 кг |

# Технический паспорт: Star-Z 25/2 DM

## Характеристики Трехфазный ток

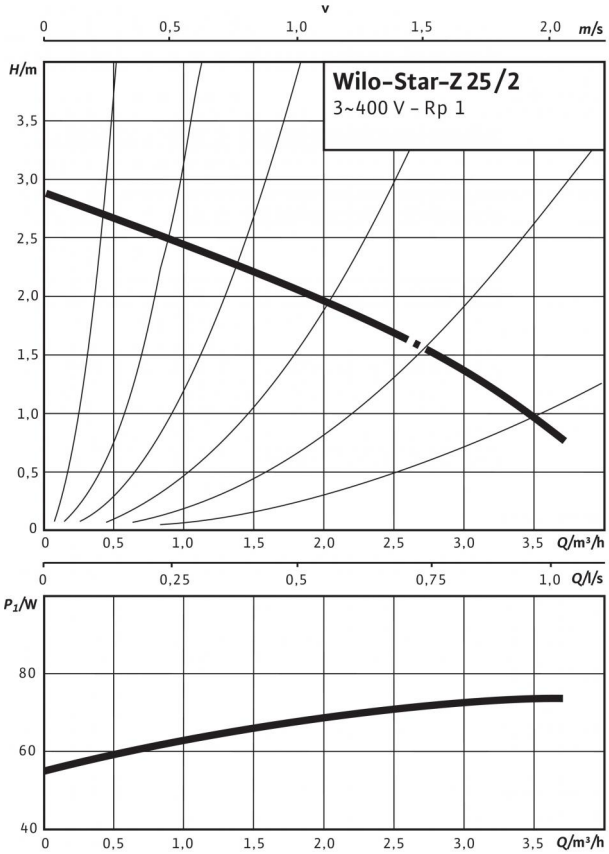


## Габаритный чертеж

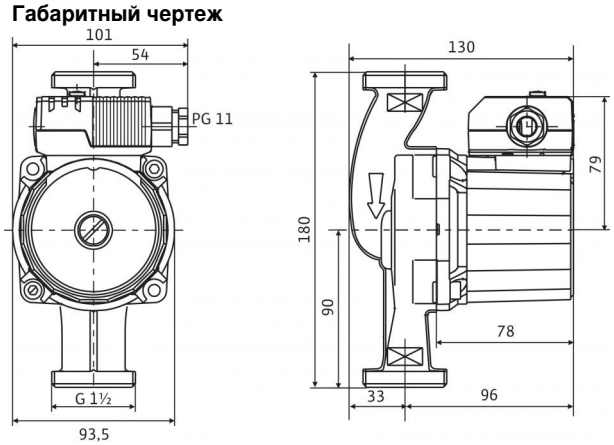


## Схема подключения 3~400 В

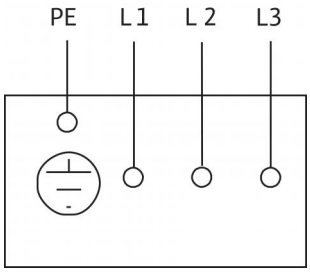


Трехфазный электродвигатель(DM), 2-полюсный, 3~400 В, 50 Гц

| Допустимая перекачиваемая среда (другие среды по запросу) | |
|---|---|
| Питьевая вода и вода для производства пищевых продуктов согласно Постановлению о питьевой воде 2001 г. (TrinkwV 2001) | • |

| Допустимая область применения | |
|---|---|
| Диапазон температур при использовании в циркуляционных системах ГВС при макс. температуре окружающей среды +40 °C | +2 ... +65 °C |
| Диапазон температур при использовании в циркуляционных системах ГВС при макс. температуре окружающей среды +40 °C в кратковременном режиме 2 ч *T* | 70 °C |
| Максимально допустимая общая жесткость жидкости в циркуляционных системах ГВС | 3,21 mmol/l (18 °dH) |
| Макс. допустимое рабочее давление $P_{max}$ | 10 бар |

| Подсоединения к трубопроводу | |
|---|---|
| Резьбовое соединение труб | Rp 1 |
| Резьба | G 1½ |
| Монтажная длина *L0* | 180 мм |

| Мотор/электроника | |
|---|---|
| Создаваемые помехи | EN 61000-6-3 |
| Помехозащищенность | EN 61000-6-2 |
| Степень защиты | IP 44 |
| Класс изоляции | F |
| Подключение к сети | 3~400В В, 50 Гц |
| Частота вращения *N* | 2700 об/мин |
| Потребляемая мощность $P_1$ | 55 - 72 Вт |
| Потребление тока *I* | max. 0,16 A |
| Защита электродвигателя | не требуется (устойчив к токам блокировки) |
| Резьбовой ввод для кабеля *PG* | 1x11 |

| Материалы | |
|---|---|
| Корпус насоса | Бронза (CC 499K) по DIN 50930-6 согласно Постановлению о питьевой воде (TrinkwV) |
| Рабочее колесо | Синтетический материал (PPO) |
| Вал насоса | Оксидная керамика, коричневая (Al2O3) |
| Подшипники | Графит, пропитанный синтетической смолой |

| Минимальный подпор на всасывающем патрубке во избежание кавитации при температуре перекачиваемой воды | |
|---|---|
| Минимальное давление на входе при температурах жидкости 40/65/110°C | 0,5 / 3 / 10 м |

| Данные для заказа | |
|---|---|
| Изделие | Wilo |
| Тип | Star-Z 25/2 DM |
| Арт.-№ | 4037124 |
| Вес, прим. *m* | 2.62 кг |

# Технический паспорт: Star-Z 25/2 EM

## Характеристики Переменный ток

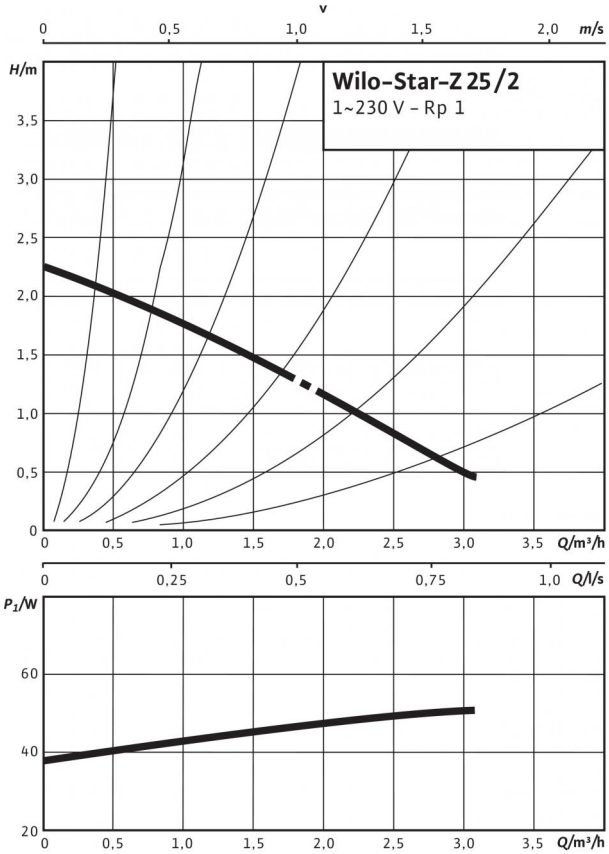


## Габаритный чертеж

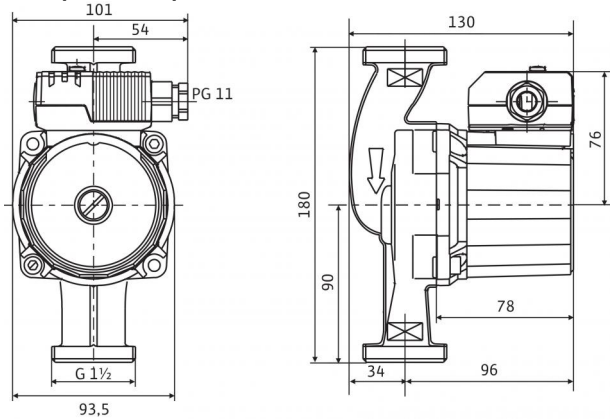


## Схема подключения 1~230 В

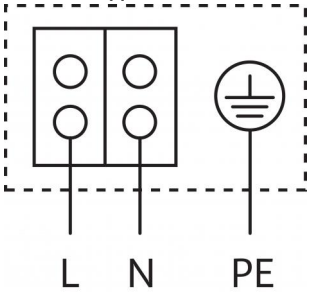


Электродвигатель, устойчивый к токам блокировки
Однофазный электродвигатель (EM), 2-полюсный - 1~230 В, 50 Гц
со встроенным конденсатором

| Допустимая перекачиваемая среда (другие среды по запросу) | |
|---|---|
| Питьевая вода и вода для производства пищевых продуктов согласно Постановлению о питьевой воде 2001 г. (TrinkwV 2001) | • |

| Допустимая область применения | |
|---|---|
| Диапазон температур при использовании в циркуляционных системах ГВС при макс. температуре окружающей среды +40 °C | +2 ... +65 °C |
| Диапазон температур при использовании в циркуляционных системах ГВС при макс. температуре окружающей среды +40 °C в кратковременном режиме 2 ч *T* | 70 °C |
| Максимально допустимая общая жесткость жидкости в циркуляционных системах ГВС | 3,21 mmol/l (18 °dH) |
| Макс. допустимое рабочее давление $P_{max}$ | 10 бар |

| Подсоединения к трубопроводу | |
|---|---|
| Резьбовое соединение труб | Rp 1 |
| Резьба | G 1½ |
| Монтажная длина *L0* | 180 мм |

| Мотор/электроника | |
|---|---|
| Создаваемые помехи | EN 61000-6-3 |
| Помехозащищенность | EN 61000-6-2 |
| Степень защиты | IP 44 |
| Класс изоляции | F |
| Подключение к сети | 1~230 V, 50 Hz |
| Частота вращения *N* | 2700 об/мин |
| Потребляемая мощность $P_1$ | max. 46 Вт |
| Потребление тока *I* | max. 0,22 A |
| Защита электродвигателя | не требуется (устойчив к токам блокировки) |
| Резьбовой ввод для кабеля *PG* | 1x11 |

| Материалы | |
|---|---|
| Корпус насоса | Бронза (CC 499K) по DIN 50930-6 согласно Постановлению о питьевой воде (TrinkwV) |
| Рабочее колесо | Синтетический материал (PPO) |
| Вал насоса | Оксидная керамика, коричневая (Al2O3) |
| Подшипники | Графит, пропитанный синтетической смолой |

| Минимальный подпор на всасывающем патрубке во избежание кавитации при температуре перекачиваемой воды | |
|---|---|
| Минимальное давление на входе при температурах жидкости 40/65/110 °C | 0,5 / 3 / 10 м |

| Данные для заказа | |
|---|---|
| Изделие | Wilo |
| Тип | Star-Z 25/2 EM |
| Арт.-№ | 4029062 |
| Вес, прим. *m* | 2.44 кг |

Boiler-Gas.ru
Перейти на сайт

wilo

# Технический паспорт: Star-Z 25/6-3

## Характеристики Переменный ток

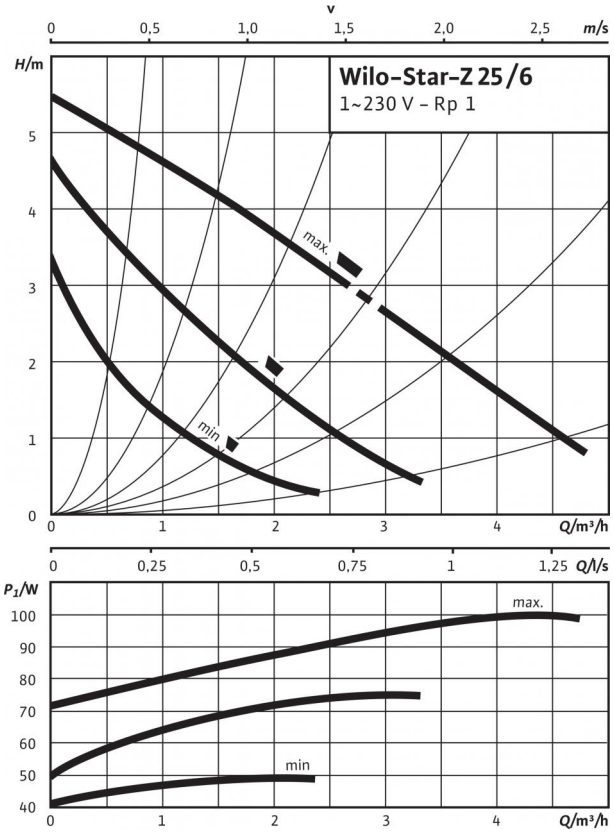


## Габаритный чертеж

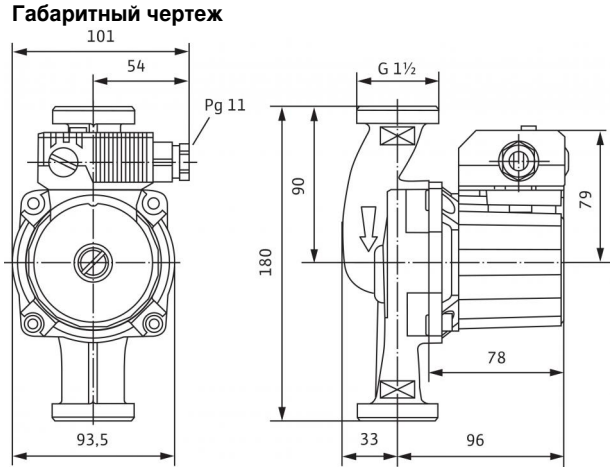


## Схема подключения 1~230 В

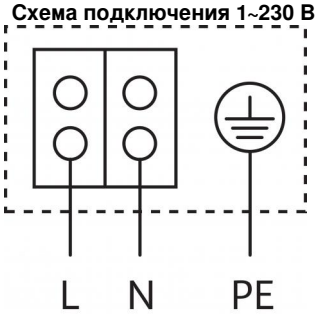


Электродвигатель, устойчивый к токам блокировки
Однофазный электродвигатель (EM), 2-полюсный - 1~230 В, 50 Гц
со встроенным конденсатором

| | |
|---|---|
| **Допустимая перекачиваемая среда (другие среды по запросу)** | |
| Питьевая вода и вода для производства пищевых продуктов согласно Постановлению о питьевой воде 2001 г. (TrinkwV 2001) | • |
| **Допустимая область применения** | |
| Диапазон температур при использовании в циркуляционных системах ГВС при макс. температуре окружающей среды +40 °C | +2 ... +65 °C |
| Диапазон температур при использовании в циркуляционных системах ГВС при макс. температуре окружающей среды +40 °C в кратковременном режиме 2 ч *T* | 70 °C |
| Максимально допустимая общая жесткость жидкости в циркуляционных системах ГВС | 3,21 mmol/l (18 °dH) |
| Макс. допустимое рабочее давление $P_{max}$ | 10 бар |
| **Подсоединения к трубопроводу** | |
| Резьбовое соединение труб | Rp 1 |
| Резьба | G 1½ |
| Монтажная длина *L0* | 180 мм |
| **Мотор/электроника** | |
| Создаваемые помехи | EN 61000-6-3 |
| Помехозащищенность | EN 61000-6-2 |
| Степень защиты | IP 44 |
| Класс изоляции | F |
| Подключение к сети | 1~230 V, 50 Hz |
| Частота вращения *N* | 1200 - 2200 об/мин |
| Потребляемая мощность $P_1$ | 49 / 74 / 99 Вт |
| Потребление тока *I* | 0,22 - 0,43 A |
| Защита электродвигателя | не требуется (устойчив к токам блокировки) |
| Резьбовой ввод для кабеля *PG* | 1x11 |
| **Материалы** | |
| Корпус насоса | Бронза (CC 499K) по DIN 50930-6 согласно Постановлению о питьевой воде (TrinkwV) |
| Рабочее колесо | Синтетический материал (PPO) |
| Вал насоса | Оксидная керамика, коричневая (Al2O3) |
| Подшипники | Графит, пропитанный синтетической смолой |
| **Минимальный подпор на всасывающем патрубке во избежание кавитации при температуре перекачиваемой воды** | |
| Минимальное давление на входе при температурах жидкости 40/65/110 °C | 0,5 / 3 / 10 м |
| **Данные для заказа** | |
| Изделие | Wilo |
| Тип | Star-Z 25/6-3 |
| Арт.-№ | 4047573 |
| Вес, прим. *m* | 2.66 кг |