Boiler-Gas.ru
Перейти на сайт

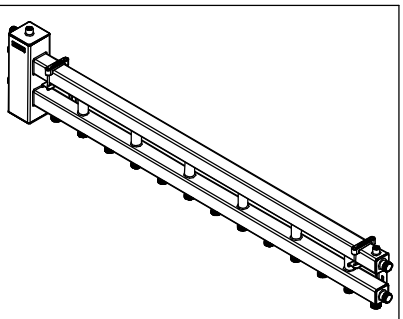

ТЕХНИЧЕСКИЙ ЛИСТ

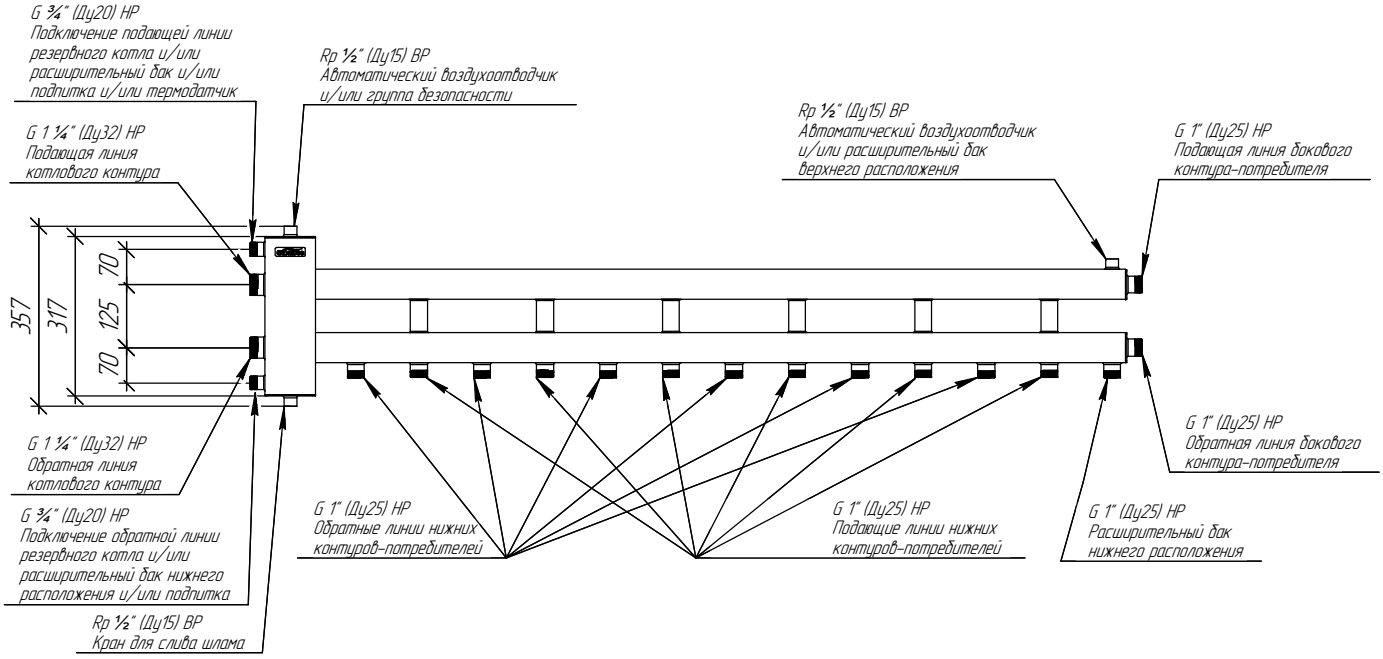

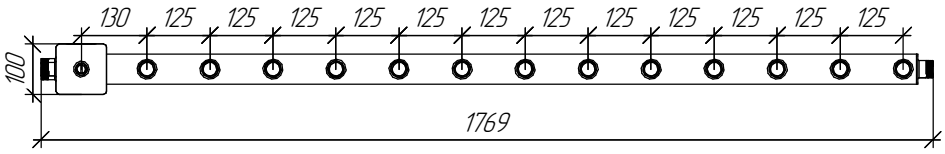

Монтажные размеры

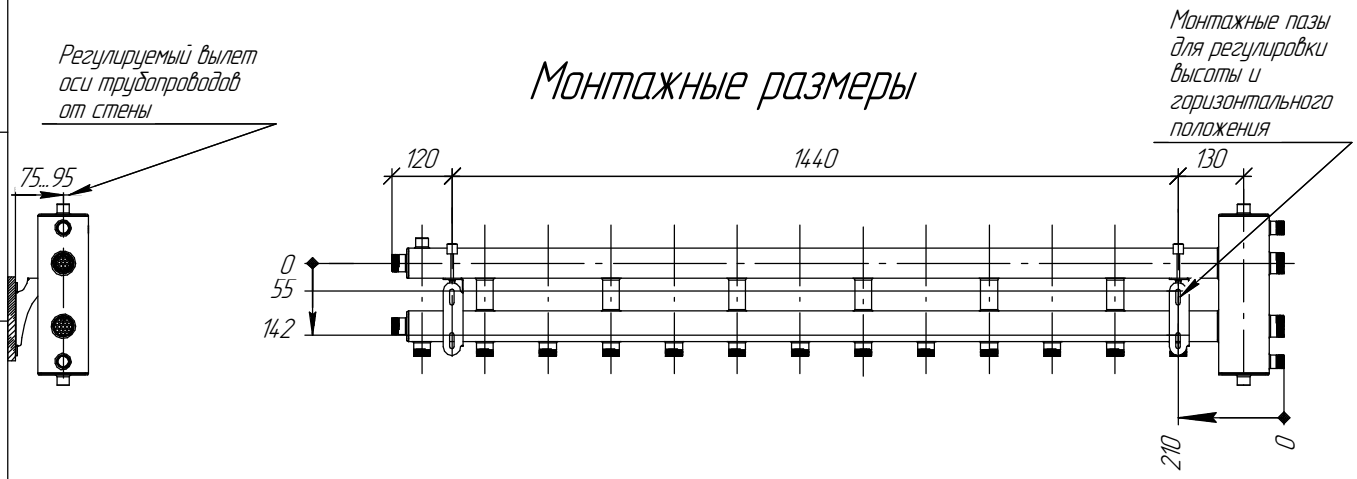

Основные характеристики

Рабочее давление, бар 10
Материал изготовления коллектора ..... Нержавеющая сталь 08Х18Н10Т (AISI 304)
Наружная поверхность ..... Матовая полировка
Упаковка ..... Картонная коробка, защитные заглушки GIDRUSS
Монтажные элементы в к-те поставки ..... K.UF.17(60x60)

Арт. 1С 01008 10

Изм.	Лист	№ докум.	Подп.	Дата
				30.07.2018

BMSS-100-7D.10

Лист

Подп. и дата | Инв. № дубл. | Взам. инв. № | Подп. и дата | Инв. № подл.

Копировал

Формат А4