Eva®

КОНВЕКТОР КУ

ТЕХНИЧЕСКИЙ ПАСПОРТ

НАЗНАЧЕНИЕ И ОБЛАСТЬ ПРИМЕНЕНИЯ

Встраиваемый в конструкцию пола конвектор «*Eva*» **КУ** – отопительный прибор, в котором установлен медно-алюминиевый теплообменник и тангенциальный вентилятор, тепло от которого передается в отапливаемое помещение как естественной (при выключенном вентиляторе), так и принудительной (при включенном вентиляторе) конвекцией. Применяется в качестве основного отопительного прибора в помещениях с любыми потребностями в интенсивности отопления. Возможно комбинированное использование с системами теплого пола, вентиляции, радиаторного водяного отопления. Установку данного типа конвектора следует производить только в сухих помещениях.

ТЕХНИЧЕСКОЕ ОПИСАНИЕ

Конвектор «*Eva*» **КУ** состоит из корпуса, медно-алюминиевого теплообменника, тангенциального вентилятора, решетки, декоративного профиля и комплекта арматуры для подключения к системе отопления.

Корпус конвектора изготовлен из листовой нержавеющей стали толщиной 0,8 мм и имеет отверстия для подключения теплообменника (торцевые и боковые). Декоративный профиль установленный в верхней части короба может быть выполнен из алюминиевого J-образного или F-образного профиля.

Теплообменник состоит из двух бесшовных медных труб, с толщиной стенки 0,8 мм, которые соединены между собой одно-, и двураструбными отводами 90°. Соединение осуществляется методом капилярной пайки с использованием серебросодержащего припоя. Перед пайкой на две трубы насаживаются профилированные алюминиевые пластины толщиной 0,35 мм, высотой 53 мм, глубиной 125 мм (шаг пластин 4,5...4,75 мм). Фитинги для соединения теплообменника с системой отопления имеют наружную трубную резьбу $G^1/_2$. Расстояние между осями фитингов 63 мм, при торцевом подключении конвектора, а при боковом подключении расстояние между осями подводящих труб должно составлять 55 мм.

Тангенциальный вентилятор установленный в корпусе конвектора обеспечивает равномерный выход нагретого воздуха по всей длине теплообменника. Отличительной особенностью данного вентилятора являются: низкие шумовые характеристи при работе, а также безопасное переменное напряжение питания 12V.

Решетка на данный конвектор может изготавливаться двух типов: рулонная и жесткая. Состоит из поперечных профилей разделенных между собой втулками. В зависимости от типа решетки профиль может стягиваться жесткой пружиной (рулонная), либо шпилькой (жесткая). Профиль решетки изготавливается из нержавеющей стали, натурального дерева- дуб или анодированного алюминия с различным покрытием: серебро, золото, шампань, бронза. Для устранения трения в месте контакта решетки с корпусом устанавливается односторонняя клейкая лента из вспененного полиэтилена- Isolon tape.

КОМПЛЕКТАЦИЯ

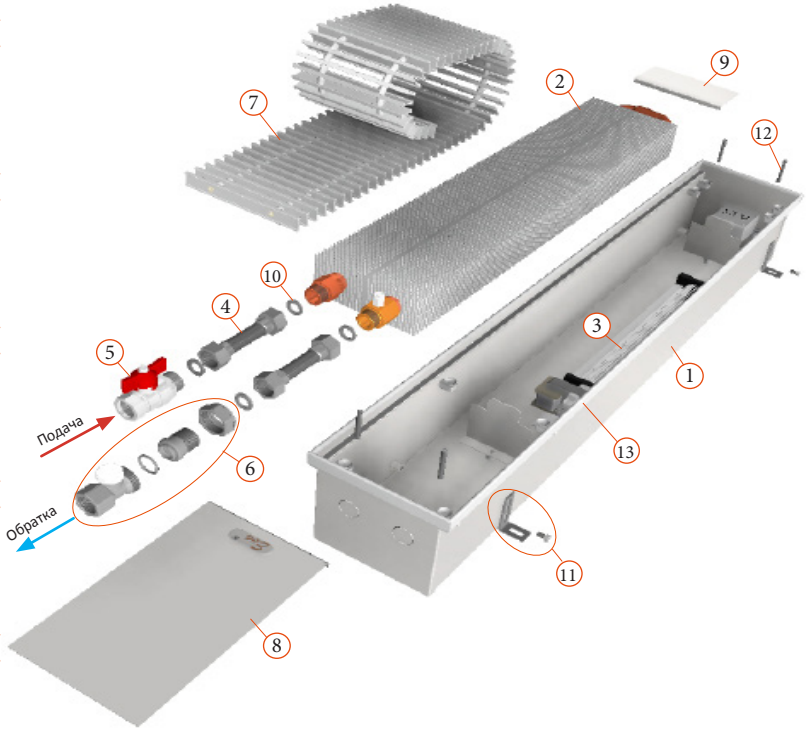

1- Корпус из нержавеющей стали;
2- Медно-алюминиевый теплообменник;
3- Тангенциальный вентилятор;
4- Гибкий подвод (2 шт);
5- Шаровой вентиль;
6- Запорно-регулирующий клапан;
7- Решетка;
8- Декоративная крышка большая;
9- Декоративная крышка малая;
10- Прокладка ½ дюйма (4 шт);
11- Кронштейны с крепежными винтами (4 шт);
12- Шпильки регулировочные (4 шт);
13- Декоративный профиль (окантовка);
14- Технический паспорт;
15- Руководство по монтажу и эксплуатации.

ОСНОВНЫЕ ВИДЫ И РАЗМЕРЫ КОНВЕКТОРА

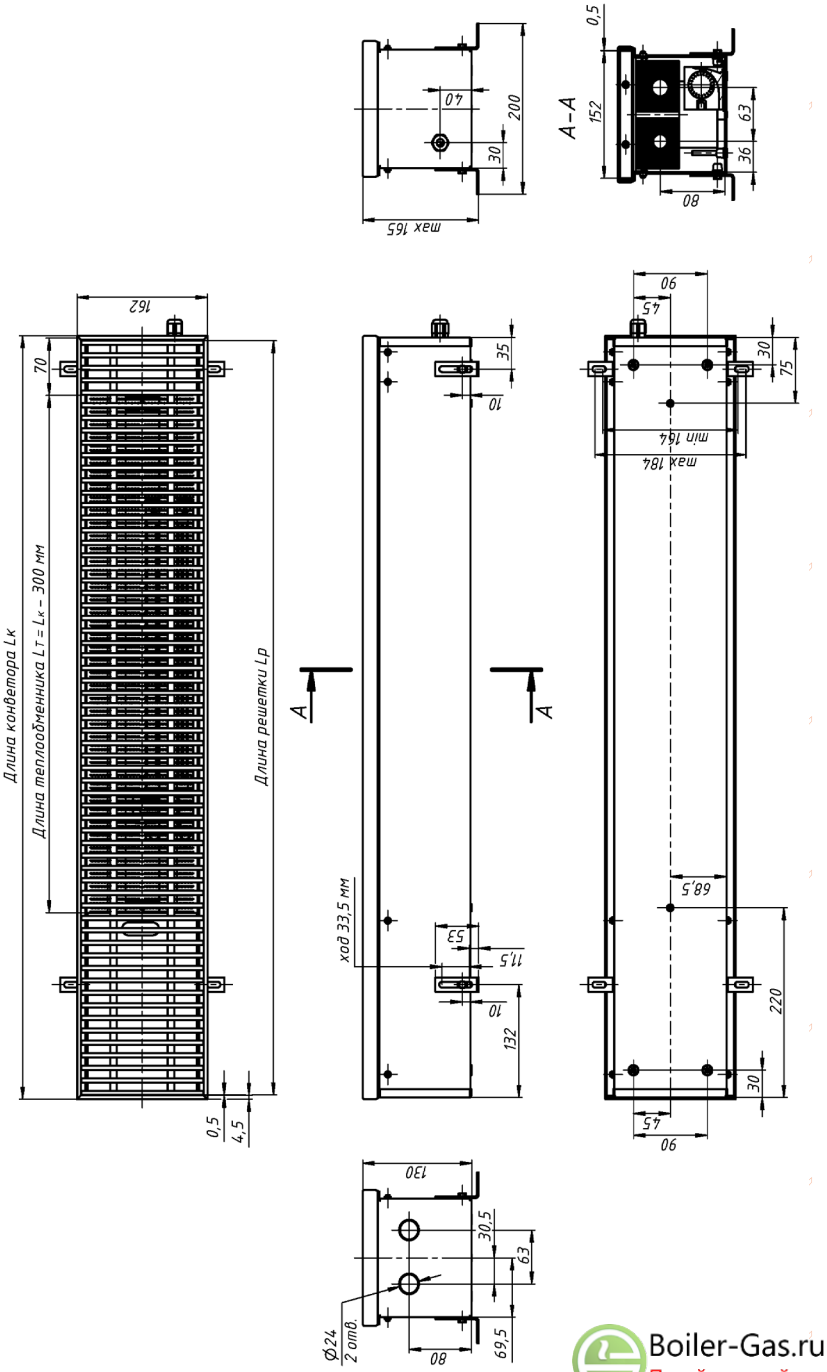

Boiler-Gas.ru
Перейти на сайт

ЭЛЕМЕНТЫ НЕ ВХОДЯЩИЕ В КОМПЛЕКТ ПОСТАВКИ (ПРИОБРЕТАЕМЫЕ КАК ОТДЕЛЬНЫЕ ПОЗИЦИИ)

Трансформатор «Ева»

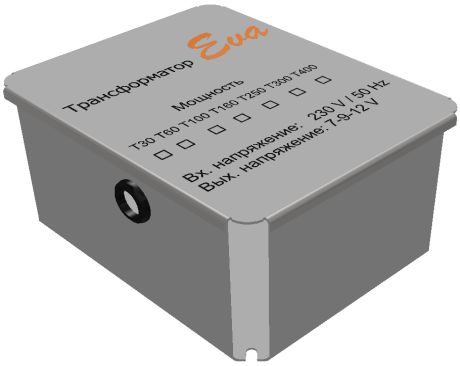

Трансформатор «Ева» предназначен для подключения вентиляторов встраиваемых в корпус конвектора.
Основные характеристики:
Uвх= ~230 V, 50 Hz
Uвых= ~ 7/9/12 V
S= 30, 60, 100, 160, 250, 300, 400 V·A.
При монтаже трансформатор следует размещать в близи конвектора. В период эксплуатации необходимо обеспечить доступ к трансформатору. Категорически запрещается замуровывать трансформатор в стену или пол.

Термостат «Ева»

Комнатный термостат «Ева» применяется для установки требуемой температуры в отапливаемом помещении.

Блок управления «Ева»

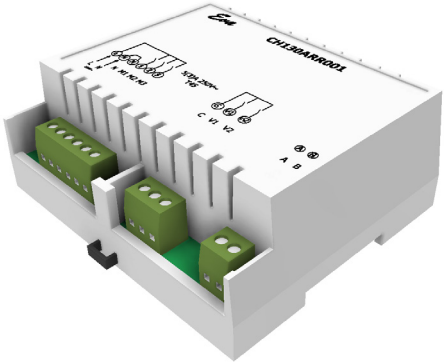

Блок управления «Ева» выполняет роль коммутатора (переключателя), т.е переключает между собой обмотки трансформатора.

Реле

Применяется для подключения трансформаторов с номинальной мощностью

S= 300, 400 V·A.

ОСНОВНЫЕ ТЕХНИЧЕСКИЕ ДАННЫЕ

Тип	Ширина, мм	Высота, мм	Длина, мм	Тепловая мощность*, Вт
КУ	162	130	900 – 3000	425-4840

Примечание: *- подробная характеристика тепловой мощности конвектора см. таблица 1.

Таблица 1- Технические характеристики конвектора.

Температура теплоносиля, °С	Температура воздуха в помещении, °С	Длина конвектора, мм							
		900	1000	1250	1500	1750	2000	2500	3000
		Тепловая мощность, Вт							
Минимальные обороты									
70	15	493	575	781	986	1192	1398	1808	2219
	20	444	518	703	889	1074	1258	1629	1999
	22	425	496	672	850	1026	1203	1557	1911
80	15	593	692	938	1185	1432	1679	2173	2667
	20	542	633	859	1085	1311	1537	1989	2442
	22	523	610	827	1046	1264	1481	1917	2353
90	15	705	823	1116	1411	1704	1998	2586	3173
	20	645	754	1023	1292	1561	1830	2367	2907
	22	622	726	985	1244	1504	1763	2281	2800
Средние обороты									
70	15	610	712	967	1221	1475	1730	2239	2748
	20	550	641	871	1100	1329	1558	2016	2474
	22	526	613	832	1051	1271	1490	1927	2366
80	15	733	856	1161	1468	1773	2079	2690	3301
	20	672	784	1064	1343	1624	1903	2464	3023
	22	647	755	1025	1295	1565	1834	2374	2913
90	15	873	1018	1382	1746	2110	2474	3201	3928
	20	800	933	1266	1599	1932	2265	2932	3598
	22	770	898	1220	1541	1862	2183	2825	3466

Максимальные обороты									
70	15	753	878	1191	1504	1822	2131	2759	3385
	20	677	791	1073	1355	1637	1920	2484	3049
	22	648	756	1025	1296	1566	1835	2375	2915
80	15	904	1054	1431	1808	2184	2561	3314	4067
	20	827	966	1310	1656	2000	2345	3035	3725
	22	797	930	1263	1595	1927	2259	2925	3589
90	15	1076	1255	1703	2152	2599	3047	3944	4840
	20	985	1150	1559	1970	2380	2791	3612	4433
	22	949	1107	1503	1898	2294	2688	3480	4271
Объём теплообменника, л									
		0,538	0,63	0,814	0,997	1,18	1,363	1,729	2,095
Масса конвектора, кг									
		7,2	8,0	9,9	11,9	13,9	15,9	19,9	23,9

Таблица 2- Шумовые характеристики.

Обороты вентилятора	Уровень шума, дБ
Минимальные	18
Средние	22
Максимальные	27

ТРЕБОВАНИЯ К ЭКСПЛУАТАЦИИ

1. Рабочее давление в теплообменнике **не более 16 атм (1,6 МПа)**;
2. Давление гидравлических испытаний **не более 25 атм (2,5 МПа)**;
3. Максимальная допустимая температура теплоносителя **115 °С**;
4. Во избежание коррозии медных труб рекомендуется поддерживать следующие характеристики теплоносителя: значение **pH= 7,5÷9,0**, соотношение **HCO_3 / SO_4 >1**, содержание хлорида **< 50 мг/л**, содержание твердых веществ **< 7 мг/л**;
5. Допускается эксплуатация в системах с низкозамерзающим теплоносителем (концентрация этиленгликоля в водном растворе **не более 30%**);
6. Во избежание снижения тепловых характеристик конвектора рекомендуется производить очистку нагревательного элемента и корпуса конвектора в начале и в течение отопительного сезона;
7. Во избежание появления преждевременной коррозии теплообменника в следствии явления «блуждающих токов» рекомендуется произвести заземление корпуса конвектора;
8. Запрещается резко открывать шаровой вентиль (поз.5) и запорно-регулирующий клапан (поз.6) во избежание гидравлического удара.

ПРАВИЛА ХРАНЕНИЯ И ТРАНСПОРТИРОВКИ

- До ввода в эксплуатацию конвектор хранить в упакованном виде в закрытом помещении или под навесом при температуре от **+20°С до -30°С** и максимальной относительной влажности **50%**;
- Транспортирование конвекторов «*Ева*» разрешается производить любым видом транспорта согласно правилам перевозки грузов. При транспортировке следует соблюдать осторожность и не допускать падение и повреждение упакованного прибора.

ГАРАНТИЙНЫЕ ОБЯЗАТЕЛЬСТВА

Претензии к качеству товара могут быть предъявлены в течение гарантийного срока. Гарантия не распространяется на дефекты, возникшие в случае наличия следов постороннего вмешательства в конструкцию изделия, а также нарушения паспортных режимов хранения, монтажа, испытания, эксплуатации и обслуживания изделия.

Производитель гарантирует следующую гарантию:

- 10 лет на пластинчатый медно-алюминиевый теплообменник;
- 10 лет на сквозную коррозию корпуса;
- 1 год на остальные применяемые части конвектора;
- По всем вопросам, связанным с эксплуатацией и ремонтом обращаться по адресу: Компания «Вилма М», 129075, г. Москва, ул. Шереметьевская, д. 85, стр. 1, оф. 423, 424, 425.

тел./факс (495) 641-32-22,
(495) 941-60-42.
http://wilma-rus.ru
http://eva-konvektor.ru

Гарантийный талон №_____

Наименование и адрес торгующей организации: _____
_____

Модель_____ Количество_____

Дата продажи: _____

ПРОДАВЕЦ: _____ _____
(подпись) (расшифровка)
М.П

С условиями гарантии согласен:

ПОКУПАТЕЛЬ: _____ _____
(подпись) (расшифровка)
М.П

Название организации осуществившей монтаж, тел./факс:_____
_____

ОТВЕТСТВЕННОЕ ЛИЦО: _____ _____
(подпись) (расшифровка)
М.П

Boiler-Gas.ru
Перейти на сайт

Объединяя теплом