Описание серии Wilo-VeroLine-IP-Z

Boiler-Gas.ru
Перейти на сайт

Тип
Циркуляционный насос с сухим ротором в исполнении Inline с резьбовым соединением

Применение
Для перекачивания питьевой, а также холодной или горячей воды (по VDI 2035) без абразивных веществ в системах отопления, кондиционирования и охлаждения

Шифр

Пример	**Wilo-Veroline-IP-Z 25/6**
IP	Насос Inline (насос с резьбовым соединением)
-Z	Циркуляционный насос
25/	Номинальный внутренний диаметр для подсоединения R/Rp
6	Значение мощности, приближенное к макс. высоте подачи в [м]

Особенности/преимущества продукта
- Высокая устойчивость к коррозии благодаря корпусу из нержавеющей стали и рабочему колесу из материала Noryl
- Многочисленные варианты применения за счет возможности перекачивания воды с жесткостью до 28° dH
- Все пластмассовые части, контактирующие с перекачиваемой средой, отвечают рекомендациям KTW

Объем поставки
- Насос
- Инструкция по монтажу и эксплуатации

Принадлежности
- Переходники
- Защитный выключатель мотора

Циркуляционная система ГВС

Стандартные насосы (Одинарные насосы)

Описание серии Wilo-VeroLine-IP-Z

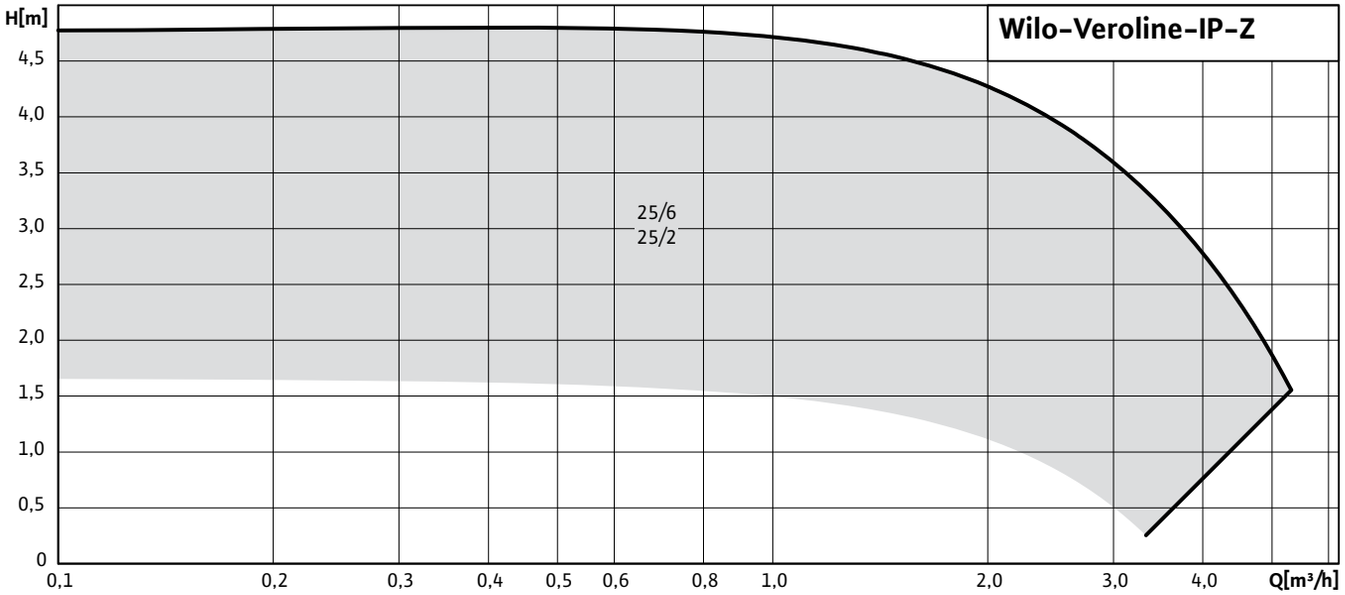

Технические характеристики Wilo-VeroLine-IP-Z

	Wilo-VeroLine-IP-Z
Допустимая перекачиваемая среда (другие среды по запросу)	
Вода систем отопления (согласно VDI 2035)	•
Водогликолевая смесь (при доле гликоля 20-40 Vol.-% и температуре перекачиваемой среды ≤ 40 °C)	•
Охлаждающая и холодная вода	•
Горячая вода	–
Масляный теплоноситель	–
Питьевая вода и вода для производства пищевых продуктов согласно Постановлению о питьевой воде 2001 г. (TrinkwV 2001)	•
Допустимая область применения	
Стандартное исполнение для рабочего давления, $p_{макс}$ [бар]	10
Диапазон температур [°C]	от -8 до +110
Температура окружающей среды, макс. [°C]	40
Установка в закрытых помещениях	•
Установка в открытых помещениях	Специальное исполнение за дополнительную плату
Подсоединение к трубопроводу	
Резьбовое соединение	G1 1/2
Фланцевое соединение (ответные фланцы, уплотнения и винты входят в комплект поставки)	–
Исполнение фланца	PN10
Номинальный внутренний диаметр DN	–
Фланец с отверстием для манометра	–
Материалы	
Корпус насоса	1.4306
Соединительный элемент	1.4306
Рабочее колесо (стандартное)	Noryl
Вал насоса	1.4571
Скользящее торцевое уплотнение	Керамика/графит/EPDM
другие скользящие торцевые уплотнения	по запросу
Электроподключение	
Подключение к сети	1~230 V, 50 Hz 3~400 V, 50 Hz
Диапазон частоты вращения [об/мин]	1450/2900

Циркуляционная система ГВС

Стандартные насосы (Одинарные насосы)

Технические характеристики Wilo-VeroLine-IP-Z

	Wilo-VeroLine-IP-Z
Мотор/электроника	
Встроенная полная защита мотора	–
Вид защиты	IP 44
Вид защиты клеммной коробки	IP 54
Класс нагревостойкости изоляции	F
Необходима дополнительная защита мотора	•
Регулирование частоты вращения	–
Обмотка мотора мощностью до 3 кВт	230 В Δ/400 В Y, 50 Гц
Обмотка мотора мощностью от 4 кВт	–
Варианты монтажа	
Монтаж на трубопроводе (при мощности мотора до ≤ 15 кВт)	•
Монтаж на консолях	–

• = имеется, – = отсутствует

Характеристики Wilo-VeroLine-IP-Z

Wilo-VeroLine-IP-Z 25/2 - 25/6

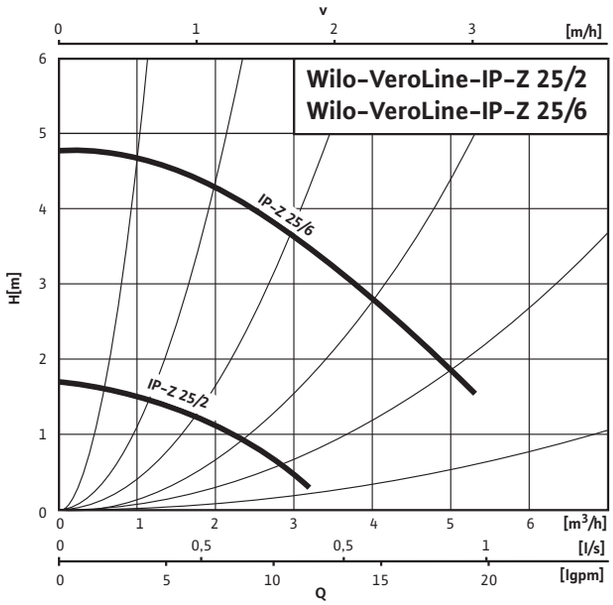

Циркуляционная система ГВС

Стандартные насосы (Одинарные насосы)

Схема подключения, данные мотора Wilo-VeroLine-IP-Z

Схема подключения A

Со встроенным конденсатором

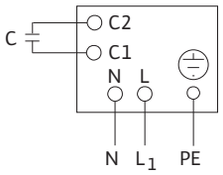

Однофазный мотор 1~230 В, 50 Гц

Схема подключения B

сплошная линия = Y
пунктирная линия = Δ
3~400 В Y
3~230 В Δ

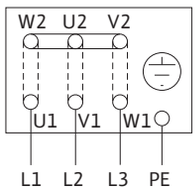

Трехфазный мотор 3~230/400 В, 50 Гц

Данные мотора								
Wilo-VeroLine-IP-Z ...	**Подключение к сети**	**Номинальная мощность мотора**	**Номинальный ток**	**Номинальный ток прибл.**	**Номинальный ток**	**Емкость**	**Частота вращения**	**Схема подключения**
	–	**P_2**	**I_N (1~230 В, 50 Гц)**	**I_N3~230 В**	**I_N (3~400 В, 50 Гц)**	**C**	**B**	**–**
	–	**[кВт]**	**[A]**			**[мкФ]**	**[об/мин]**	**–**
25/2	1~230 В	0,1	1,1	–	–	4,0	1450	A
25/2	3~400 В	0,09	–	0,5	0,29	–	1460	B
25/6	1~230 В	0,18	1,15	–	–	8,0	2750	A
25/6	3~400 В	0,12	–	0,66	0,38	–	2750	B

Учитывать данные на фирменной табличке мотора

Размеры, вес Wilo-VeroLine-IP-Z

Габаритный чертеж A

1~230 В

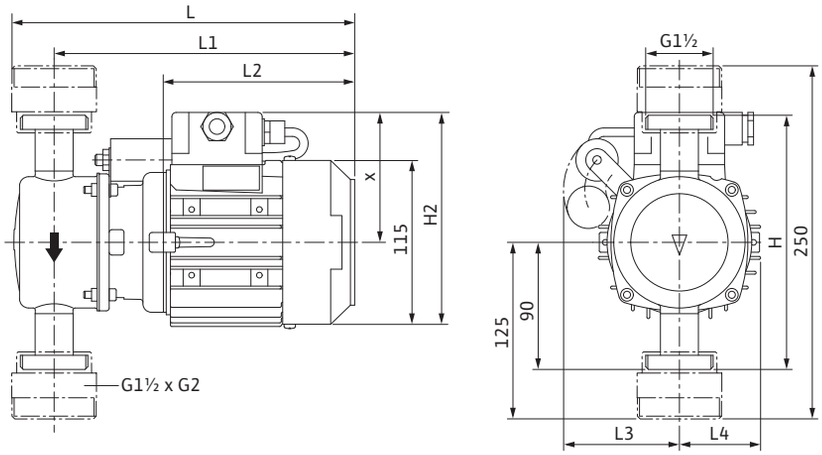

Габаритный чертеж B

3~230/400 В

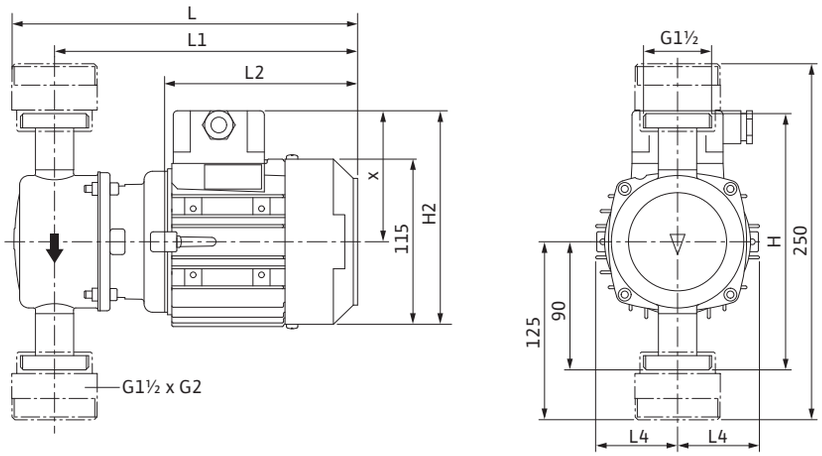

Размеры, вес

Wilo-VeroLine-IP-Z ...	Подключение к сети	Номинальный внутренний диаметр фланца	Размеры								Вес, прим.	Габаритный чертеж
	–	DN	H	H_2	L	L_1	l_2	L_3	l_4	X	M	–
	–		[мм]								[кг]	–
25/2	1~230 В	25	180	148	241	213	136	82	58	92	5,5	A
25/2	3~400 В	25	180	148	241	213	136	–	58	92	4,5	B
25/6	1~230 В	25	180	148	241	213	136	82	58	92	5,5	A
25/6	3~400 В	25	180	148	241	213	136	–	58	92	4,5	B

Boiler-Gas.ru
Перейти на сайт