Циркуляционная система ГВС

Стандартные насосы (Одинарные насосы)

Описание серии Wilo-Star-Z

Boiler-Gas.ru
Перейти на сайт

Тип

Циркуляционные насосы с мокрым ротором с резьбовым соединением

Применение

Циркуляционные системы ГВС и похожие системы для применения в промышленности и оборудовании для зданий и сооружений

Шифр

Пример:	**Wilo-Star-Z 20/1** **Wilo-Star-Z 15 TT**
Star	Стандартный насос (насос с резьбовым соединением или соединением опрессовкой)
Z	Циркуляционный насос
20/	Номинальный внутренний диаметр для подсоединения
1	Номинальный напор [м]
TT	со встроенным таймером, управлением температурой (только Z 15 TT)

Особенности/преимущества продукции

- Насосы переменного тока с быстрым электрическим подключением
- Все пластмассовые детали, находящиеся в контакте с перекачиваемой средой, имеют разрешение к применению в питьевом водоснабжении
- Для Star-Z 15TT серийно с теплоизоляцией.
- Star-Z 15 TT со встроенным таймером и термостатом, ЖК дисплеем с языком символов, технологией «красной кнопки» и автоматическим распознаванием термической дезинфекции резервуара питьевой воды

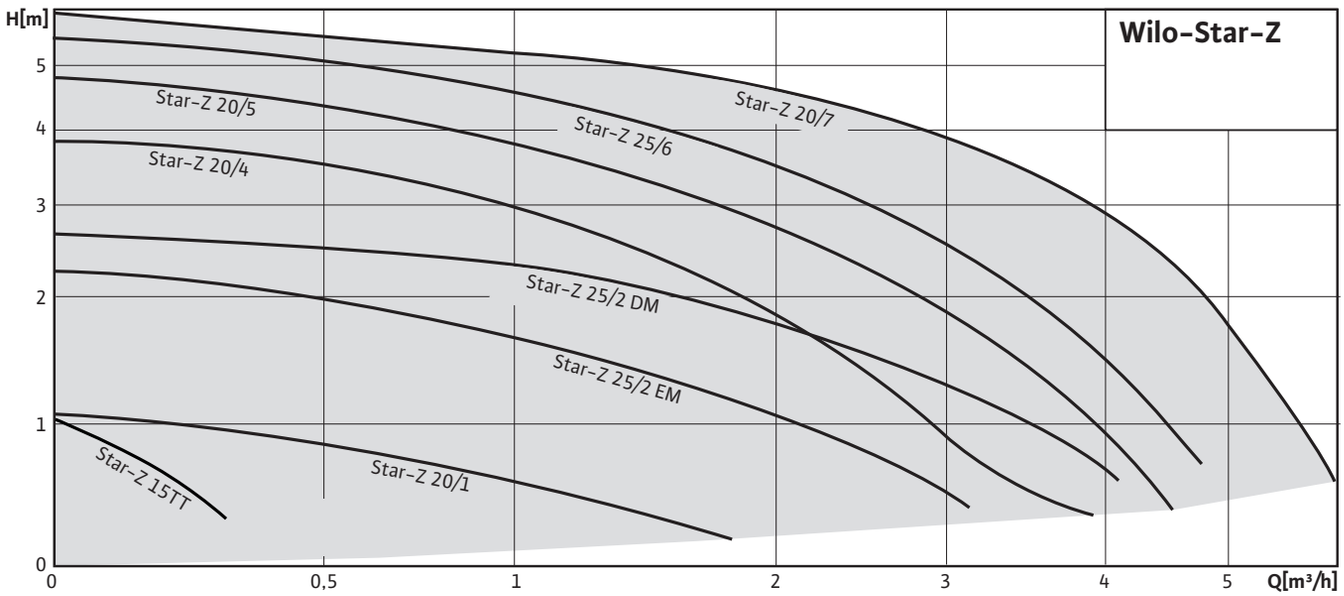

Описание серии Wilo-Star-Z

Оснащение/функции

Режимы работы

- Переключение ступеней частоты вращения (только Star-Z 25/6)

Ручное управление

- Регулировка ступеней частоты вращения (1 ступень частоты вращения, 3 ступени частоты вращения у Star-Z 25/6)

Автоматическое управление

- Функция переключения времени для программирования 3 значений времени включения или выключения (только Z 15 TT)
- Управление температурой для поддержания постоянной величины температуры в возвратной линии системы циркуляции питьевой воды (только Z 15 TT)
- Стандартная программа термической дезинфекции (распознавание и поддержание процесса термической дезинфекции резервуара питьевой воды) (только Z 15 TT)
- Защита от блокировки (только Z 15 TT)

Сигнализация и индикация

- ЖК дисплей для индикации параметров насоса и кодов ошибок (только Z 15 TT)

Оснащение

- Отлив под ключ на корпусе насоса (только Star-Z 25/6)
- Возможна двухсторонняя подводка кабеля (только Star-Z 20/..., Star-Z 25/...)
- Быстрое подключение при помощи пружинных клемм
- Устойчивый к токам блокировки мотор
- Встроенный обратный клапан (только Z 15 TT)
- Встроенный шаровой запорный клапан (только Z 15 TT)
- С таймером (только Z 15 TT)

Объем поставки

- Насос
- С уплотнениями для резьбового соединения (только Star-Z 25/6)
- Инструкция по монтажу и эксплуатации
- С тепловой изоляцией (только исполнение Z 15 TT)
- С соединительным кабелем 1,8 м и вилкой с заземляющим контактом (только Z 15 TT)

Принадлежности

- Резьбовые соединения
- Теплоизолирующие кожухи для Star-Z 20/1 - Z 25/2(6)
- Специальный латунный штуцер для насосов с резьбовым соединением:
  внешняя резьба/внутри клемма для припайки
- Штекерный модуль для хозяйственной воды Wilo-S1R-h для Star-Z 20/1, Z 25/2 EM (исполнение для однофазного тока)
- Реле времени Wilo-SK 601 в сочетании с Wilo-SK 602 (в качестве контактора) для Wilo-Star-Z 25/2 DM (исполнение для трехфазного тока)
- Прибор управления Wilo-SK 601 выключением/включением по времени для Star-Z 25/6

Циркуляционная система ГВС

Стандартные насосы (Одинарные насосы)

Технические характеристики Wilo-Star-Z

	Wilo-Star-Z...							
	15 TT	**20/1**	**20/4-3**	**20/5-3**	**20/7-3**	**25/2 EM**	**25/2 DM**	**25/6**
Допустимая перекачиваемая среда (другие среды по запросу)								
Вода систем отопления (согласно VDI 2035)	–	•	•	•	•	•	•	•
Водогликолевая смесь (макс. 1:1; при доле гликоля более 20 % необходимо проверять рабочие характеристики)	–	•	•	•	•	•	•	•
Питьевая вода и вода для производства пищевых продуктов согласно Постановлению о питьевой воде 2001 г. (TrinkwV 2001)	•	•	•	•	•	•	•	•
Мощность								
Макс. напор	1,1	1	4	5	6	2	2,9	6
Макс. расход	0,3	1,7	3,5	4,5	5,5	3,1	3,7	4,8
Допустимая область применения								
Диапазон температур при использовании в системах ОВК при макс. температуре окружающей среды +25 °C	–	• от -10 до +110						
Диапазон температур при использовании в системах ОВК при макс. температуре окружающей среды +40 °C	–	• от -10 до +95						
Диапазон температур при использовании в циркуляционных системах ГВС при макс. температуре окружающей среды +40 °C	0.0 до +65							
Диапазон температур при использовании в циркуляционных системах ГВС при макс. температуре окружающей среды +40 °C в кратковременном режиме 2 ч [°C]	70	70	70	70	70	70	70	70
Максимально допустимая общая жесткость жидкости в циркуляционных системах ГВС	18	18	18	18	18	18	18	18
Стандартное исполнение для рабочего давления, $p_{макс.}$	10	10	10	10	10	10	10	10
Специальное исполнение для рабочего давления, $p_{макс.}$	-	-	–	–	–	-	-	-
Подсоединения к трубопроводу								
Резьбовое соединение Rp	Rp ½	Rp ½	Rp ½	Rp ½	Rp ½	Rp 1	Rp 1	Rp 1
Номинальный внутренний диаметр DN	–	–	–	–	–	–	–	–
Фланец с номинальным давлением PN	–	–	–	–	–	–	–	–
Комбинированный фланец с номинальным давлением PN	–	–	–	–	–	–	–	–
Соединение опрессовкой (система Viega) [Ø мм]	–	–	–	–	–	–	–	–
Консольная конструкция (только с горизонтальным расположением вала), стандартное исполнение	–	–	–	–	–	–	–	–
Электроподключение								
Подключение к сети 1 ~ [В], стандартное исполнение	230	230	230	230	230	230	–	230

Технические характеристики Wilo-Star-Z

	Wilo-Star-Z...							
	15 TT	**20/1**	**20/4-3**	**20/5-3**	**20/7-3**	**25/2 EM**	**25/2 DM**	**25/6**
Подключение к сети 3 ~ [В], стандартное исполнение	–	–	–	–	–	–	400	–
Подключение к сети 3 ~ [В], в качестве опции со штекером переключения	–	–	–	–	–	–	–	–
Частота сети [Гц]	50	50	50	50	50	50	50	50
Мотор/электроника								
Электромагнитная совместимость	–							
Создаваемые помехи	EN 61000-6-3							
Помехозащищенность	EN 61000-6-2							
Сильноточная электроника	-	-	–	–	–	-	-	-
Вид защиты	IP 42	IP 44	IP 44	IP 44	IP 44	IP 44	IP 44	IP 44
Класс нагревостойкости изоляции	F	F	F	F	F	F	F	F
Материалы								
Корпус насоса	Латунь (CuZn40Pb2)	Бронза (CC 499K) по DIN EN 1982 согласно Постановлению о питьевой воде 2001 г. (TrinkwV 2001)	бронза (G-CuSn5)			Бронза (CC 499K) по DIN EN 1982 согласно Постановлению о питьевой воде 2001 г. (TrinkwV 2001)		
Рабочее колесо	Синтетический материал (PPO)							
Вал насоса	Нержавеющая сталь (X35CrMo17)	Оксидная керамика, коричневая (Al2O3)						
Подшипники	Графит, пропитанный синтетической смолой							
Минимальный подпор на всасывающем патрубке [м] во избежание кавитации при температуре перекачиваемой воды								
Минимальный подпор при 40°C	0,5	0,5	–	–	–	0,5	0,5	0,5
Минимальный подпор при 65°C	2	3	3	3	3	3	3	3

• = имеется, – = не имеется

Циркуляционная система ГВС

Стандартные насосы (Одинарные насосы)

Характеристики Wilo-Star-Z

Wilo-Star-Z 15 TT

Переменный ток

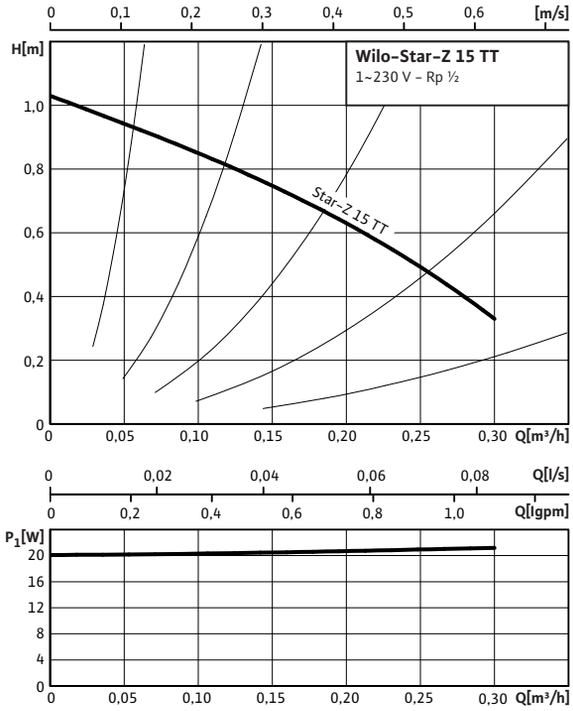

Wilo-Star-Z 20/1

Переменный ток

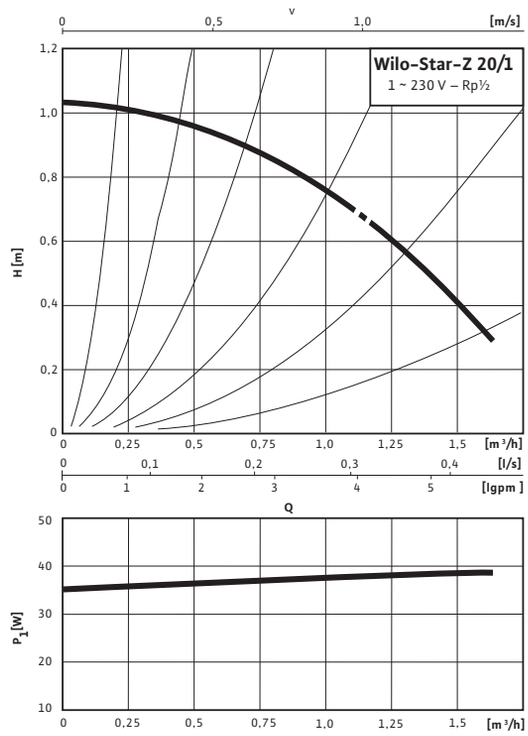

Wilo-Star-Z 20/4

Переменный ток

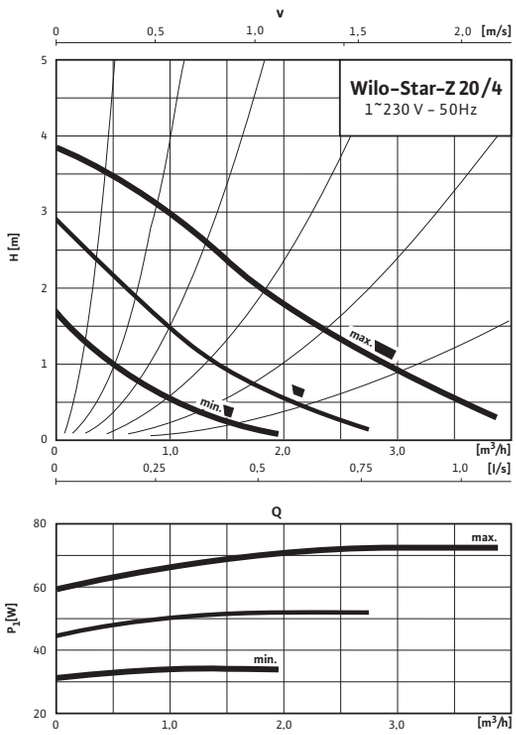

Wilo-Star-Z 20/5

Переменный ток

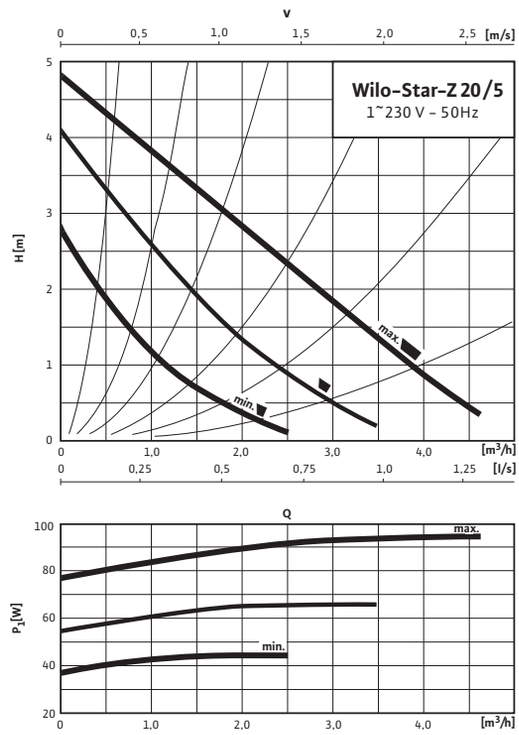

Характеристики Wilo-Star-Z

Wilo-Star-Z 20/7

Переменный ток

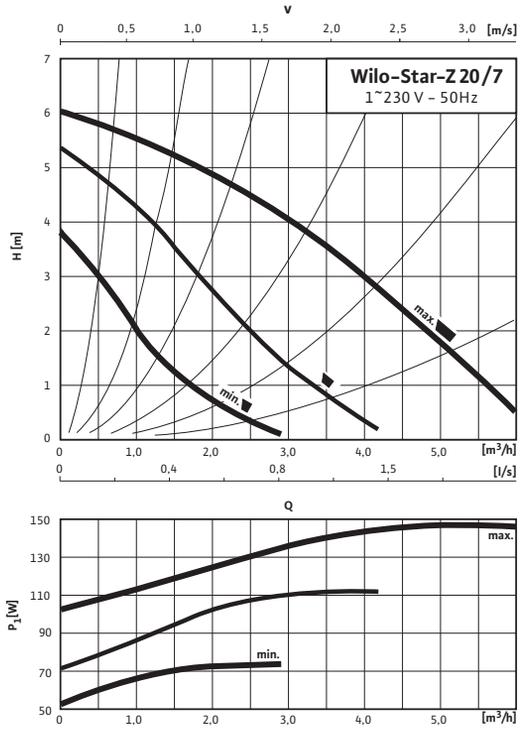

Wilo-Star-Z 25/2 EM

Переменный ток

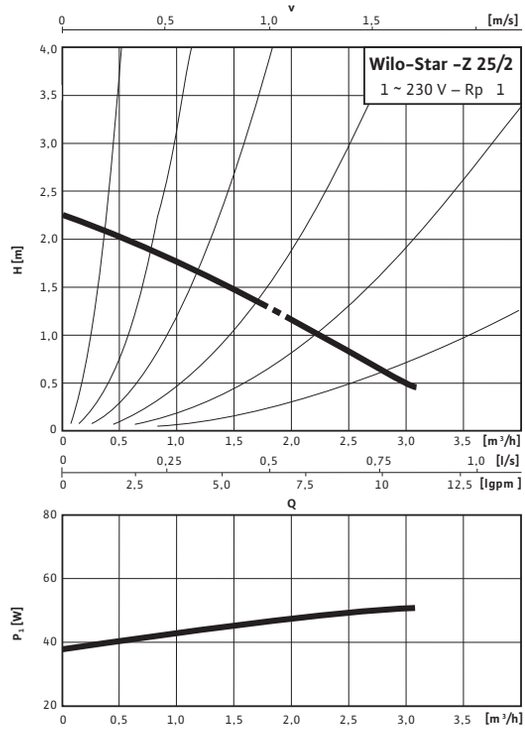

Wilo-Star-Z 25/2 DM

Трехфазный ток

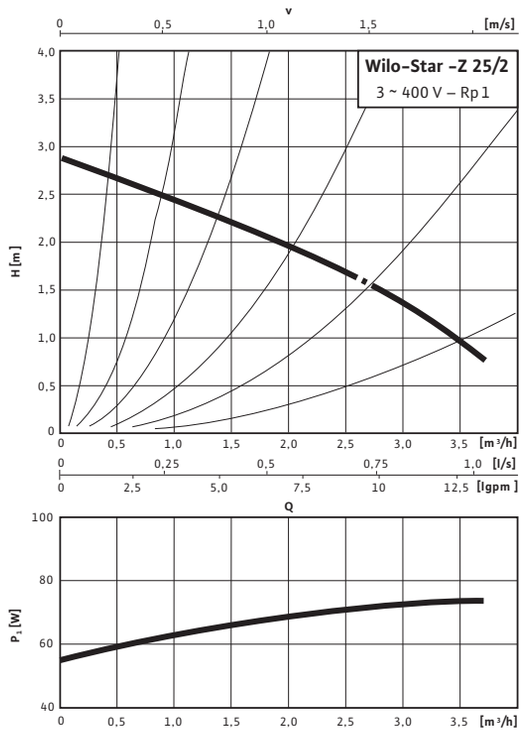

Wilo-Star-Z 25/6

Переменный ток

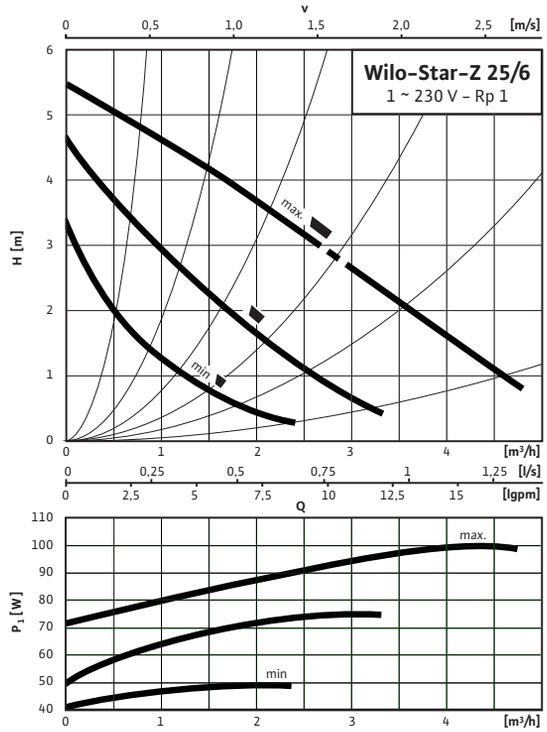

Циркуляционная система ГВС

Стандартные насосы (Одинарные насосы)

Схема подключения, данные мотора Wilo-Star-Z

Схема подключения A

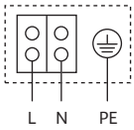

Мотор, устойчивый к токам блокировки
Однофазный мотор (EM), 2-полюсный - 1~230 В, 50 Гц
со встроенным конденсатором

Схема подключения B

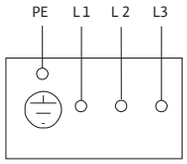

Трехфазный мотор (DM),2-полюсный - 3~400 В, 50 Гц

Данные мотора

Wilo-Star-Z...	Номинальная мощность мотора	Диапазон частоты вращения	Потребляемая мощность 1~230 В	Ток при 1~230В	Ток при 3~230 В	Ток при 3~400 В	Защита мотора	Конденсатор	Резьбовой ввод для кабеля	Схема подключения
	P_2	n	P_1	I			–	C	PG	–
	[Вт]	[об/мин]	[Вт]	[A]			–	[мкФ/ VDB]	–	
15 TT	–	1700-2700	22	0,25	-	-	не требуется (устойчив к токам блокировки)	-	1x9	A
20/1	6,5 12,5 22,5	1700-2700	36 - 38	0,18	-	-	не требуется (устойчив к токам блокировки)	1,0/400	1x11	A
20/4-3	6,5 12,5 22,5	1700-2600	29 - 33 41 - 51 57 - 71	0,31	-	-	не требуется (устойчив к токам блокировки)	2,0/400	1x11	A
20/5-3	11,0 21,0 38,0	2000-2600	43 - 35 66 - 51 75 - 93	0,4	-	-	не требуется (устойчив к токам блокировки)	2,6/400	1x11	A
20/7-3	13,5 29,5 57,0	2000-2700	52 - 73 71 - 112 102 - 146	0,65	-	-	не требуется (устойчив к токам блокировки)	3,5/400	1x11	A
25/2 EM	22,5	1700-2700	46	0,22	-	-	не требуется (устойчив к токам блокировки)	1,0/0.0	1x11	A
25/2 DM	–	1700-2700	55 - 72	-	-	0,16	не требуется (устойчив к токам блокировки)	-	1x11	B
25/6	11,0 21,0 38,0	1700-2700	39 - 49 52 - 74 72 - 99	0,22 0,32 0,43	-	-	не требуется (устойчив к токам блокировки)	2,6/400	1x11	A

Учитывать данные на фирменной табличке!

Размеры, вес Wilo-Star-Z

Габаритный чертеж A

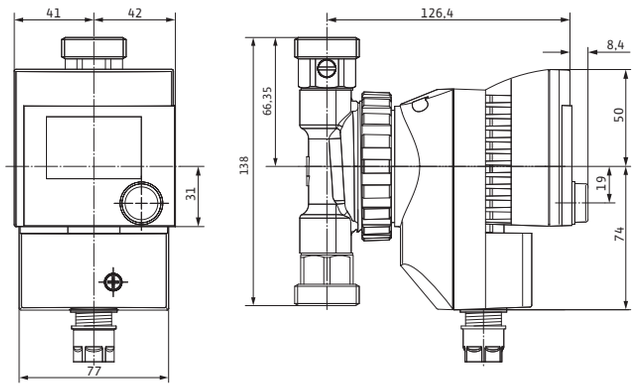

Габаритный чертеж B

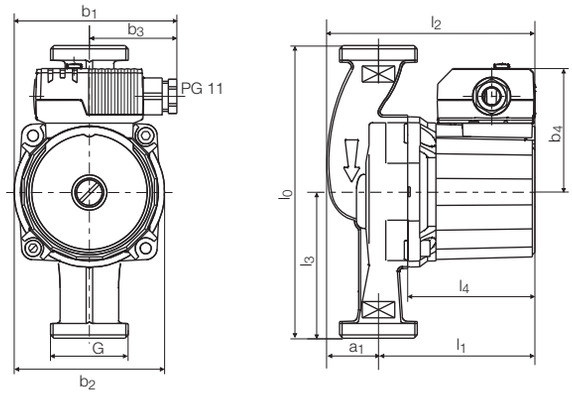

Габаритный чертеж C

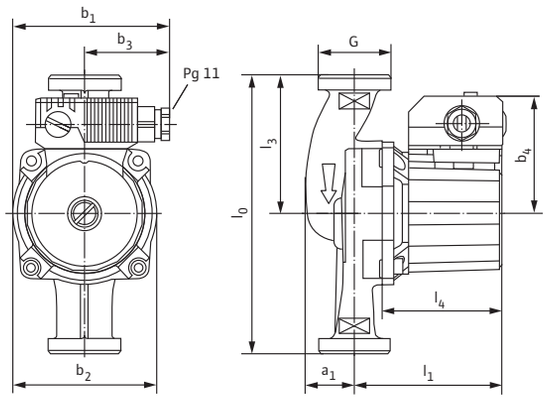

Boiler-Gas.ru
Перейти на сайт

Размеры, вес

Wilo-Star-Z...	Подсоединение к трубопроводу	Резьба	Размеры										Вес, прим.	Габаритный чертеж
	Rp	G	l_0	l_1	l_2	l_3	l_4	a_1	b_1	b_2	b_3	b_4	M	–
	–		[мм]										[кг]	–
15 TT	½	1¼	–	–	–	–	–	–	–	–	–	–	2,3	A
20/1	½	1	140	96	–	70,0	78	–	101	93,5	54,0	76	2,2	B
20/4-3	½	1¼	150	96	–	75,0	78	32	101	93,5	54,0	76	2,4	C
20/5-3	½	1¼	150	96	–	75,0	78	33	101	93,5	54,0	79	2,5	C
20/7-3	½	1¼	150	109	–	75,0	91	30	101	93,5	54,0	79	2,9	C
25/2 EM	1	1½	180	96	–	90,0	78	–	101	93,5	54,0	76	2,4	B
25/2 DM	1	1½	180	96	–	90,0	78	–	101	93,5	54,0	79	2,6	B
25/6	1	1½	180	96	–	90,0	78	–	101	93,5	54,0	79	2,7	C