Коллекторные системы			Шкафы
Производитель	Страна	VALTEC	Серия изделий
ГРОТА	Россия		
наименование изделия			VTc.540, VTc.541
Шкафы коллекторные			

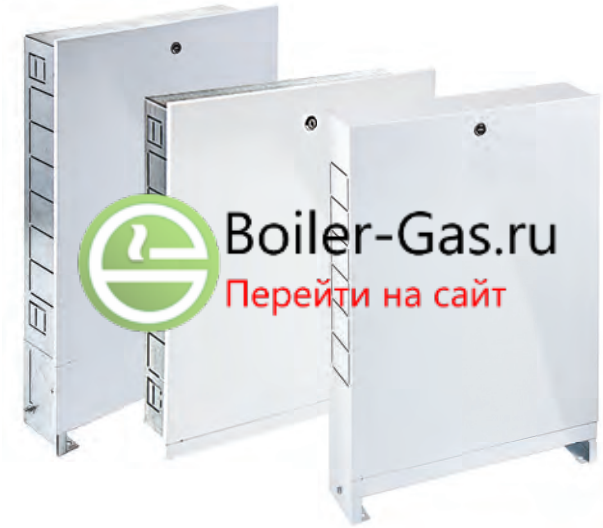

Назначение и область применения

Коллекторные (распределительные) шкафы предназначены для размещения в них коллекторов и коллекторных блоков систем внутреннего водопровода и отопления.
Встраиваемые шкафы предназначены для установки в ниши стен и перегородок.
Пристраеваемые шкафы предназначены для пристенного открытого монтажа.
Во все встраиваемые, а также в пристраеваемые шкафы увеличенной глубины могут устанавливаться насосно-смесительные узлы *Valtec Combi* и *Valtec Dual*.

Модели

VTc.540.M (ШРВМ) – шкаф коллекторный встраиваемый «мини» без цоколя;
VTc.540(ШРВ) – шкаф коллекторный встраиваемый;
VTc.541 (ШРН) – шкаф коллекторный пристраиваемый;
VTc.541.D (ШРНГ) – шкаф коллекторный пристраиваемый увеличенной глубины.

Конструкция и материалы

Детали шкафов выполнены из оцинкованной стали. Лицевые поверхности окрашены порошковой эмалью RAL9016 по фосфатной подготовке. В боковых стенках корпуса **1** выполнена перфорация **«а»**, сегменты которой удаляются в месте, удобном для пропуска присоединительных трубопроводов. Выдвижная рамка встраиваемых шкафов позволяет регулировать глубину от 125 мм до 195 мм. Выдвижные ножки **5** дают возможность регулировать высоту шкафа от 670 мм до 760 мм. Ножки **5** имеют отверстия для крепления шкафа к полу. Встраиваемые шкафы могут фиксироваться в нише с помощью отгибных фиксаторов **b**. Откидная дверца **3** имеет замок, закрывающий шкаф от несанкционированного доступа. Внутри шкафа установлены передвижные монтажные рейки **6**, к которым крепится оборудование шкафа.

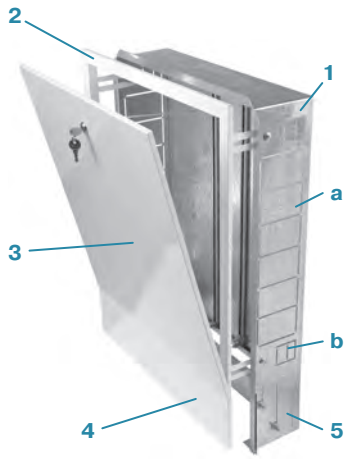

ШРВ

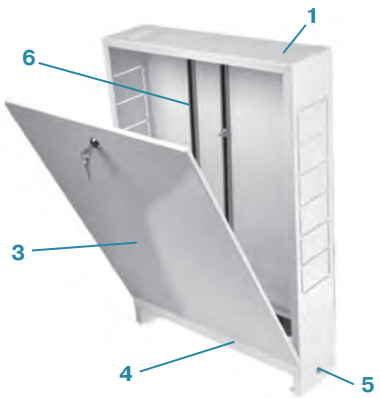

ШРН; ШРНГ

ШРВМ

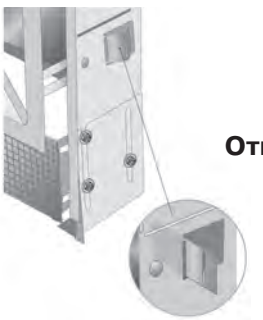

Отгибные фиксаторы

Коллекторные системы			Шкафы
Производитель	Страна	VALTEC	Серия изделий
ГРОТА	Россия		
наименование изделия			VTc.540, VTc.541
Шкафы коллекторные			

Технические характеристики и габаритные размеры

Марка	Высота / ширина / глубина мм	К-во выходов[1]	Вес, кг	Объем, л
ШРВ-1	670÷760/494/125÷195	4÷5	7,72	46
ШРВ-2	670÷760/594/125÷195	6÷7	8,84	54
ШРВ-3	670÷760/744/125÷195	8÷10	10,42	68
ШРВ-4	670÷760/894/125÷195	11÷12	12,66	81
ШРВ-5	670÷760/1044/125÷195	13÷16	15,3	95
ШРВ-6	670÷760/1194/125÷195	17÷18	17,9	110
ШРВ-7	670÷760/1344/125÷195	19÷20	20,5	125
ШРВМ-1	550/492/120÷190	4÷5	6,22	37
ШРВМ-2	550/592/120÷190	6÷7	7,35	45
ШРВМ-3	550/742/120÷190	8÷10	8,95	55
ШРВМ-4	550/892/120÷190	11÷12	11,2	66
ШРВМ-5	550/1042/120÷190	13÷16	13,8	77
ШРВМ-6	550/1192/120÷190	17÷18	16,4	90
ШРВМ-7	550/1342/120÷190	19÷20	19,0	100
ШРН-1	651÷691/454/120	4÷5	6,75	40
ШРН-2	651÷691/554/120	6÷7	7,74	49
ШРН-3	651÷691/704/120	8÷10	9,5	62
ШРН-4	651÷691/854/120	11÷12	11,8	75
ШРН-5	651÷691/1004/120	13÷16	14,56	88
ШРН-6	651÷691/1154/120	17÷18	16,58	104
ШРН-7	651÷691/1304/120	19÷20	19,9	125
ШРНГ-3	651÷691/704/135	8÷10	9,9	63
ШРНГ-4	651÷691/854/135	11÷12	12,27	76
ШРНГ-5	651÷691/1004/135	13÷16	15,14	89
ШРНГ-6	651÷691/1154/135	17÷18	17,24	106
ШРНГ-7	651÷691/1304/135	19÷20	20,7	127

Примечания: 1. *При установке в шкафы смесительных узлов Valtec Combi и Valtec Dual количество выходов коллектора следует принимать на 3 меньше, чем указано в таблице.*

Коллекторные системы			Шкафы
Производитель	Страна	VALTEC	Серия изделий
ГРОТА	Россия		
наименование изделия			VTc.540, VTc.541
Шкафы коллекторные			

Рекомендации по монтажу

1. Монтаж встраиваемых шкафов производится в заранее подготовленную нишу стены или перегородки.
2. Крепление шкафа осуществляется путем привинчивания его ножек к полу через отверстия в выдвижных ножках.
3. Дополнительно шкаф может крепиться к стене или перегородке через отверстия в верхней части тыльной стенки шкафа.
4. Дополнительную фиксацию встраиваемых шкафов можно производить с помощью отгибных фиксаторов в боковых стенках шкафа.
5. Регулировка высоты шкафа осуществляется с помощью выдвижных ножек, которые затем фиксируются винтами.
6. Регулировка глубины встраиваемого шкафа производится выдвижной рамкой с дверцей, после чего направляющие рамки фиксируются винтами.
7. Крепление коллекторов и смесительных узлов в шкафу производится к монтажным рейкам, которые могут раздвигаться на требуемую ширину.
8. В местах пропуска трубопроводов через боковые стенки шкафа необходимо удалить требуемый сегмент перфорации.

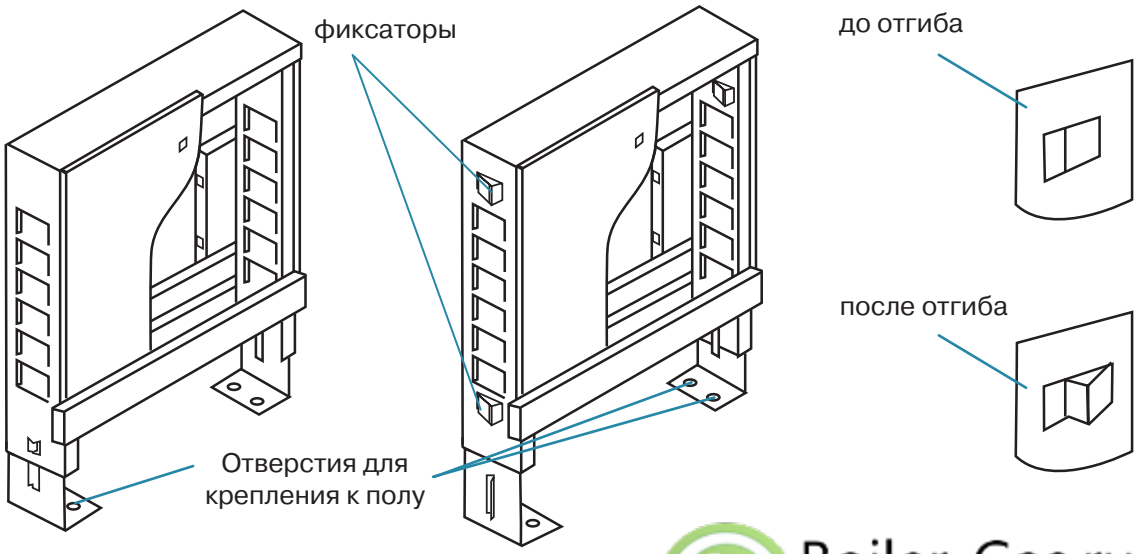

Boiler-Gas.ru
Перейти на сайт