Boiler-Gas.ru
Перейти на сайт

Lindab
IMP Klima

Встраиваемые в пол конвекторы для влажных условий с принудительной или естественной конвекцией TKV-S-13, TK-S-13

Область применения
Встраиваемые в пол конвекторы с естественной или принудительной конвекцией TKV-S-13 и TK-S-13 работают по такому же принципу, как и конвекторы TKV-13 и TK-13, однако они предназначены для применения в помещениях с повышенной влажностью. Из соображений безопасности в TKV-S-13 установлен низковольтный вентилятор (12 В).

Установка и способ монтажа такие же, как для конвекторов TKV-13 и TK-13. Используются для защиты от конденсации влаги на поверхности остекления, снижения эффекта переохлаждения у поверхности наружного ограждения, предотвращения проникания холодного наружного воздуха через двери. В связи с возможным попаданием воды во внутреннюю часть корпуса установлен поддон для сбора и удаления конденсата. Не рекомендуется устанавливать конвектор в непосредственной близости от бассейнов, джакузи... (рекомендуемое расстояние составляет >1 м), или в местах, где большая вероятность попадания воды в конвектор.

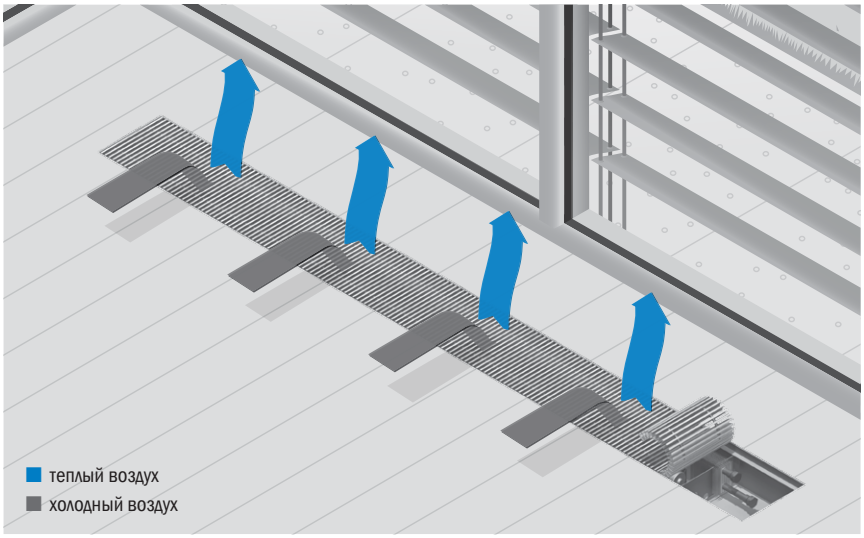

Принцип действия
Принцип действия такой же, как для конвекторов TKV-13 и TK-13.

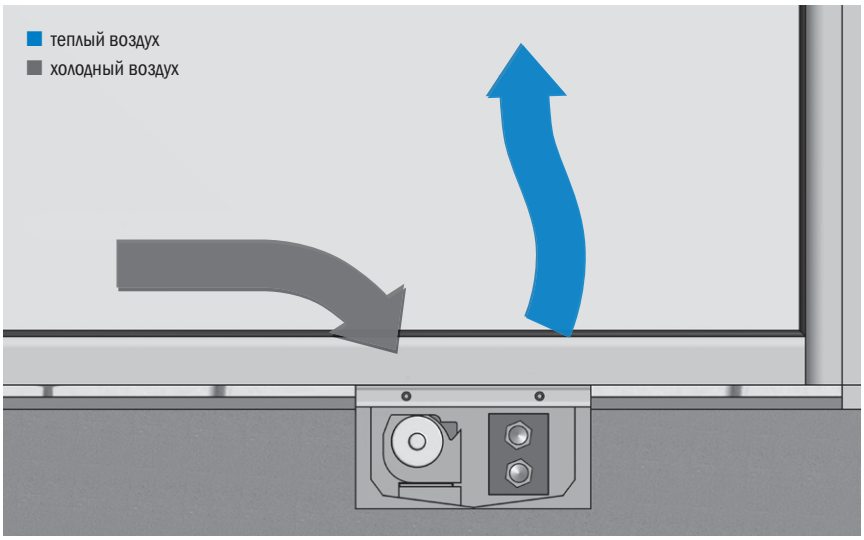

Важно:
Технические характеристики такие же, как технические характеристики конвекторов TKV-13 и TK-13 высотой 105 мм.

Составляющие (базовое исполнение)

1. Теплообменник
2. Тангенциальный вентилятор 12 В (только для TKV-S-13)
3. Электрическая соединительная коробка (только для TKV-S-13)
4. Напольная решетка
5. Поддон для сбора и удаления конденсата
6. Корпус

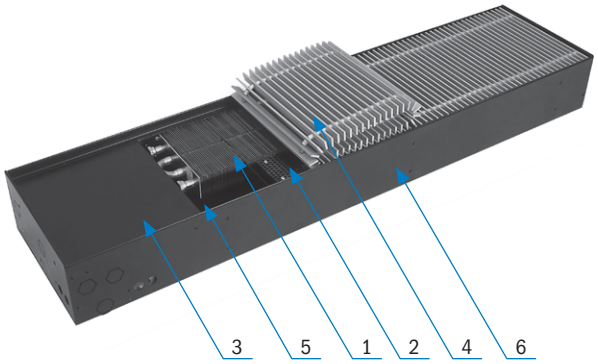

Типы
Изготавливают 15 типоразмеров встраиваемых в пол конвекторов TKV-S, TK-S с длиной в диапазоне от 1100 мм до 2500 мм, каждый из которых шириной 200 мм, 300 мм или 400 мм, а также высотой 140 мм.

Комплектующие для регулирования
Для реуглирования по воде подбираются только ручные вентили 01-04. Клапан VP2-2C не подходит, поскольку укомплектован электротермическим приводом 230 В. Регулирование по воздуху (09S) определяется для каждого проекта отдельно.

Размеры патрубков

TK-S-13 Lx20x14
TKV-S-13 Lx20x14

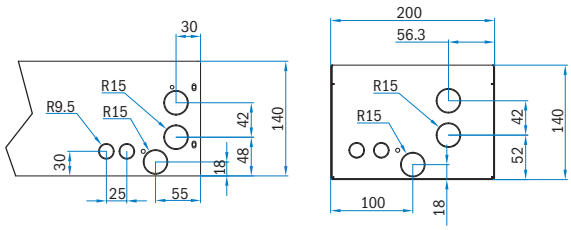

TK-S-13 Lx30x14, Lx40x14
TKV-S-13 Lx30x14, Lx40x14

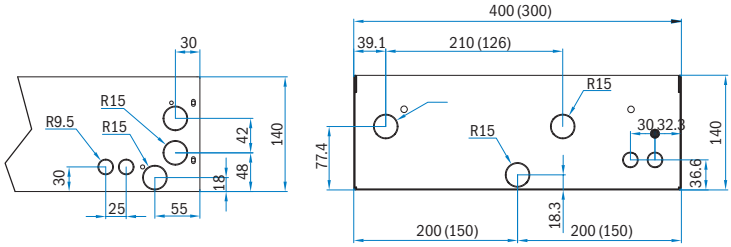

Основные требования/ требуемые данные при заказе регулировочного оборудования для TKV-S-13

С помощью одной комплектующей 09S можно регулировать до 6 вентиляторов (12 В AC). Таким способом можно соединить 3 TKV-S-13 250x20x14/2/ или максимально 6 TKV-S-13 160x20x14/1/ (или комбинации последних), при этом общее количество вентиляторов во всех TKV-S не должно превышать 6 штук. При проектировании электроподключений следует обратить внимание на правильный размер поперечного сечения кабелей, связывающих регулирующее устройство 09S с отдельным TKV-S-13. Поперечное сечение кабелей, прежде всего, зависит от общей мощности отдельного TKV-S-13, а также от длины кабелей, т.е. расстояния между отдельным TKV-S-13 и регулирующим устройством 09S, которое должно находиться в сухом помещении!

Для правильного определения размера регулирующего устройства 09S и принадлежащих кабелей (соединения между 09S и TKV-S-13) в заказе следует указать следующие данные:

- Количество и тип встраиваемых в пол конвекторов (TKV-S-13) - прежде всего, следует указать количество вентиляторов, находящихся в отдельном TKV-S-13 и соединенных с отдельным регулятором 09S,
- Расстояние между электрической соединительной коробкой отдельного TKV-S-13 и регулятором 09S (длина кабеля),
- В случае управления несколькими регуляторами 09S с помощью лишь одного термостата 09T следует точно специфицировать, какие TKV-S соединяются с отдельным регулятором 09S.

Каждый конвектор TKV-S-13 соединяется с регулятором 09S с помощью отдельного кабеля. Параллельное подключение TKV-S-13 посредством одного кабеля не допускается.

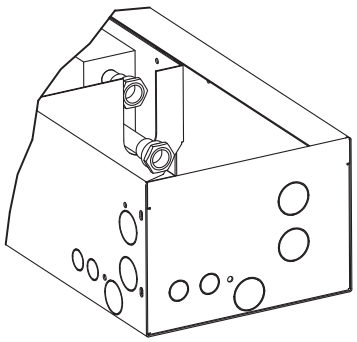

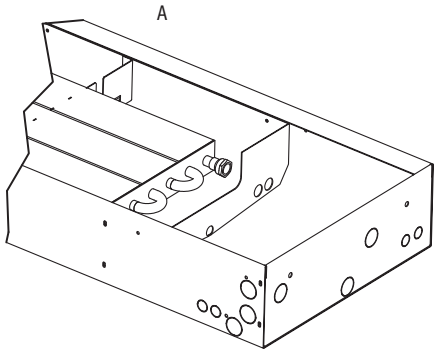

Примеры

Сечение жил	2,5 мм²	4 мм²	6 мм²
Кол-во вентиляторов	**Макс. длина [м]**	**Макс. длина [м]**	**Макс. длина [м]**
n=1	25	40	60
n=2	12,5	20	30
n=3	8,5	13,5	20

Примечание: формула для расчета и пример калькуляции действительны для медных проводов.

TKV-13 Lx20x10

Длина корпуса L [мм]	Скорость вентилятора		Теплопроизводительность									Уровень звуковой мощности	Уровень звукового давления
			75 °C / 65 °C / 20°C			70 °C /55 °C / 20 °C			55 °C / 45 °C / 20 °C				
			Q_h	$\dot{m}_w$	Δp_w	Q_h	$\dot{m}_w$	Δp_w	Q_h	$\dot{m}_w$	Δp_w	L_{WA}	L_{pA}
	AC	EC	[Вт]	[кг/час]	[кПа]	[Вт]	[кг/час]	[кПа]	[Вт]	[кг/час]	[кПа]	[дБ]	[дБ]
900	МАКС	100%	577	49,6	0,01	470	26,9	<0,01	330	28,4	<0,01	43	37
	НОРМ	70%	453	38,9	0,01	366	21,0	<0,01	254	21,9	<0,01	34	28
	МИН	50%	362	31,1	0,01	290	16,6	<0,01	197	16,9	<0,01	<30	23
	-	30%	266	22,8	<0,01	211	12,1	<0,01	140	12,0	<0,01	<30	<20
	СТОП		109	9,4	<0,01	84	4,8	<0,01	52	4,5	<0,01	–	–
1000	МАКС	100%	596	51,2	0,02	483	27,7	<0,01	336	28,9	0,01	43	37
	НОРМ	70%	471	40,5	0,01	380	21,8	<0,01	262	22,5	<0,01	34	28
	МИН	50%	381	32,7	0,01	304	17,4	<0,01	205	17,6	<0,01	<30	23
	-	30%	284	24,4	<0,01	225	12,9	<0,01	149	12,8	<0,01	<30	<20
	СТОП		127	11,0	<0,01	98	5,6	<0,01	61	5,2	<0,01	–	–
1100	МАКС	100%	614	52,8	0,02	495	28,4	0,01	342	29,4	0,01	43	36
	НОРМ	70%	490	42,1	0,01	393	22,5	<0,01	269	23,1	<0,01	34	27
	МИН	50%	399	34,3	0,01	318	18,2	<0,01	213	18,3	<0,01	<30	23
	-	30%	302	26,0	<0,01	239	13,7	<0,01	157	13,5	<0,01	<30	<20
	СТОП		146	12,5	<0,01	112	6,4	<0,01	70	6,0	<0,01	–	–
1200	МАКС	100%	1118	96,0	0,08	912	52,3	0,02	645	55,4	0,03	46	39
	НОРМ	70%	869	74,7	0,05	705	40,4	0,01	492	42,3	0,01	37	30
	МИН	50%	688	59,1	0,03	552	31,6	0,01	377	32,4	0,01	32	25
	-	30%	494	42,5	0,01	393	22,5	<0,01	262	22,5	<0,01	<30	21
	СТОП		181	15,6	<0,01	139	8,0	<0,01	87	7,5	<0,01	–	–
1300	МАКС	100%	1136	97,6	0,09	926	53,0	0,03	653	56,1	0,03	46	39
	НОРМ	70%	887	76,2	0,05	719	41,2	0,02	501	43,0	0,02	37	30
	МИН	50%	706	60,7	0,03	566	32,4	0,01	386	33,2	0,01	32	25
	-	30%	513	44,1	0,02	407	23,3	<0,01	271	23,3	<0,01	<30	21
	СТОП		200	17,2	<0,01	154	8,8	<0,01	95	8,2	<0,01	–	–
1400	МАКС	100%	1154	99,2	0,10	939	53,8	0,03	660	56,8	0,03	46	39
	НОРМ	70%	906	77,8	0,06	733	42,0	0,02	509	43,7	0,02	37	30
	МИН	50%	725	62,3	0,04	580	33,2	0,01	394	33,9	0,01	32	25
	-	30%	531	45,6	0,02	421	24,1	0,01	280	24,1	0,01	<30	21
	СТОП		218	18,8	<0,01	168	9,6	<0,01	104	9,0	<0,01	–	–
1500	МАКС	100%	1173	100,8	0,11	953	54,6	0,03	667	57,3	0,04	46	39
	НОРМ	70%	924	79,4	0,07	746	42,8	0,02	516	44,4	0,02	37	30
	МИН	50%	743	63,8	0,04	594	34,0	0,01	403	34,6	0,01	32	25
	-	30%	550	47,2	0,02	435	24,9	0,01	289	24,8	0,01	<30	21
	СТОП		237	20,3	<0,01	182	10,4	<0,01	113	9,7	<0,01	–	–
1600	МАКС	100%	1191	102,3	0,12	965	55,3	0,04	673	57,8	0,04	46	39
	НОРМ	70%	942	81,0	0,08	760	43,5	0,02	524	45,0	0,02	37	30
	МИН	50%	761	65,4	0,05	608	34,8	0,01	411	35,3	0,01	32	25
	-	30%	568	48,8	0,03	449	25,7	0,01	297	25,6	0,01	<30	21
	СТОП		255	21,9	0,01	196	11,2	<0,01	122	10,5	<0,01	–	–
1700	МАКС	100%	1695	145,6	0,27	1382	79,2	0,08	976	83,9	0,09	47	40
	НОРМ	70%	1322	113,6	0,17	1071	61,4	0,05	747	64,2	0,05	38	31
	МИН	50%	1050	90,2	0,10	842	48,3	0,03	574	49,3	0,03	34	26
	-	30%	760	65,3	0,05	603	34,6	0,02	402	34,6	0,02	<30	22
	СТОП		291	25,0	0,01	223	12,8	<0,01	139	11,9	<0,01	–	–
1800	МАКС	100%	1713	147,2	0,30	1396	80,0	0,09	984	84,5	0,10	47	40
	НОРМ	70%	1340	115,2	0,18	1085	62,2	0,05	755	64,9	0,06	38	31
	МИН	50%	1069	91,8	0,12	857	49,1	0,03	583	50,1	0,03	34	26
	-	30%	778	66,9	0,06	618	35,4	0,02	411	35,3	0,02	<30	22
	СТОП		309	26,5	0,01	237	13,6	<0,01	148	12,7	<0,01	–	–
1900	МАКС	100%	1732	148,8	0,32	1409	80,7	0,10	991	85,1	0,11	47	40
	НОРМ	70%	1359	116,7	0,20	1099	63,0	0,06	763	65,6	0,06	38	31
	МИН	50%	1087	93,4	0,13	871	49,9	0,04	592	50,8	0,04	34	26
	-	30%	797	68,5	0,07	632	36,2	0,02	420	36,1	0,02	<30	22
	СТОП		327	28,1	0,01	252	14,4	<0,01	156	13,4	<0,01	–	–
2000	МАКС	100%	2235	192,1	0,57	1824	104,5	0,17	1290	110,9	0,19	49	41
	НОРМ	70%	1738	149,3	0,35	1410	80,8	0,10	984	84,6	0,11	40	32
	МИН	50%	1376	118,2	0,22	1104	63,2	0,06	754	64,7	0,07	35	27
	-	30%	989	85,0	0,11	785	45,0	0,03	524	45,0	0,03	31	23
	СТОП		363	31,2	0,02	279	16,0	<0,01	173	14,9	<0,01	–	–
2100	МАКС	100%	2254	193,6	0,62	1838	105,3	0,18	1299	111,6	0,21	49	41
	НОРМ	70%	1756	150,9	0,38	1424	81,6	0,11	993	85,3	0,12	40	32
	МИН	50%	1394	119,8	0,24	1118	64,1	0,07	763	65,5	0,07	35	27
	-	30%	1007	86,6	0,12	800	45,8	0,03	533	45,8	0,03	31	23
	СТОП		381	32,8	0,02	293	16,8	<0,01	182	15,7	<0,01	–	–
2200	МАКС	100%	2272	195,2	0,66	1852	106,1	0,20	1307	112,3	0,22	49	41
	НОРМ	70%	1775	152,5	0,41	1438	82,4	0,12	1002	86,1	0,13	40	32
	МИН	50%	1412	121,4	0,26	1133	64,9	0,07	772	66,3	0,08	35	27
	-	30%	1026	88,1	0,14	814	46,6	0,04	542	46,6	0,04	31	23
	СТОП		400	34,3	0,02	307	17,6	0,01	191	16,4	<0,01	–	–
2300	МАКС	100%	2291	196,8	0,71	1866	106,9	0,21	1314	112,9	0,23	49	41
	НОРМ	70%	1793	154,1	0,44	1452	83,2	0,13	1010	86,8	0,14	40	32
	МИН	50%	1431	122,9	0,28	1147	65,7	0,08	780	67,0	0,08	35	27
	-	30%	1044	89,7	0,15	828	47,4	0,04	551	47,4	0,04	31	23
	СТОП		418	35,9	0,02	321	18,4	0,01	200	17,2	0,01	–	–
2400	МАКС	100%	2309	198,4	0,76	1879	107,6	0,22	1321	113,5	0,25	49	41
	НОРМ	70%	1811	155,6	0,47	1466	84,0	0,14	1018	87,4	0,15	40	32
	МИН	50%	1449	124,5	0,30	1161	66,5	0,09	789	67,8	0,09	35	27
	-	30%	1062	91,3	0,16	842	48,3	0,04	560	48,1	0,04	31	23
	СТОП		436	37,5	0,03	335	19,2	0,01	209	17,9	0,01	–	–
2500	МАКС	100%	2813	241,7	1,18	2294	131,4	0,35	1621	139,3	0,39	50	42
	НОРМ	70%	2191	188,2	0,72	1776	101,8	0,21	1239	106,5	0,23	41	33
	МИН	50%	1738	149,3	0,45	1395	79,9	0,13	951	81,7	0,13	36	28
	-	30%	1255	107,8	0,23	996	57,1	0,07	664	57,1	0,07	32	24
	СТОП		472	40,6	0,03	363	20,8	0,01	226	19,4	0,01	–	–

TKV-13 Lx20x10

Длина корпуса L [мм]	Скорость вентилятора		Теплопроизводительность									Уровень звуковой мощности	Уровень звукового давления
			75 °C / 65 °C / 20°C			70 °C / 55 °C / 20 °C			55 °C / 45 °C / 20 °C				
			Q_h	$\dot{m}_w$	Δp_w	Q_h	$\dot{m}_w$	Δp_w	Q_h	$\dot{m}_w$	Δp_w	L_{WA}	L_{pA}
	AC	EC	[Вт]	[кг/час]	[кПа]	[Вт]	[кг/час]	[кПа]	[Вт]	[кг/час]	[кПа]	[дБ]	[дБ]
2600	МАКС	100%	2831	243,2	1,25	2308	132,2	0,37	1629	140,0	0,41	50	41
	НОРМ	70%	2209	189,8	0,76	1790	102,6	0,22	1248	107,2	0,24	41	33
	МИН	50%	1756	150,9	0,48	1409	80,7	0,14	960	82,5	0,14	36	28
	-	30%	1273	109,4	0,25	1010	57,9	0,07	673	57,9	0,07	32	23
	СТОП		490	42,1	0,04	377	21,6	0,01	234	20,1	0,01	–	–
2700	МАКС	100%	2849	244,8	1,32	2322	133,0	0,39	1637	140,7	0,44	50	41
	НОРМ	70%	2228	191,4	0,81	1804	103,4	0,24	1256	107,9	0,26	41	32
	МИН	50%	1775	152,5	0,51	1423	81,5	0,15	969	83,2	0,15	36	27
	-	30%	1291	111,0	0,27	1025	58,7	0,08	683	58,6	0,08	32	23
	СТОП		509	43,7	0,04	391	22,4	0,01	243	20,9	0,01	–	–
2800	МАКС	100%	3353	288,1	1,91	2736	156,7	0,56	1935	166,3	0,64	50	42
	НОРМ	70%	2607	224,0	1,15	2115	121,1	0,34	1476	126,8	0,37	41	33
	МИН	50%	2064	177,3	0,72	1656	94,9	0,21	1130	97,1	0,22	37	28
	-	30%	1483	127,5	0,37	1178	67,5	0,10	786	67,5	0,10	32	24
	СТОП		544	46,8	0,05	418	24,0	0,01	260	22,4	0,01	–	–
2900	МАКС	100%	3372	289,7	2,01	2750	157,5	0,59	1944	167,0	0,67	50	42
	НОРМ	70%	2625	225,6	1,22	2129	121,9	0,36	1485	127,6	0,39	41	33
	МИН	50%	2082	178,9	0,77	1671	95,7	0,22	1140	97,9	0,23	37	28
	-	30%	1502	129,0	0,40	1192	68,3	0,11	795	68,3	0,11	32	24
	СТОП		563	48,4	0,06	432	24,8	0,01	269	23,1	0,01	–	–
3000	МАКС	100%	3390	291,3	2,11	2764	158,3	0,62	1952	167,7	0,70	50	42
	НОРМ	70%	2644	227,1	1,28	2143	122,7	0,37	1494	128,4	0,41	41	33
	МИН	50%	2100	180,5	0,81	1685	96,5	0,23	1149	98,7	0,24	37	28
	-	30%	1520	130,6	0,42	1207	69,1	0,12	805	69,1	0,12	32	24
	СТОП		581	49,9	0,06	447	25,6	0,02	278	23,9	0,01	–	–
3200	МАКС	100%	3427	294,4	2,31	2792	159,9	0,68	1967	169,0	0,76	50	42
	НОРМ	70%	2680	230,3	1,42	2171	124,3	0,41	1511	129,8	0,45	41	33
	МИН	50%	2137	183,6	0,90	1713	98,1	0,26	1166	100,2	0,27	37	28
	-	30%	1557	133,8	0,48	1235	70,8	0,13	823	70,7	0,13	32	24
	СТОП		618	53,1	0,08	475	27,2	0,02	295	25,4	0,02	–	–
3400	МАКС	100%	3463	297,6	2,53	2818	161,4	0,74	1981	170,2	0,83	50	41
	НОРМ	70%	2717	233,5	1,56	2198	125,9	0,45	1526	131,2	0,49	41	33
	МИН	50%	2174	186,8	1,00	1741	99,7	0,28	1183	101,7	0,30	37	28
	-	30%	1594	136,9	0,54	1264	72,4	0,15	840	72,2	0,15	32	24
	СТОП		655	56,2	0,09	503	28,8	0,02	313	26,9	0,02	–	–
3600	МАКС	100%	3500	300,7	2,75	2845	162,9	0,81	1994	171,4	0,89	50	41
	НОРМ	70%	2754	236,6	1,70	2226	127,5	0,49	1542	132,5	0,53	41	32
	МИН	50%	2210	189,9	1,10	1769	101,3	0,31	1200	103,1	0,32	37	27
	-	30%	1630	140,1	0,60	1292	74,0	0,17	858	73,7	0,17	32	23
	СТОП		691	59,4	0,11	531	30,4	0,03	330	28,4	0,02	–	–
3800	МАКС	–	4508	387,3	4,84	3677	210,6	1,43	2597	223,2	1,61	52	42
	НОРМ	–	3513	301,8	2,94	2848	163,1	0,86	1986	170,6	0,94	43	33
	МИН	–	2788	239,6	1,85	2237	128,1	0,53	1525	131,1	0,55	38	29
	СТОП	–	763	65,5	0,14	586	33,6	0,04	364	31,3	0,03	–	–
4000	МАКС	–	4544	390,4	5,20	3704	212,2	1,54	2613	224,5	1,72	52	42
	НОРМ	–	3549	305,0	3,17	2876	164,7	0,93	2003	172,1	1,01	43	33
	МИН	–	2825	242,7	2,01	2265	129,8	0,57	1543	132,6	0,60	38	28
	СТОП	–	799	68,7	0,16	614	35,2	0,04	382	32,8	0,04	–	–
4200	МАКС	–	4581	393,6	5,57	3731	213,7	1,64	2628	225,8	1,83	52	42
	НОРМ	–	3586	308,1	3,41	2904	166,3	0,99	2020	173,5	1,08	43	33
	МИН	–	2862	245,9	2,17	2294	131,4	0,62	1561	134,1	0,65	38	28
	СТОП	–	836	71,8	0,19	642	36,8	0,05	399	34,3	0,04	–	–
4400	МАКС	–	4618	396,8	5,95	3758	215,2	1,75	2642	227,0	1,95	52	42
	НОРМ	–	3623	311,3	3,66	2931	167,9	1,07	2035	174,9	1,16	43	33
	МИН	–	2898	249,0	2,34	2322	133,0	0,67	1577	135,5	0,69	38	28
	СТОП	–	873	75,0	0,21	671	38,4	0,06	417	35,8	0,05	–	–
4600	МАКС	–	4655	399,9	6,34	3784	216,8	1,86	2655	228,1	2,06	52	42
	НОРМ	–	3660	314,4	3,92	2958	169,5	1,14	2050	176,2	1,23	43	33
	МИН	–	2935	252,2	2,52	2349	134,6	0,72	1594	137,0	0,74	38	28
	СТОП	–	910	78,2	0,24	699	40,0	0,06	435	37,3	0,06	–	–
4800	МАКС	–	5662	486,5	9,82	4616	264,4	2,90	3259	280,0	3,25	53	43
	НОРМ	–	4418	379,6	5,98	3581	205,1	1,75	2496	214,4	1,91	44	34
	МИН	–	3513	301,8	3,78	2817	161,4	1,08	1920	165,0	1,13	39	29
	СТОП	–	981	84,3	0,29	754	43,2	0,08	469	40,3	0,07	–	–
5000	МАКС	–	5699	489,6	10,40	4644	266,0	3,07	3274	281,3	3,43	53	42
	НОРМ	–	4455	382,8	6,35	3609	206,7	1,85	2512	215,9	2,02	44	34
	МИН	–	3549	305,0	4,03	2846	163,0	1,15	1938	166,5	1,20	39	29
	СТОП	–	1018	87,4	0,33	782	44,8	0,09	486	41,8	0,08	–	–

Примечание: Уровень звукового давления L_{pA} рассчитывается на основе уровня звуковой мощности L_{WA}, произходящего из источника шума на определенном расстоянии (1 м), а также зависит от типа установки (на свободной поверхности или у стены).

Boiler-Gas.ru
Перейти на сайт

Значение символов

Q_h [Вт]	Теплопроизводительность
$\dot{m}_w$ [кг/час]	Расход воды
Δp_w [кПа]	Потери давления по воде

TKV-13 Lx30x10

Длина корпуса L [мм]	Скорость вентилятора		Теплопроизводительность									Уровень звуковой мощности	Уровень звукового давления
			75 °C / 65 °C / 20°C			70 °C / 55 °C / 20 °C			55 °C / 45 °C / 20 °C				
			Q_h	$\dot{m}_w$	Δp_w	Q_h	$\dot{m}_w$	Δp_w	Q_h	$\dot{m}_w$	Δp_w	L_{WA}	L_{pA}
	AC	EC	[Вт]	[кг/час]	[кПа]	[Вт]	[кг/час]	[кПа]	[Вт]	[кг/час]	[кПа]	[дБ]	[дБ]
900	МАКС	100%	917	78,8	0,06	744	42,6	0,02	520	44,7	0,02	41	35
	НОРМ	70%	683	58,6	0,03	548	31,4	0,01	373	32,1	0,01	32	26
	МИН	50%	531	45,7	0,02	426	24,4	0,01	290	25,0	0,01	<30	21
	–	30%	384	33,0	0,01	308	17,7	<0,01	210	18,0	<0,01	<30	<20
	СТОП		172	14,8	<0,01	131	7,5	<0,01	80	6,9	<0,01	–	–
1000	МАКС	100%	949	81,5	0,08	767	43,9	0,02	531	45,6	0,02	41	35
	НОРМ	70%	715	61,4	0,04	571	32,7	0,01	387	33,2	0,01	32	25
	МИН	50%	563	48,4	0,03	450	25,8	0,01	304	26,2	0,01	<30	21
	–	30%	416	35,8	0,02	333	19,1	<0,01	225	19,3	<0,01	<30	<20
	СТОП		204	17,5	<0,01	155	8,9	<0,01	95	8,2	<0,01	–	–
1100	МАКС	100%	981	84,3	0,10	789	45,2	0,03	541	46,5	0,03	41	35
	НОРМ	70%	747	64,1	0,06	595	34,1	0,02	399	34,3	0,02	32	25
	МИН	50%	595	51,2	0,04	474	27,2	0,01	318	27,3	0,01	<30	20
	–	30%	448	38,5	0,02	357	20,4	0,01	239	20,6	0,01	<30	<20
	СТОП		236	20,3	0,01	180	10,3	<0,01	110	9,4	<0,01	–	–
1200	МАКС	100%	1770	152,1	0,36	1441	82,5	0,11	1014	87,1	0,12	44	38
	НОРМ	70%	1301	111,8	0,19	1046	59,9	0,06	718	61,7	0,06	35	28
	МИН	50%	999	85,8	0,11	803	46,0	0,03	550	47,3	0,03	<30	23
	–	30%	705	60,6	0,06	566	32,4	0,02	388	33,3	0,02	<30	<20
	СТОП		279	24,0	0,01	213	12,2	<0,01	130	11,2	<0,01	–	–
1300	МАКС	100%	1802	154,8	0,42	1465	83,9	0,12	1028	88,4	0,14	44	38
	НОРМ	70%	1333	114,5	0,23	1071	61,4	0,07	733	63,0	0,07	35	28
	МИН	50%	1031	88,6	0,14	828	47,4	0,04	566	48,6	0,04	<30	23
	–	30%	737	63,3	0,07	591	33,9	0,02	404	34,7	0,02	<30	<20
	СТОП		311	26,8	0,01	237	13,6	<0,01	145	12,5	<0,01	–	–
1400	МАКС	100%	1834	157,6	0,48	1489	85,3	0,14	1041	89,4	0,15	44	37
	НОРМ	70%	1365	117,3	0,27	1095	62,7	0,08	747	64,2	0,08	35	28
	МИН	50%	1063	91,3	0,16	852	48,8	0,05	581	49,9	0,05	<30	23
	–	30%	769	66,1	0,08	616	35,3	0,02	420	36,1	0,03	<30	<20
	СТОП		343	29,5	0,02	262	15,0	<0,01	160	13,8	<0,01	–	–
1500	МАКС	100%	1866	160,3	0,54	1511	86,6	0,16	1052	90,4	0,17	44	37
	НОРМ	70%	1397	120,0	0,30	1119	64,1	0,09	760	65,3	0,09	35	28
	МИН	50%	1095	94,1	0,19	877	50,2	0,05	595	51,1	0,06	<30	23
	–	30%	801	68,8	0,10	641	36,7	0,03	435	37,4	0,03	<30	<20
	СТОП		375	32,3	0,02	286	16,4	0,01	175	15,0	<0,01	–	–
1600	МАКС	100%	1898	163,1	0,61	1534	87,9	0,18	1062	91,3	0,19	44	37
	НОРМ	70%	1429	122,8	0,35	1143	65,4	0,10	773	66,4	0,10	35	28
	МИН	50%	1127	96,8	0,22	901	51,6	0,06	609	52,3	0,06	<30	23
	–	30%	833	71,6	0,12	665	38,1	0,03	450	38,6	0,03	<30	<20
	СТОП		407	35,0	0,03	311	17,8	0,01	190	16,3	0,01	–	–
1700	МАКС	100%	2687	230,9	1,32	2186	125,2	0,39	1536	131,9	0,43	46	39
	НОРМ	70%	1984	170,4	0,72	1594	91,3	0,21	1092	93,8	0,22	36	29
	МИН	50%	1530	131,5	0,43	1229	70,4	0,12	841	72,3	0,13	31	24
	–	30%	1089	93,6	0,22	875	50,1	0,06	598	51,4	0,07	<30	21
	СТОП		451	38,8	0,04	344	19,7	0,01	210	18,1	0,01	–	–
1800	МАКС	100%	2719	233,6	1,46	2210	126,6	0,43	1549	133,1	0,47	46	39
	НОРМ	70%	2016	173,2	0,80	1619	92,7	0,23	1106	95,1	0,24	36	29
	МИН	50%	1562	134,2	0,48	1254	71,8	0,14	856	73,6	0,14	31	24
	–	30%	1121	96,3	0,25	900	51,5	0,07	614	52,7	0,07	<30	21
	СТОП		483	41,5	0,05	368	21,1	0,01	225	19,4	0,01	–	–
1900	МАКС	100%	2751	236,4	1,60	2233	127,9	0,47	1561	134,1	0,51	46	39
	НОРМ	70%	2048	175,9	0,88	1643	94,1	0,25	1120	96,3	0,26	36	29
	МИН	50%	1594	137,0	0,54	1279	73,2	0,15	871	74,9	0,16	31	24
	–	30%	1153	99,1	0,28	924	53,0	0,08	629	54,1	0,08	<30	20
	СТОП		515	44,3	0,06	393	22,5	0,01	240	20,6	0,01	–	–
2000	МАКС	100%	3540	304,2	2,81	2882	165,1	0,83	2028	174,3	0,92	47	40
	НОРМ	70%	2602	223,6	1,52	2093	119,9	0,44	1435	123,3	0,46	38	30
	МИН	50%	1997	171,6	0,90	1606	92,0	0,26	1100	94,5	0,27	33	25
	–	30%	1409	121,1	0,45	1133	64,9	0,13	775	66,6	0,13	<30	22
	СТОП		559	48,0	0,07	426	24,4	0,02	260	22,4	0,02	–	–
2100	МАКС	100%	3572	306,9	3,04	2907	166,5	0,89	2043	175,5	0,99	47	40
	НОРМ	70%	2634	226,3	1,65	2118	121,3	0,47	1451	124,6	0,50	38	30
	МИН	50%	2029	174,4	0,98	1631	93,4	0,28	1116	95,9	0,30	33	25
	–	30%	1442	123,9	0,49	1158	66,3	0,14	792	68,0	0,15	<30	21
	СТОП		591	50,8	0,08	450	25,8	0,02	275	23,7	0,02	–	–
2200	МАКС	100%	3604	309,7	3,27	2931	167,9	0,96	2057	176,7	1,06	47	39
	НОРМ	70%	2666	229,1	1,79	2142	122,7	0,51	1466	125,9	0,54	38	30
	МИН	50%	2061	177,1	1,07	1656	94,8	0,31	1132	97,2	0,32	33	25
	–	30%	1474	126,6	0,55	1183	67,8	0,16	808	69,4	0,16	<30	21
	СТОП		623	53,5	0,10	475	27,2	0,03	290	24,9	0,02	–	–
2300	МАКС	100%	3636	312,4	3,51	2954	169,2	1,03	2069	177,8	1,14	47	39
	НОРМ	70%	2698	231,8	1,93	2166	124,1	0,55	1480	127,2	0,58	38	30
	МИН	50%	2093	179,9	1,16	1680	96,2	0,33	1147	98,5	0,35	33	25
	–	30%	1506	129,4	0,60	1208	69,2	0,17	824	70,8	0,18	<30	21
	СТОП		655	56,3	0,11	499	28,6	0,03	305	26,2	0,02	–	–
2400	МАКС	100%	3668	315,2	3,76	2977	170,5	1,10	2081	178,8	1,21	47	39
	НОРМ	70%	2730	234,6	2,08	2190	125,5	0,60	1494	128,4	0,62	38	30
	МИН	50%	2126	182,6	1,26	1705	97,6	0,36	1162	99,8	0,38	33	25
	–	30%	1538	132,1	0,66	1233	70,6	0,19	839	72,1	0,20	<30	21
	СТОП		687	59,0	0,13	524	30,0	0,03	320	27,5	0,03	–	–
2500	МАКС	100%	4457	383,0	5,82	3627	207,8	1,71	2550	219,1	1,90	48	40
	НОРМ	70%	3285	282,2	3,16	2641	151,3	0,91	1809	155,5	0,96	39	30
	МИН	50%	2529	217,3	1,87	2032	116,4	0,54	1391	119,5	0,57	34	26
	–	30%	1794	154,1	0,94	1441	82,6	0,27	985	84,7	0,28	30	22
	СТОП		730	62,8	0,16	557	31,9	0,04	341	29,3	0,03	–	–

TKV-13 Lx30x10

Длина корпуса L [мм]	Скорость вентилятора		Теплопроизводительность									Уровень звуковой мощности	Уровень звукового давления
			75 °C / 65 °C / 20°C			70 °C / 55 °C / 20 °C			55 °C / 45 °C / 20 °C				
			Q_h	$\dot{m}_w$	Δp_w	Q_h	$\dot{m}_w$	Δp_w	Q_h	$\dot{m}_w$	Δp_w	L_{WA}	L_{pA}
	AC	EC	[Вт]	[кг/час]	[кПа]	[Вт]	[кг/час]	[кПа]	[Вт]	[кг/час]	[кПа]	[дБ]	[дБ]
2600	МАКС	100%	4489	385,7	6,18	3651	209,1	1,82	2564	220,3	2,01	48	40
	НОРМ	70%	3317	285,0	3,37	2666	152,7	0,97	1825	156,8	1,02	39	30
	МИН	50%	2561	220,0	2,01	2057	117,8	0,58	1407	120,9	0,61	34	26
	–	30%	1826	156,9	1,02	1466	84,0	0,29	1002	86,1	0,31	30	22
	СТОП		762	65,5	0,18	581	33,3	0,05	355	30,5	0,04	–	–
2700	МАКС	100%	4521	388,5	6,54	3675	210,5	1,92	2577	221,4	2,13	48	40
	НОРМ	70%	3349	287,7	3,59	2690	154,1	1,03	1839	158,0	1,08	39	30
	МИН	50%	2593	222,8	2,15	2082	119,3	0,62	1422	122,2	0,65	34	25
	–	30%	1858	159,6	1,10	1491	85,4	0,32	1018	87,4	0,33	30	22
	СТОП		795	68,3	0,20	606	34,7	0,05	370	31,8	0,04	–	–
2800	МАКС	100%	5310	456,3	9,41	4323	247,6	2,77	3042	261,4	3,09	49	41
	НОРМ	70%	3903	335,4	5,09	3139	179,8	1,46	2153	184,9	1,55	39	31
	МИН	50%	2996	257,4	3,00	2409	138,0	0,86	1650	141,8	0,91	34	26
	–	30%	2114	181,7	1,49	1699	97,3	0,43	1163	99,9	0,45	31	22
	СТОП		838	72,0	0,23	639	36,6	0,06	391	33,6	0,05	–	–
2900	МАКС	100%	5342	459,0	9,92	4348	249,0	2,92	3057	262,7	3,25	49	40
	НОРМ	70%	3935	338,1	5,38	3164	181,3	1,55	2168	186,3	1,63	39	31
	МИН	50%	3028	260,2	3,19	2434	139,4	0,91	1666	143,2	0,96	34	26
	–	30%	2146	184,4	1,60	1724	98,8	0,46	1179	101,3	0,48	31	22
	СТОП		870	74,8	0,26	663	38,0	0,07	406	34,9	0,06	–	–
3000	МАКС	100%	5374	461,8	10,43	4372	250,4	3,07	3071	263,9	3,41	49	40
	НОРМ	70%	3967	340,9	5,68	3189	182,7	1,63	2183	187,6	1,72	39	31
	МИН	50%	3060	262,9	3,38	2459	140,8	0,97	1682	144,5	1,02	34	26
	–	30%	2178	187,2	1,71	1749	100,2	0,49	1196	102,7	0,52	31	22
	СТОП		902	77,5	0,29	688	39,4	0,08	421	36,1	0,06	–	–
3200	МАКС	100%	5438	467,3	11,49	4419	253,1	3,37	3098	266,2	3,73	49	40
	НОРМ	70%	4031	346,4	6,31	3238	185,5	1,81	2213	190,1	1,90	39	31
	МИН	50%	3124	268,4	3,79	2508	143,7	1,09	1713	147,2	1,14	34	26
	–	30%	2242	192,7	1,95	1799	103,1	0,56	1228	105,5	0,59	31	22
	СТОП		966	83,0	0,36	737	42,2	0,09	450	38,7	0,08	–	–
3400	МАКС	100%	5502	472,8	12,59	4466	255,8	3,69	3122	268,3	4,05	49	40
	НОРМ	70%	4095	351,9	6,97	3286	188,2	2,00	2241	192,5	2,09	39	30
	МИН	50%	3188	273,9	4,23	2557	146,5	1,21	1742	149,7	1,26	34	26
	–	30%	2306	198,2	2,21	1849	105,9	0,63	1259	108,1	0,66	31	22
	СТОП		1030	88,5	0,44	785	45,0	0,11	480	41,3	0,10	–	–
3600	МАКС	100%	5566	478,3	13,73	4512	258,4	4,01	3145	270,2	4,38	49	40
	НОРМ	70%	4159	357,4	7,67	3333	190,9	2,19	2268	194,9	2,28	39	30
	МИН	50%	3252	279,4	4,69	2605	149,2	1,34	1771	152,2	1,39	34	25
	–	30%	2370	203,7	2,49	1898	108,7	0,71	1289	110,8	0,74	31	22
	СТОП		1094	94,0	0,53	834	47,8	0,14	510	43,8	0,12	–	–
3800	МАКС	–	7145	613,9	24,02	5813	333,0	7,07	4086	351,0	7,85	50	41
	НОРМ	–	5268	452,6	13,06	4235	242,6	3,75	2901	249,3	3,96	41	31
	МИН	–	4059	348,7	7,75	3262	186,8	2,22	2232	191,8	2,34	36	26
	СТОП	–	1182	101,5	0,66	901	51,6	0,17	551	47,3	0,14	–	–
4000	МАКС	–	7209	619,4	25,87	5861	335,7	7,60	4113	353,4	8,42	50	41
	НОРМ	–	5332	458,1	14,15	4284	245,4	4,06	2931	251,8	4,28	41	31
	МИН	–	4123	354,2	8,46	3311	189,7	2,43	2263	194,5	2,55	36	26
	СТОП	–	1246	107,0	0,77	950	54,4	0,20	581	49,9	0,17	–	–
4200	МАКС	–	7273	624,9	27,78	5908	338,4	8,15	4139	355,6	9,00	50	41
	НОРМ	–	5396	463,6	15,29	4333	248,2	4,38	2960	254,3	4,60	41	31
	МИН	–	4187	359,7	9,21	3361	192,5	2,64	2294	197,1	2,76	36	26
	СТОП	–	1310	112,5	0,90	998	57,2	0,23	610	52,5	0,20	–	–
4400	МАКС	–	7337	630,4	29,74	5955	341,1	8,71	4163	357,7	9,57	50	40
	НОРМ	–	5460	469,1	16,47	4381	250,9	4,71	2988	256,7	4,93	41	31
	МИН	–	4251	365,2	9,98	3409	195,3	2,85	2323	199,6	2,98	36	26
	СТОП	–	1374	118,0	1,04	1047	60,0	0,27	640	55,0	0,23	–	–
4600	МАКС	–	7401	635,9	31,76	6001	343,7	9,28	4186	359,6	10,16	50	40
	НОРМ	–	5524	474,6	17,70	4429	253,7	5,05	3015	259,0	5,27	41	31
	МИН	–	4315	370,7	10,80	3458	198,1	3,08	2352	202,1	3,21	36	26
	СТОП	–	1438	123,5	1,20	1096	62,8	0,31	670	57,6	0,26	–	–
4800	МАКС	–	8979	771,4	48,95	7303	418,3	14,39	5128	440,6	15,97	51	41
	НОРМ	–	6633	569,9	26,72	5331	305,4	7,67	3649	313,5	8,09	42	32
	МИН	–	5122	440,1	15,93	4115	235,7	4,57	2814	241,8	4,81	37	27
	СТОП	–	1525	131,0	1,41	1163	66,6	0,36	711	61,1	0,31	–	–
5000	МАКС	–	9043	776,9	51,89	7350	421,0	15,24	5154	442,9	16,86	51	41
	НОРМ	–	6697	575,4	28,46	5380	308,2	8,16	3678	316,0	8,59	42	31
	МИН	–	5186	445,6	17,06	4164	238,5	4,89	2844	244,4	5,13	37	27
	СТОП	–	1589	136,5	1,60	1211	69,4	0,41	741	63,6	0,35	–	–

Примечание: Уровень звукового давления L_{pA} рассчитывается на основе уровня звуковой мощности L_{WA}, произходящего из источника шума на определенном расстоянии (1 м), а также зависит от типа установки (на свободной поверхности или у стены).

Значение символов

Q_h [Вт]	Теплопроизводительность
$\dot{m}_w$ [кг/час]	Расход воды
Δp_w [кПа]	Потери давления по воде

TKV-13 Lx40x10

Длина корпуса L [мм]	Скорость вентилятора		Теплопроизводительность									Уровень звуковой мощности	Уровень звукового давления
			75 °C / 65 °C / 20°C			70 °C /55 °C / 20 °C			55 °C / 45 °C / 20 °C				
			Q_h	$\dot{m}_w$	Δp_w	Q_h	$\dot{m}_w$	Δp_w	Q_h	$\dot{m}_w$	Δp_w	L_{WA}	L_{pA}
	AC	EC	[Вт]	[кг/час]	[кПа]	[Вт]	[кг/час]	[кПа]	[Вт]	[кг/час]	[кПа]	[дБ]	[дБ]
900	МАКС	100%	1162	99,8	0,15	939	53,8	0,04	650	55,9	0,05	42	36
	НОРМ	70%	874	75,1	0,08	701	40,1	0,02	477	41,0	0,02	32	26
	МИН	50%	690	59,3	0,05	552	31,6	0,01	374	32,1	0,02	<30	21
	–	30%	513	44,1	0,03	409	23,4	0,01	275	23,6	0,01	<30	<20
	СТОП		259	22,3	0,01	197	11,3	<0,01	120	10,3	<0,01	–	–
1000	МАКС	100%	1205	103,5	0,19	970	55,5	0,05	665	57,2	0,06	42	35
	НОРМ	70%	917	78,8	0,11	733	42,0	0,03	495	42,6	0,03	32	26
	МИН	50%	733	63,0	0,07	584	33,5	0,02	393	33,7	0,02	<30	21
	–	30%	556	47,8	0,04	442	25,3	0,01	295	25,4	0,01	<30	<20
	СТОП		302	26,0	0,01	230	13,2	<0,01	140	12,0	<0,01	–	–
1100	МАКС	100%	1248	107,2	0,23	1000	57,3	0,07	679	58,4	0,07	42	35
	НОРМ	70%	960	82,5	0,14	764	43,8	0,04	512	44,0	0,04	32	26
	МИН	50%	776	66,7	0,09	616	35,3	0,03	411	35,3	0,03	<30	21
	–	30%	599	51,5	0,05	475	27,2	0,01	315	27,0	0,01	<30	<20
	СТОП		346	29,7	0,02	263	15,1	<0,01	160	13,7	<0,01	–	–
1200	МАКС	100%	2237	192,2	0,85	1813	103,8	0,25	1263	108,6	0,27	45	38
	НОРМ	70%	1661	142,7	0,47	1335	76,5	0,13	915	78,6	0,14	35	28
	МИН	50%	1293	111,1	0,28	1037	59,4	0,08	706	60,6	0,08	<30	24
	–	30%	939	80,7	0,15	750	43,0	0,04	508	43,6	0,04	<30	<20
	СТОП		432	37,1	0,03	328	18,8	0,01	200	17,2	0,01	–	–
1300	МАКС	100%	2280	195,9	0,99	1846	105,7	0,29	1283	110,2	0,31	45	38
	НОРМ	70%	1704	146,4	0,55	1369	78,4	0,16	936	80,4	0,17	35	28
	МИН	50%	1337	114,9	0,34	1070	61,3	0,10	727	62,5	0,10	<30	23
	–	30%	982	84,4	0,18	784	44,9	0,05	529	45,5	0,05	<30	<20
	СТОП		475	40,8	0,04	361	20,7	0,01	220	18,9	0,01	–	–
1400	МАКС	100%	2323	199,6	1,14	1877	107,5	0,33	1300	111,7	0,36	45	38
	НОРМ	70%	1747	150,1	0,64	1401	80,3	0,18	955	82,0	0,19	35	28
	МИН	50%	1380	118,6	0,40	1103	63,2	0,11	747	64,2	0,12	<30	23
	–	30%	1025	88,1	0,22	818	46,8	0,06	550	47,3	0,06	<30	<20
	СТОП		518	44,5	0,06	394	22,6	0,01	240	20,6	0,01	–	–
1500	МАКС	100%	2367	203,3	1,30	1908	109,3	0,37	1316	113,1	0,40	45	38
	НОРМ	70%	1791	153,9	0,74	1434	82,1	0,21	973	83,6	0,22	35	28
	МИН	50%	1423	122,3	0,47	1136	65,1	0,13	767	65,9	0,14	<30	23
	–	30%	1069	91,8	0,26	851	48,7	0,07	571	49,0	0,08	<30	<20
	СТОП		562	48,3	0,07	427	24,5	0,02	260	22,3	0,02	–	–
1600	МАКС	100%	2410	207,1	1,46	1939	111,1	0,42	1331	114,3	0,45	45	38
	НОРМ	70%	1834	157,6	0,85	1465	83,9	0,24	990	85,1	0,25	35	28
	МИН	50%	1466	126,0	0,54	1169	66,9	0,15	785	67,5	0,16	<30	23
	–	30%	1112	95,5	0,31	884	50,6	0,09	591	50,7	0,09	<30	<20
	СТОП		605	52,0	0,09	460	26,3	0,02	280	24,0	0,02	–	–
1700	МАКС	100%	3398	292,0	3,14	2752	157,7	0,92	1915	164,5	1,00	46	39
	НОРМ	70%	2535	217,8	1,75	2037	116,7	0,50	1393	119,7	0,53	37	30
	МИН	50%	1983	170,4	1,07	1589	91,0	0,31	1080	92,8	0,32	32	25
	–	30%	1452	124,7	0,57	1160	66,4	0,16	783	67,3	0,17	<30	21
	СТОП		691	59,4	0,13	525	30,1	0,03	319	27,4	0,03	–	–
1800	МАКС	100%	3442	295,7	3,47	2784	159,5	1,01	1933	166,1	1,09	46	39
	НОРМ	70%	2578	221,5	1,95	2070	118,5	0,56	1413	121,4	0,58	37	29
	МИН	50%	2027	174,1	1,20	1622	92,9	0,34	1101	94,6	0,35	32	24
	–	30%	1495	128,5	0,65	1193	68,3	0,19	805	69,1	0,19	<30	21
	СТОП		734	63,1	0,16	558	32,0	0,04	339	29,2	0,03	–	–
1900	МАКС	100%	3485	299,4	3,80	2816	161,3	1,10	1950	167,6	1,19	46	39
	НОРМ	70%	2621	225,2	2,15	2102	120,4	0,62	1432	123,1	0,64	37	29
	МИН	50%	2070	177,8	1,34	1655	94,8	0,38	1121	96,3	0,39	32	24
	–	30%	1538	132,2	0,74	1227	70,3	0,21	825	70,9	0,21	<30	21
	СТОП		778	66,8	0,19	591	33,9	0,05	359	30,9	0,04	–	–
2000	МАКС	100%	4474	384,4	6,68	3626	207,7	1,95	2527	217,1	2,13	48	40
	НОРМ	70%	3322	285,4	3,68	2671	153,0	1,06	1830	157,2	1,12	38	30
	МИН	50%	2587	222,3	2,23	2074	118,8	0,64	1412	121,3	0,67	33	25
	–	30%	1878	161,4	1,18	1501	86,0	0,33	1015	87,2	0,34	<30	22
	СТОП		864	74,2	0,25	657	37,6	0,06	399	34,3	0,05	–	–
2100	МАКС	100%	4517	388,1	7,23	3659	209,6	2,11	2547	218,8	2,30	48	40
	НОРМ	70%	3365	289,1	4,01	2704	154,9	1,15	1851	159,0	1,21	38	30
	МИН	50%	2630	226,0	2,45	2107	120,7	0,70	1433	123,1	0,73	33	25
	–	30%	1921	165,1	1,31	1535	87,9	0,37	1037	89,1	0,38	<30	22
	СТОП		907	77,9	0,29	690	39,5	0,07	419	36,0	0,06	–	–
2200	МАКС	100%	4560	391,8	7,79	3691	211,4	2,27	2566	220,4	2,47	48	40
	НОРМ	70%	3408	292,9	4,35	2738	156,8	1,25	1871	160,8	1,31	38	30
	МИН	50%	2673	229,7	2,68	2141	122,6	0,76	1454	124,9	0,79	33	25
	–	30%	1964	168,8	1,45	1569	89,9	0,41	1059	91,0	0,42	<30	22
	СТОП		950	81,6	0,34	723	41,4	0,09	439	37,7	0,07	–	–
2300	МАКС	100%	4603	395,5	8,38	3723	213,3	2,44	2583	222,0	2,64	48	40
	НОРМ	70%	3452	296,6	4,71	2770	158,7	1,35	1891	162,4	1,41	38	30
	МИН	50%	2717	233,4	2,92	2174	124,5	0,83	1474	126,7	0,86	33	25
	–	30%	2008	172,5	1,59	1602	91,8	0,45	1080	92,8	0,46	<30	21
	СТОП		993	85,4	0,39	755	43,3	0,10	459	39,5	0,08	–	–
2400	МАКС	100%	4647	399,2	8,98	3755	215,1	2,61	2600	223,4	2,81	48	40
	НОРМ	70%	3495	300,3	5,08	2803	160,5	1,45	1909	164,1	1,52	38	30
	МИН	50%	2760	237,1	3,17	2207	126,4	0,90	1494	128,4	0,93	33	25
	–	30%	2051	176,2	1,75	1635	93,7	0,49	1101	94,6	0,50	<30	21
	СТОП		1037	89,1	0,45	788	45,2	0,11	479	41,2	0,10	–	–
2500	МАКС	100%	5635	484,2	13,86	4565	261,5	4,04	3179	273,1	4,41	49	40
	НОРМ	70%	4196	360,5	7,68	3372	193,2	2,21	2308	198,3	2,33	39	31
	МИН	50%	3277	281,5	4,68	2626	150,4	1,34	1786	153,5	1,39	34	26
	–	30%	2391	205,4	2,49	1910	109,4	0,71	1291	110,9	0,73	30	22
	СТОП		1123	96,5	0,55	854	48,9	0,14	519	44,6	0,12	–	–

Boiler-Gas.ru
Перейти на сайт

TKV-13 Lx40x10

Длина корпуса L [мм]	Скорость вентилятора		Теплопроизводительность									Уровень звуковой мощности	Уровень звукового давления
			75 °C / 65 °C / 20°C			70 °C /55 °C / 20 °C			55 °C / 45 °C / 20 °C				
			Q_h	$\dot{m}_w$	Δp_w	Q_h	$\dot{m}_w$	Δp_w	Q_h	$\dot{m}_w$	Δp_w	L_{WA}	L_{pA}
	AC	EC	[Вт]	[кг/час]	[кПа]	[Вт]	[кг/час]	[кПа]	[Вт]	[кг/час]	[кПа]	[дБ]	[дБ]
2600	МАКС	100%	5679	487,9	14,73	4598	263,4	4,29	3198	274,8	4,67	49	40
	НОРМ	70%	4239	364,2	8,21	3405	195,1	2,35	2329	200,1	2,48	39	31
	МИН	50%	3320	285,3	5,04	2659	152,3	1,44	1807	155,3	1,49	34	26
	–	30%	2434	209,1	2,71	1944	111,3	0,77	1313	112,8	0,79	30	22
	СТОП		1166	100,2	0,62	887	50,8	0,16	539	46,3	0,13	–	–
2700	МАКС	100%	5722	491,6	15,63	4630	265,2	4,55	3216	276,3	4,94	49	40
	НОРМ	70%	4282	367,9	8,75	3438	197,0	2,51	2349	201,8	2,63	39	31
	МИН	50%	3363	289,0	5,40	2693	154,2	1,54	1828	157,1	1,59	34	26
	–	30%	2477	212,8	2,93	1977	113,3	0,83	1334	114,6	0,85	30	22
	СТОП		1209	103,9	0,70	920	52,7	0,18	559	48,0	0,15	–	–
2800	МАКС	100%	6710	576,6	22,42	5439	311,5	6,54	3790	325,7	7,15	49	41
	НОРМ	70%	4983	428,1	12,36	4006	229,5	3,55	2745	235,8	3,75	40	31
	МИН	50%	3880	333,4	7,50	3111	178,2	2,14	2117	181,9	2,23	35	26
	–	30%	2817	242,0	3,95	2251	129,0	1,12	1523	130,8	1,15	31	23
	СТОП		1296	111,3	0,84	985	56,4	0,21	599	51,5	0,18	–	–
2900	МАКС	100%	6754	580,3	23,64	5472	313,4	6,90	3811	327,4	7,53	49	41
	НОРМ	70%	5026	431,8	13,09	4040	231,4	3,76	2766	237,7	3,97	40	31
	МИН	50%	3924	337,1	7,98	3144	180,1	2,28	2139	183,8	2,37	35	26
	–	30%	2860	245,8	4,24	2285	130,9	1,20	1545	132,7	1,24	31	23
	СТОП		1339	115,0	0,93	1018	58,3	0,24	619	53,2	0,20	–	–
3000	МАКС	100%	6797	584,0	24,89	5505	315,3	7,26	3830	329,1	7,90	49	41
	НОРМ	70%	5069	435,6	13,85	4073	233,3	3,97	2787	239,4	4,18	40	31
	МИН	50%	3967	340,8	8,48	3178	182,0	2,42	2160	185,6	2,51	35	26
	–	30%	2903	249,5	4,54	2319	132,8	1,29	1567	134,6	1,32	31	22
	СТОП		1382	118,8	1,03	1051	60,2	0,26	639	54,9	0,22	–	–
3200	МАКС	100%	6883	591,4	27,47	5569	319,0	7,99	3866	332,2	8,67	49	41
	НОРМ	70%	5156	443,0	15,41	4139	237,1	4,42	2826	242,8	4,63	40	31
	МИН	50%	4053	348,3	9,53	3244	185,8	2,71	2202	189,2	2,81	35	26
	–	30%	2990	256,9	5,18	2386	136,7	1,47	1609	138,3	1,50	31	22
	СТОП		1469	126,2	1,25	1117	64,0	0,32	679	58,3	0,27	–	–
3400	МАКС	100%	6970	598,9	30,16	5632	322,6	8,75	3900	335,1	9,44	49	40
	НОРМ	70%	5242	450,4	17,06	4204	240,8	4,88	2864	246,1	5,09	40	31
	МИН	50%	4140	355,7	10,64	3310	189,6	3,02	2242	192,6	3,12	35	26
	–	30%	3076	264,3	5,88	2453	140,5	1,66	1651	141,9	1,69	31	22
	СТОП		1555	133,6	1,50	1182	67,7	0,39	719	61,8	0,32	–	–
3600	МАКС	100%	7056	606,3	32,96	5694	326,2	9,54	3932	337,8	10,23	49	40
	НОРМ	70%	5329	457,9	18,80	4269	244,5	5,36	2901	249,2	5,57	40	31
	МИН	50%	4226	363,1	11,82	3376	193,4	3,35	2281	195,9	3,44	35	26
	–	30%	3163	271,8	6,62	2519	144,3	1,87	1692	145,4	1,89	31	22
	СТОП		1642	141,0	1,78	1248	71,5	0,46	759	65,2	0,38	–	–
3800	МАКС	–	9034	776,2	57,36	7318	419,2	16,73	5094	437,7	18,24	51	41
	НОРМ	–	6730	578,3	31,84	5409	309,8	9,14	3702	318,1	9,63	41	32
	МИН	–	5260	452,0	19,45	4215	241,4	5,55	2866	246,3	5,77	36	27
	СТОП	–	1814	155,9	2,31	1379	79,0	0,59	838	72,0	0,49	–	–
4000	МАКС	–	9120	783,6	61,88	7383	422,9	18,02	5131	440,9	19,59	51	41
	НОРМ	–	6817	585,7	34,57	5475	313,6	9,91	3742	321,5	10,42	41	31
	МИН	–	5347	459,4	21,27	4282	245,3	6,06	2908	249,9	6,29	36	27
	СТОП	–	1900	163,3	2,69	1445	82,8	0,69	878	75,5	0,57	–	–
4200	МАКС	–	9207	791,0	66,53	7446	426,5	19,34	5167	443,9	20,95	51	41
	НОРМ	–	6903	593,1	37,41	5541	317,4	10,71	3781	324,9	11,22	41	31
	МИН	–	5433	466,8	23,17	4348	249,1	6,60	2949	253,4	6,83	36	26
	СТОП	–	1987	170,7	3,10	1511	86,5	0,80	918	78,9	0,66	–	–
4400	МАКС	–	9293	798,5	71,33	7510	430,1	20,70	5200	446,8	22,34	51	41
	НОРМ	–	6990	600,6	40,35	5606	321,1	11,53	3819	328,1	12,05	41	31
	МИН	–	5520	474,2	25,16	4414	252,8	7,15	2989	256,8	7,38	36	26
	СТОП	–	2073	178,2	3,55	1577	90,3	0,91	958	82,3	0,76	–	–
4600	МАКС	–	9380	805,9	76,27	7572	433,7	22,09	5232	449,6	23,73	51	41
	НОРМ	–	7076	608,0	43,41	5670	324,8	12,39	3856	331,3	12,89	41	31
	МИН	–	5606	481,7	27,25	4479	256,6	7,73	3028	260,2	7,95	36	26
	СТОП	–	2160	185,6	4,04	1642	94,1	1,04	998	85,8	0,86	–	–
4800	МАКС	–	11357	975,8	117,11	9196	526,7	34,12	6396	549,5	37,14	52	41
	НОРМ	–	8478	728,4	65,26	6811	390,1	18,72	4658	400,2	19,70	42	32
	МИН	–	6640	570,5	40,03	5319	304,7	11,42	3614	310,6	11,86	37	27
	СТОП	–	2332	200,4	4,94	1773	101,6	1,27	1078	92,6	1,06	–	–
5000	МАКС	–	11444	983,2	124,27	9260	530,4	36,17	6432	552,6	39,26	52	41
	НОРМ	–	8564	735,8	69,60	6877	393,9	19,94	4697	403,6	20,94	42	32
	МИН	–	6727	577,9	42,94	5385	308,5	12,23	3656	314,1	12,68	37	27
	СТОП	–	2419	207,8	5,55	1839	105,3	1,43	1118	96,1	1,19	–	–

Примечание: Уровень звукового давления L_{pA} рассчитывается на основе уровня звуковой мощности L_{WA}, произходящего из источника шума на определенном расстоянии (1 м), а также зависит от типа установки (на свободной поверхности или у стены).

Другие данные для TKV-13 Lx20x10, Lx30x10 и Lx40x10

Длина корпуса [мм]	Обозначение вентиляторов (максимальное кол-во)	Размер подключений для воды [”]	Расход воздуха [м³/час]	Максимальная потребляемая мощность [Вт]	Максимальная сила тока [A]
900-1100	1 1	1/2	80	12	0,10
1200-1600	1 2	1/2	160	24	0,20
1700-1900	2 3	1/2	240	36	0,30
2000-2400	2 4	1/2	320	48	0,40
2500-2700	3 5	1/2	400	60	0,50
2800-3600	3 6	1/2	480	72	0,60
3800-4600	4 8	1/2	640	96	0,80
4800-5000	5 10	1/2	800	120	1,00

Значение символов

Q_h [Вт]	Теплопроизводительность
$\dot{m}_w$ [кг/час]	Расход воды
Δp_w [кПа]	Потери давления по воде