GUS

VIESMANN

Техническая документация 7266 494

VITOGAS 100-F

тип GS1D
29 - 60 кВт

Boiler-Gas.ru
Перейти на сайт

Указания по порядку монтажа

Этим символом обозначены ссылки на монтажную документацию:

Документация по монтажу принадлежностей находится в соответствующих упаковках.

Последовательность монтажа изображена с внутренней стороны.

5303 305

Отпечатано на экологически чистой бумаге, отбеленной без добавления хлора

Оставляем за собой право на технические изменения!

5303 305

Последовательность монтажа

– Vitogas

Возможные принадлежности:

– подставка

– сборное межсоединение (подставной емкостный водонагреватель)

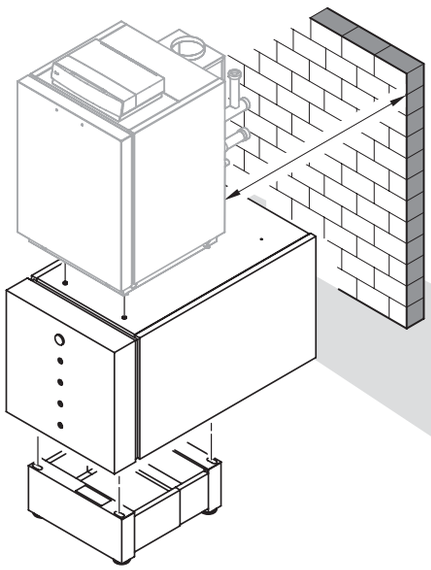

– Vitogas

– контроллер

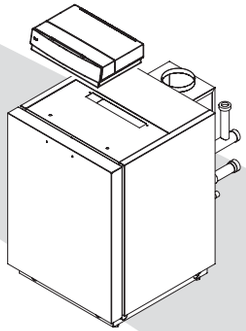

– Vitogas

Возможные принадлежности:

– группы безопасности

– регулятор отопительного контура Divicon

– сборное меж-соединение

– емкостный водо-нагреватель

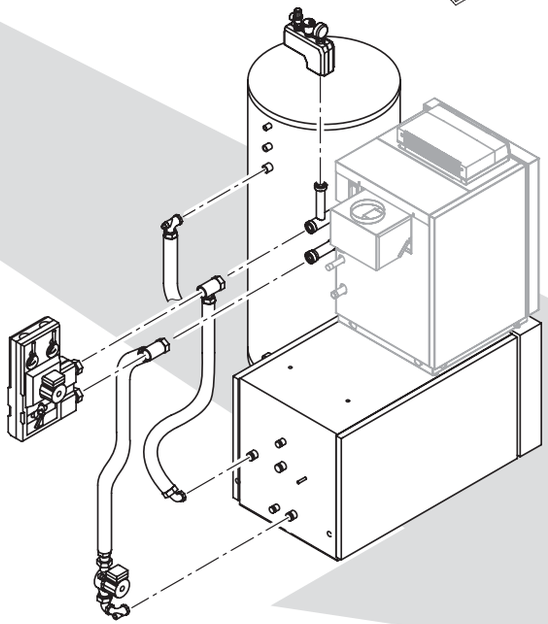

Ввод в действие

Инструкция по сервисному обслуживанию

– Vitogas

– контроллера

5303 305