Golfstream

Golfstream

Golfstream радиусный

Golfstream

Golfstream

Golfstream

Описание:

Конструкция конвектора «Golfstream» представляет собой стойкий к коррозии теплообменник, состоящий из медной трубы и алюминиевых пластин оребрения. Короб из оцинкованной стали окрашен методом порошкового напыления. Сверху конвектор закрыт декоративной решеткой, выполненной из дерева, алюминия или стали. Возможно изготовление конвектора под заданный радиус. Конвектор укомплектован клапаном воздухоудаления. Конвекторы длиной более 3 метров состоят из двух частей. По индивидуальным заказам возможно изготовление конвектора длиной до 4 метров в едином корпусе.
Возможно изготовление конвектора в нержавеющем корпусе. Цена по запросу.
При заказе конвекторов серии КРК уточняйте расположение теплообменника. По умолчанию приборы изготавливаются с установкой теплообменника посередине прибора.

КРК 20.08(11).060...300

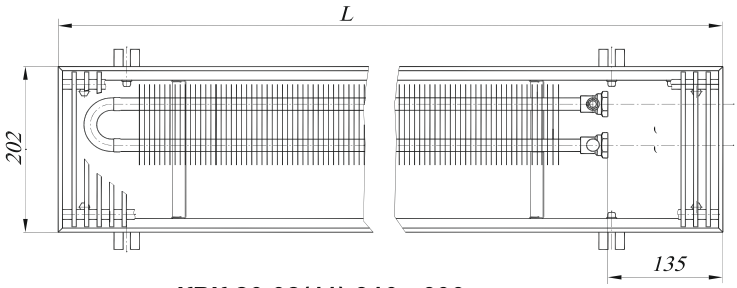

КРК 20.08.XXX

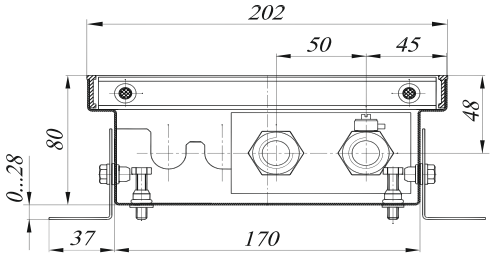

КРК 20.08(11).310...600

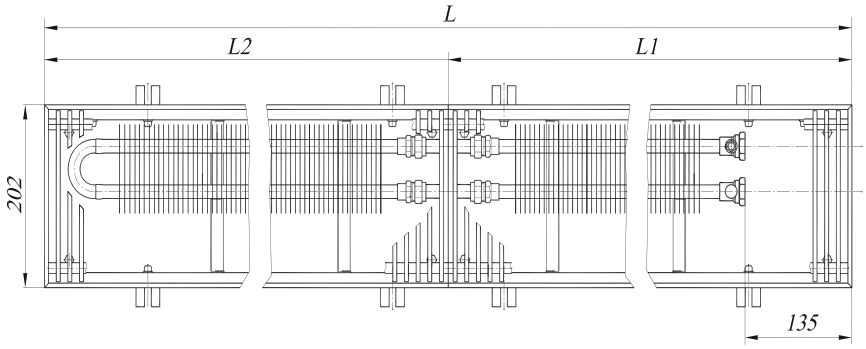

КРК 20.11.XXX

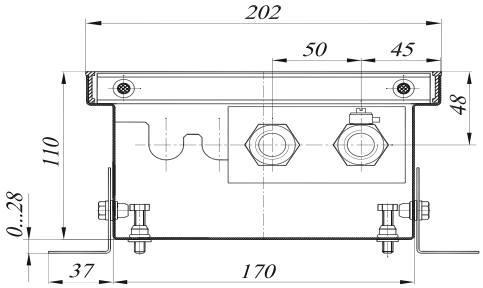

КРК 20.14(19).060...300

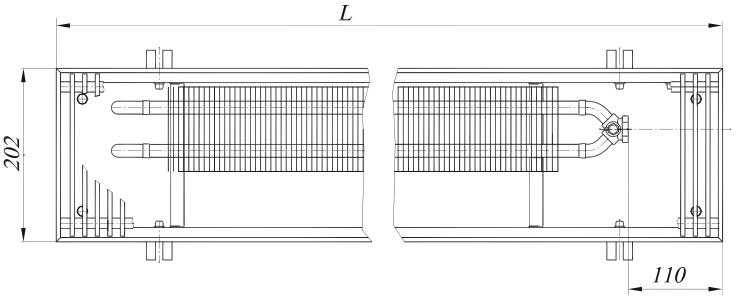

КРК 20.14.XXX

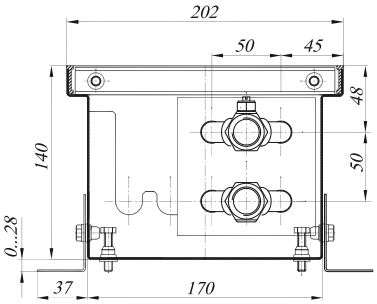

КРК 20.14(19).310...600

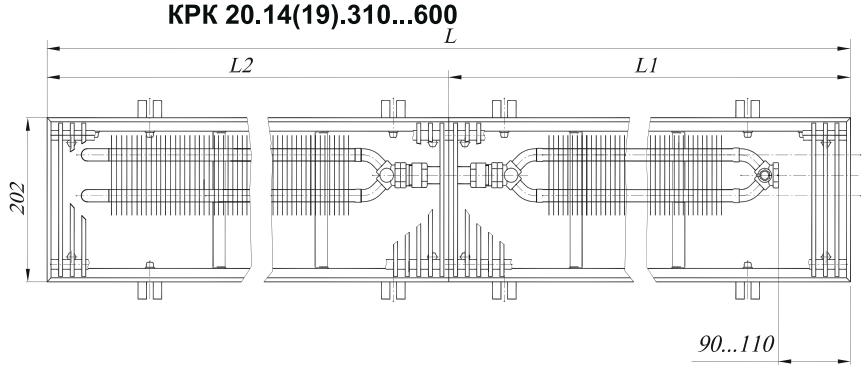

КРК 20.19.XXX

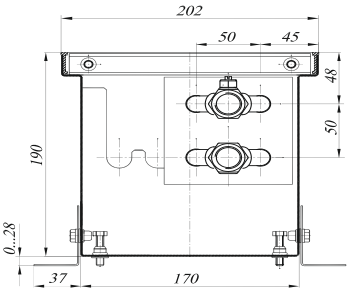

КРК 27.08(11).060...300

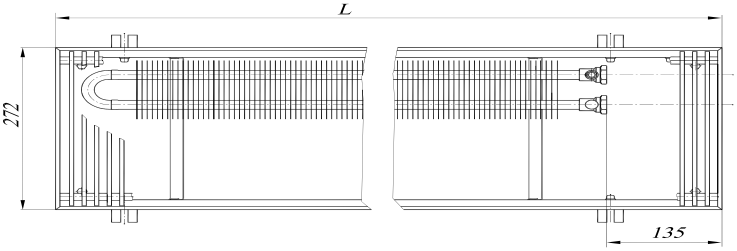

КРК 27.08.XXX

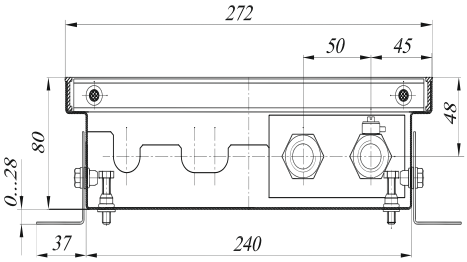

Возможно изготовление конвекторов с другими габаритными размерами по индивидуальному заказу.

Boiler-Gas.ru
Перейти на сайт

КРК 27.08(11).310...600

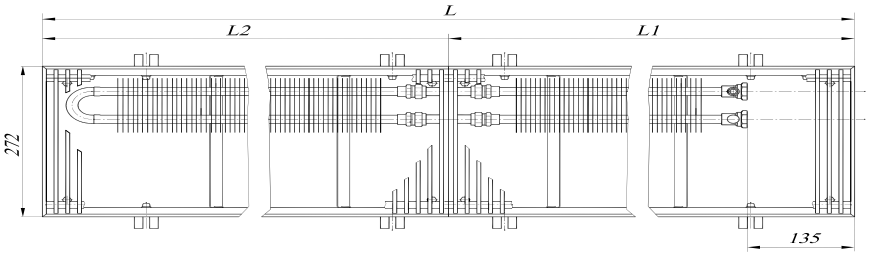

КРК 27.11.XXX

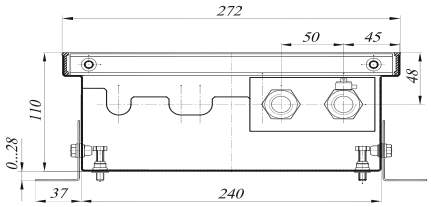

КРК 27.14(19).060…300

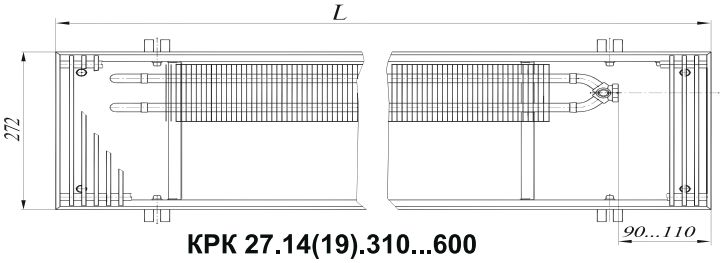

КРК 27.14.XXX

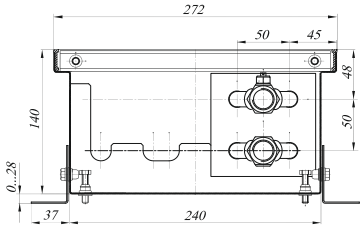

КРК 27.14(19).310...600

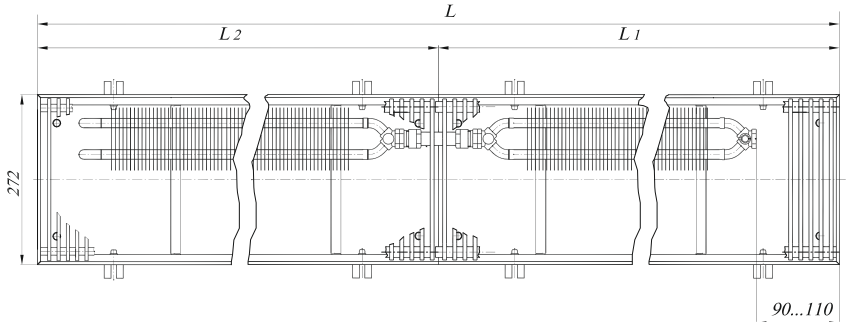

КРК 27.19.XXX

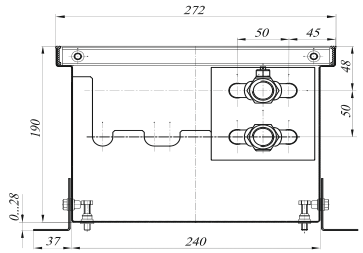

КРК 34.08(11).060...300

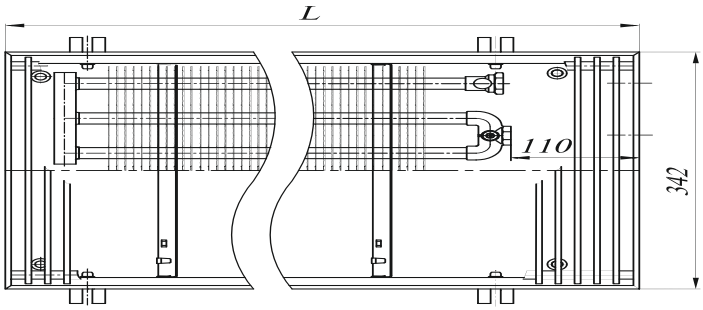

КРК 34.08.XXX

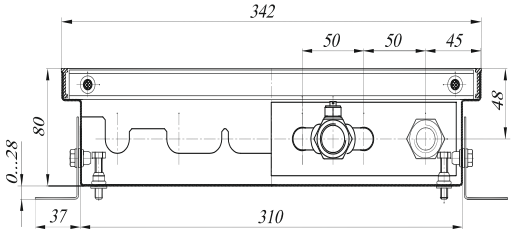

КРК 34.08(11).310...600

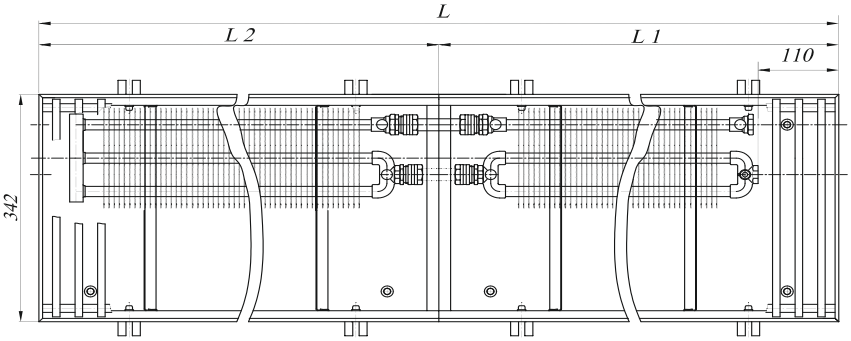

КРК 34.11.XXX

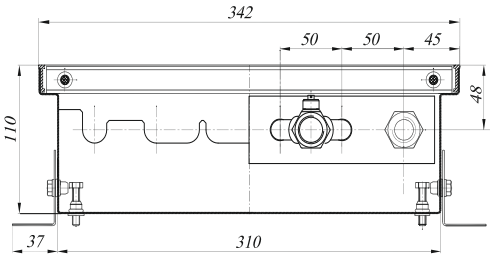

КРК 34.14(19).060...300

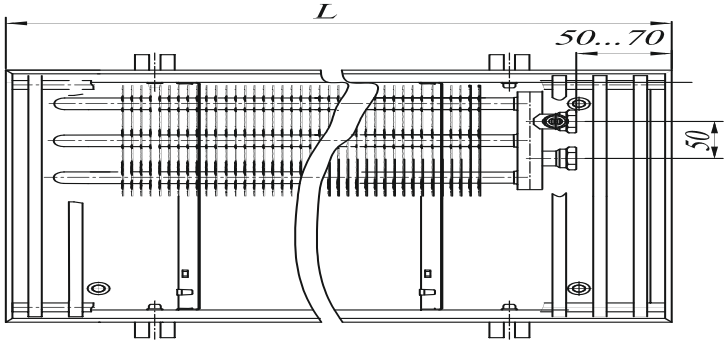

КРК 34.14.XXX

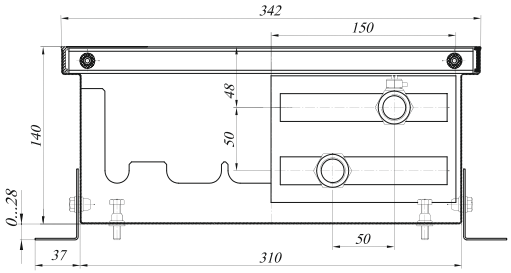

Boiler-Gas.ru
Перейти на сайт

КРК 34.14(19).310...600

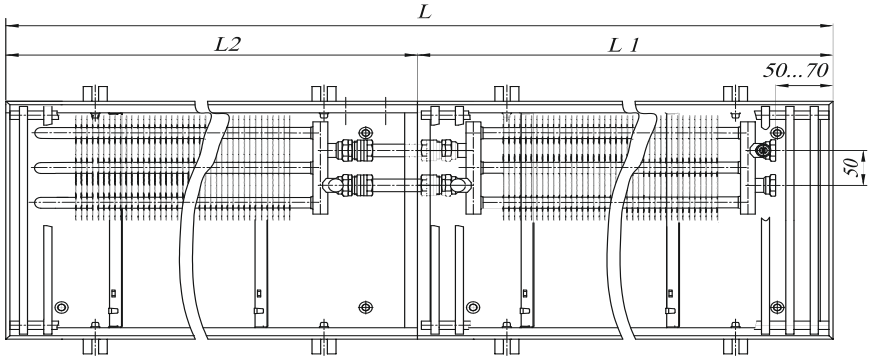

КРК 34.19.XXX

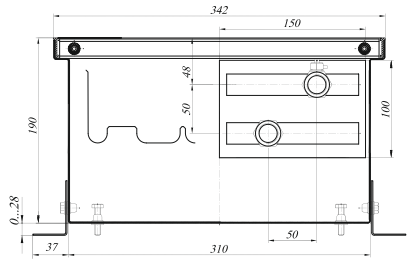

КРК 43.08(11).060...300

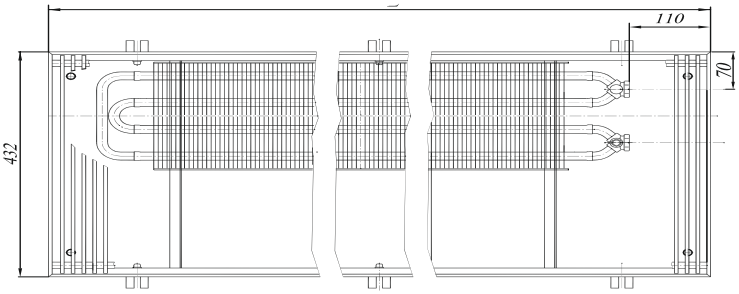

КРК 43.08.XXX

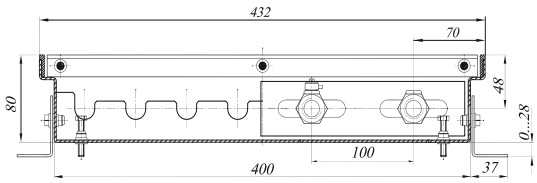

КРК 43.08(11).310...600

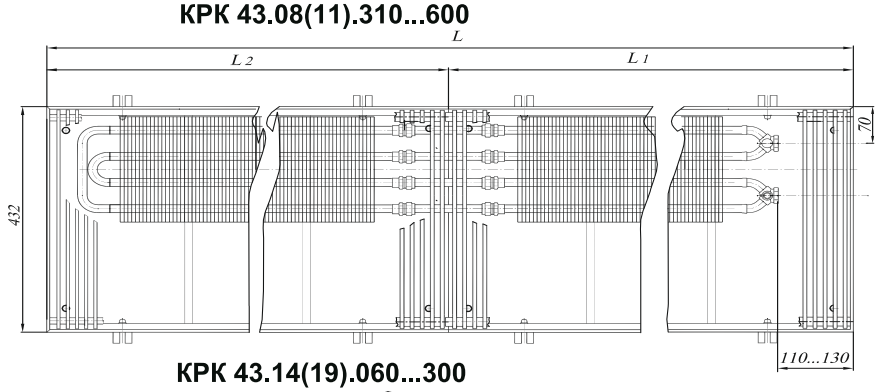

КРК 43.11.XXX

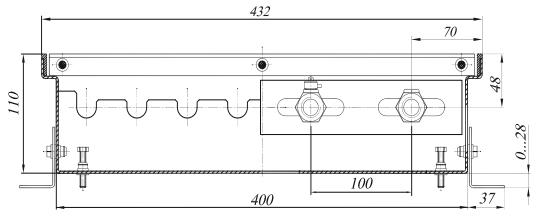

КРК 43.14(19).060...300

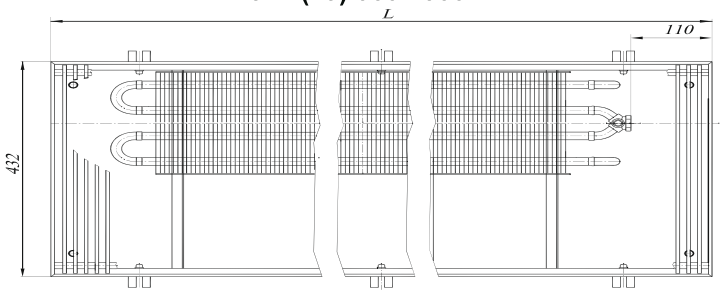

КРК 43.14.XXX

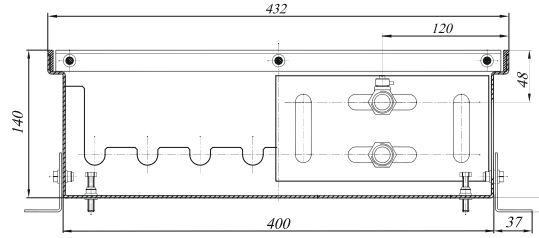

КРК 43.14(19).310...600

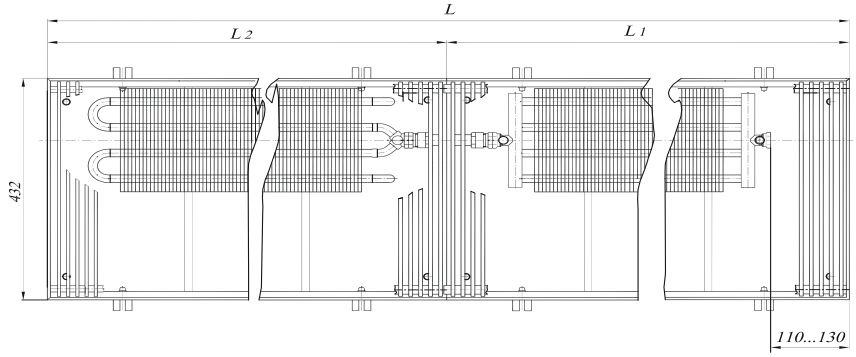

КРК 43.19.XXX

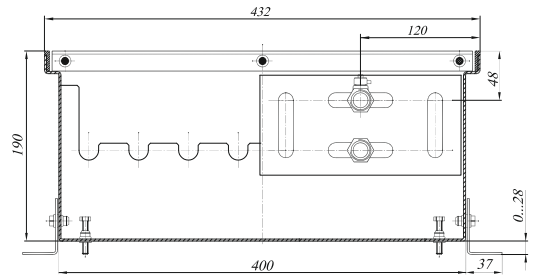

"Qну" при ΔT = 70 - мощность конвектора, расчитывается при температуре 95/85 С (t на входе/ t на выходе) и комнатной температуре 20 С,
"Qну" при ΔT = 60 - мощность конвектора, расчитывается при температуре 90/70 С и комнатной температуре 20 С,
"Qну" при ΔT = 50 - мощность конвектора, расчитывается при температуре 75/65 С и комнатной температуре 20 С,
расход теплоносителя 0,1 кг/с (360кг/час)

Возможно изготовление конвекторов с другими габаритными размерами по индивидуальному заказу.

Тип	L, мм	h, мм	Qну, (ΔT=70) Квт.	Qну, (ΔT=60) Квт.	Qну, (ΔT=50) Квт.	B=200 мм					
						Стальная решетка секционная		Алюминиевая, деревянная (дуб, бук)		Деревянная (мербау, орех, береза)	
						концевой	проходной	концевой	проходной	концевой	проходной
						КРК	КРКП	КРК	КРКП	КРК	КРКП
						Цена, руб.					
20.08.060	600	80 мм	0,132	0,108	0,085	6 771	7 837	8 494	9 561	10 366	11 433
20.08.070	700		0,171	0,140	0,110	7 366	8 432	9 377	10 443	11 561	12 627
20.08.080	800		0,212	0,173	0,137	7 940	9 006	10 238	11 304	12 734	13 800
20.08.090	900		0,251	0,205	0,162	8 568	9 634	11 153	12 219	13 961	15 027
20.08.100	1 000		0,290	0,237	0,187	9 106	10 172	11 979	13 045	15 099	16 165
20.08.110	1 100		0,329	0,269	0,213	9 676	10 742	12 836	13 902	16 268	17 334
20.08.120	1 200		0,368	0,301	0,238	10 313	11 380	13 761	14 827	17 504	18 571
20.08.130	1 300		0,407	0,333	0,263	10 874	11 940	14 609	15 675	18 664	19 731
20.08.140	1 400		0,449	0,367	0,290	11 543	12 609	15 565	16 631	19 933	20 999
20.08.150	1 500		0,488	0,399	0,315	12 259	13 325	16 568	17 634	21 247	22 314
20.08.160	1 600		0,527	0,431	0,340	12 904	13 970	17 500	18 567	22 492	23 558
20.08.170	1 700		0,566	0,463	0,366	13 543	14 609	18 426	19 493	23 730	24 796
20.08.180	1 800		0,605	0,495	0,391	14 144	15 210	19 315	20 381	24 931	25 997
20.08.190	1 900		0,646	0,529	0,417	14 756	15 822	20 214	21 280	26 141	27 208
20.08.200	2 000		0,685	0,561	0,443	15 397	16 463	21 142	22 208	27 382	28 448
20.08.210	2 100		0,724	0,593	0,468	16 041	17 107	22 074	23 140	28 625	29 692
20.08.220	2 200		0,763	0,624	0,493	16 584	17 650	22 904	23 970	29 768	30 834
20.08.230	2 300		0,803	0,657	0,519	17 156	18 222	23 763	24 829	30 939	30 834
20.08.240	2 400		0,842	0,689	0,544	17 857	18 923	24 751	25 818	32 239	33 305
20.08.250	2 500		0,883	0,722	0,570	18 421	19 487	25 603	26 669	33 402	34 469
20.08.260	2 600		0,922	0,754	0,596	19 041	20 107	26 510	27 576	34 622	35 688
20.08.270	2 700		0,961	0,786	0,621	20 177	21 243	27 933	28 999	36 356	37 423
20.08.280	2 800		1,000	0,818	0,646	20 817	21 883	28 861	29 927	37 596	38 662
20.08.290	2 900		1,039	0,850	0,671	21 462	22 528	29 793	30 859	38 841	39 907
20.08.300	3 000		1,080	0,884	0,698	22 125	23 191	30 743	31 809	40 103	41 169
20.08.310	3 100		1,452	1,188	0,938	26 776	27 842	35 681	36 747	45 353	46 419
20.08.320	3 200		1,491	1,220	0,963	27 329	28 395	36 522	37 588	46 505	47 572
20.08.330	3 300		1,531	1,252	0,989	28 012	29 078	37 491	38 558	47 787	48 853
20.08.340	3 400		1,570	1,284	1,014	28 569	29 635	38 336	39 402	48 944	50 010
20.08.350	3 500		1,610	1,317	1,040	29 350	30 416	39 404	40 470	50 323	51 390
20.08.360	3 600		1,649	1,349	1,065	29 907	30 973	40 249	41 315	51 480	52 546
20.08.370	3 700		1,688	1,381	1,091	30 609	31 675	41 238	42 304	52 782	53 848
20.08.380	3 800		1,730	1,415	1,117	31 150	32 216	42 066	43 132	53 922	54 988
20.08.390	3 900		1,771	1,449	1,144	31 930	32 996	43 133	44 199	55 301	56 367
20.08.400	4 000		1,811	1,481	1,170	32 542	33 608	44 032	45 098	56 512	57 578
20.08.410	4 100		1,850	1,513	1,195	33 255	34 321	45 033	46 099	57 824	58 890
20.08.420	4 200		1,889	1,546	1,221	33 890	34 956	45 955	47 021	59 059	60 125
20.08.430	4 300		1,929	1,578	1,246	34 530	35 596	46 883	47 949	60 298	61 364
20.08.440	4 400		1,968	1,610	1,271	35 019	36 085	47 658	48 724	61 386	62 452
20.08.450	4 500		2,008	1,642	1,297	35 703	36 769	48 630	49 696	62 669	63 735
20.08.460	4 600		2,047	1,674	1,322	36 265	37 331	49 479	50 545	63 831	64 897
20.08.470	4 700		2,086	1,707	1,348	37 308	38 374	50 809	51 875	65 473	66 539
20.08.480	4 800		2,128	1,741	1,375	37 866	38 932	51 654	52 721	66 630	67 696
20.08.490	4 900		2,169	1,775	1,401	38 511	39 577	52 587	53 653	67 874	68 941
20.08.500	5 000		2,211	1,809	1,428	39 014	40 080	53 377	54 444	68 977	70 043
20.08.510	5 100		2,071	1,694	1,338	39 703	40 769	54 353	55 420	70 265	71 331
20.08.520	5 200		2,115	1,730	1,366	40 093	41 159	55 031	56 097	71 254	72 320
20.08.530	5 300		2,159	1,766	1,395	42 044	43 110	57 269	58 335	73 804	74 870
20.08.540	5 400		2,203	1,802	1,423	42 629	43 695	58 141	59 208	74 989	76 055
20.08.550	5 500		2,247	1,838	1,452	43 361	44 427	59 160	60 227	76 320	77 386
20.08.560	5 600		2,291	1,874	1,480	43 955	45 021	60 042	61 108	77 513	78 580
20.08.570	5 700		2,335	1,910	1,509	44 773	45 839	61 147	62 213	78 930	79 996
20.08.580	5 800		2,382	1,948	1,539	45 306	46 373	61 968	63 034	80 063	81 129
20.08.590	5 900		2,428	1,986	1,569	46 060	47 126	63 009	64 075	81 416	82 482
20.08.600	6 000		2,475	2,024	1,599	46 501	47 567	63 737	64 803	82 456	83 522

Тип	L, мм	h, мм	Qну, (ΔT=70) Квт.	Qну, (ΔT=60) Квт.	Qну, (ΔT=50) Квт.	B=200 мм					
						Стальная решетка секционная		Алюминиевая, деревянная (дуб, бук)		Деревянная (мербау, орех, береза)	
						концевой	проходной	концевой	проходной	концевой	проходной
						КРК	КРКП	КРК	КРКП	КРК	КРКП
						Цена, руб.					
20.11.060	600	110 мм	0,164	0,134	0,106	6 941	8 007	8 664	9 730	10 536	11 602
20.11.070	700		0,213	0,174	0,137	7 559	8 625	9 570	10 636	11 754	12 820
20.11.080	800		0,264	0,216	0,170	8 155	9 222	10 454	11 520	12 949	14 016
20.11.090	900		0,313	0,256	0,202	8 807	9 873	11 392	12 458	14 200	15 266
20.11.100	1 000		0,361	0,295	0,233	9 368	10 434	12 240	13 306	15 360	16 426
20.11.110	1 100		0,410	0,335	0,265	9 961	11 027	13 121	14 187	16 552	17 619
20.11.120	1 200		0,459	0,375	0,296	10 621	11 687	14 068	15 134	17 812	18 878
20.11.130	1 300		0,507	0,415	0,328	11 205	12 271	14 939	16 005	18 995	20 061
20.11.140	1 400		0,559	0,457	0,361	11 905	12 971	15 927	16 993	20 295	21 361
20.11.150	1 500		0,607	0,497	0,392	12 643	13 710	16 952	18 019	21 632	22 698
20.11.160	1 600		0,656	0,537	0,424	13 312	14 378	17 908	18 974	22 900	23 966
20.11.170	1 700		0,705	0,577	0,455	13 974	15 040	18 857	19 923	24 161	25 227
20.11.180	1 800		0,753	0,616	0,487	14 598	15 664	19 769	20 835	25 384	26 450
20.11.190	1 900		0,805	0,658	0,520	15 241	16 307	20 699	21 765	26 626	27 693
20.11.200	2 000		0,853	0,698	0,551	15 905	16 971	21 650	22 716	27 890	28 956
20.11.210	2 100		0,902	0,738	0,583	16 572	17 638	22 605	23 671	29 157	30 223
20.11.220	2 200		0,951	0,778	0,614	17 138	18 204	23 458	24 524	30 322	31 388
20.11.230	2 300		1,000	0,818	0,646	17 733	18 799	24 340	25 406	31 516	32 582
20.11.240	2 400		1,048	0,857	0,677	18 457	19 523	25 351	26 418	32 839	33 905
20.11.250	2 500		1,099	0,899	0,710	19 044	20 110	26 226	27 292	34 025	35 091
20.11.260	2 600		1,148	0,939	0,742	19 687	20 753	27 156	28 222	35 268	36 334
20.11.270	2 700		1,197	0,979	0,773	20 844	21 910	28 600	29 666	37 024	38 090
20.11.280	2 800		1,246	1,019	0,805	21 508	22 574	29 551	30 617	38 287	39 353
20.11.290	2 900		1,294	1,059	0,836	22 175	23 242	30 506	31 572	39 554	40 620
20.11.300	3 000		1,346	1,101	0,869	22 861	23 928	31 479	32 546	40 839	41 905
20.11.310	3 100		1,397	1,143	0,902	27 582	28 649	36 488	37 554	46 159	47 225
20.11.320	3 200		1,448	1,184	0,935	28 139	29 205	37 332	38 398	47 315	48 382
20.11.330	3 300		1,499	1,226	0,968	28 864	29 930	38 344	39 410	48 639	49 706
20.11.340	3 400		1,550	1,268	1,002	29 425	30 491	39 192	40 258	49 800	50 866
20.11.350	3 500		1,602	1,310	1,035	30 248	31 314	40 302	41 368	51 222	52 288
20.11.360	3 600		1,653	1,352	1,068	30 809	31 875	41 150	42 217	52 382	53 448
20.11.370	3 700		1,704	1,394	1,101	31 562	32 628	42 191	43 257	53 734	54 801
20.11.380	3 800		1,755	1,436	1,134	32 115	33 181	43 031	44 097	54 886	55 953
20.11.390	3 900		1,806	1,478	1,167	32 937	34 003	44 140	45 206	56 308	57 374
20.11.400	4 000		1,858	1,520	1,200	33 552	34 618	45 043	46 109	57 522	58 588
20.11.410	4 100		1,808	1,479	1,168	34 308	35 374	46 086	47 152	58 877	59 943
20.11.420	4 200		1,857	1,519	1,200	34 946	36 013	47 012	48 078	60 115	61 181
20.11.430	4 300		1,906	1,559	1,232	35 629	36 695	47 982	49 048	61 397	62 463
20.11.440	4 400		1,955	1,600	1,263	36 121	37 187	48 761	49 827	62 488	63 554
20.11.450	4 500		2,004	1,640	1,295	36 847	37 914	49 774	50 841	63 814	64 880
20.11.460	4 600		2,053	1,680	1,327	37 413	38 479	50 628	51 694	64 979	66 045
20.11.470	4 700		2,102	1,720	1,358	38 498	39 565	52 000	53 066	66 663	67 730
20.11.480	4 800		2,154	1,762	1,392	39 060	40 126	52 849	53 915	67 824	68 890
20.11.490	4 900		2,206	1,804	1,425	39 748	40 814	53 824	54 890	69 111	70 177
20.11.500	5 000		2,255	1,845	1,457	40 254	41 320	54 618	55 684	70 217	71 283
20.11.510	5 100		2,304	1,885	1,488	40 985	42 052	55 636	56 702	71 547	72 613
20.11.520	5 200		2,353	1,925	1,520	41 379	42 445	56 317	57 383	72 540	73 606
20.11.530	5 300		2,402	1,965	1,552	43 371	44 437	58 596	59 662	75 131	76 197
20.11.540	5 400		2,451	2,005	1,583	43 958	45 024	59 471	60 537	76 318	77 384
20.11.550	5 500		2,500	2,045	1,615	44 732	45 799	60 532	61 598	77 691	78 758
20.11.560	5 600		2,549	2,085	1,647	45 330	46 396	61 417	62 483	78 888	79 955
20.11.570	5 700		2,598	2,125	1,678	46 190	47 256	62 564	63 630	80 348	81 414
20.11.580	5 800		2,650	2,168	1,712	46 728	47 794	63 389	64 455	81 484	82 550
20.11.590	5 900		2,702	2,210	1,745	47 523	48 589	64 472	65 538	82 879	83 945
20.11.600	6 000		2,753	2,252	1,779	47 968	49 034	65 204	66 270	83 923	84 989

На оптовые партии приборов действует гибкая система скидок.

Тип	L, мм	h, мм	Qну, (ΔT=70) Квт.	Qну, (ΔT=60) Квт.	Qну, (ΔT=50) Квт.	B=270 мм					
						Стальная решетка секционная		Алюминиевая, деревянная (дуб, бук)		Деревянная (мербау, орех, береза)	
						концевой	проходной	концевой	проходной	концевой	проходной
						КРК	КРКП	КРК	КРКП	КРК	КРКП
						Цена, руб.					
27.08.060	600	80 мм	0,166	0,136	0,107	7 141	8 207	9 426	10 492	11 698	12 764
27.08.070	700		0,215	0,176	0,139	7 792	8 858	10 458	11 524	13 109	14 175
27.08.080	800		0,267	0,219	0,173	8 422	9 488	11 468	12 534	14 498	15 564
27.08.090	900		0,316	0,259	0,204	9 106	10 172	12 533	13 599	15 941	17 008
27.08.100	1 000		0,366	0,299	0,236	9 700	10 766	13 508	14 574	17 295	18 361
27.08.110	1 100		0,415	0,339	0,268	10 326	11 392	14 514	15 581	18 680	19 747
27.08.120	1 200		0,464	0,380	0,300	11 019	12 085	15 588	16 655	20 133	21 199
27.08.130	1 300		0,513	0,420	0,332	11 635	12 702	16 586	17 652	21 509	22 575
27.08.140	1 400		0,565	0,463	0,365	12 369	13 435	17 700	18 766	23 002	24 068
27.08.150	1 500		0,615	0,503	0,397	13 140	14 206	18 852	19 918	24 533	25 599
27.08.160	1 600		0,664	0,543	0,429	13 842	14 908	19 934	21 000	25 994	27 060
27.08.170	1 700		0,713	0,584	0,461	14 536	15 602	21 010	22 076	27 448	28 514
27.08.180	1 800		0,763	0,624	0,493	15 193	16 259	22 047	23 114	28 865	29 931
27.08.190	1 900		0,814	0,666	0,526	15 869	16 935	23 104	24 170	30 300	31 366
27.08.200	2 000		0,864	0,707	0,558	16 566	17 632	24 182	25 248	31 756	32 822
27.08.210	2 100		0,913	0,747	0,590	17 266	18 332	25 263	26 329	33 216	34 282
27.08.220	2 200		0,962	0,787	0,622	17 865	18 931	26 243	27 309	34 575	35 641
27.08.230	2 300		1,012	0,828	0,654	18 493	19 559	27 251	28 317	35 962	37 028
27.08.240	2 400		1,061	0,868	0,685	19 250	20 316	28 389	29 455	37 478	38 544
27.08.250	2 500		1,113	0,910	0,719	19 870	20 936	29 389	30 456	38 858	39 924
27.08.260	2 600		1,162	0,951	0,751	20 546	21 612	30 446	31 512	40 293	41 359
27.08.270	2 700		1,211	0,991	0,783	21 736	22 802	32 017	33 083	42 243	43 309
27.08.280	2 800		1,261	1,031	0,814	22 432	23 498	33 094	34 160	43 699	44 765
27.08.290	2 900		1,310	1,072	0,846	23 133	24 199	34 176	35 242	45 159	46 225
27.08.300	3 000		1,362	1,114	0,880	23 852	24 918	35 276	36 342	46 637	47 704
27.08.310	3 100		1,414	1,156	0,913	28 601	29 667	40 405	41 471	52 146	53 212
27.08.320	3 200		1,466	1,199	0,947	29 191	30 257	41 376	42 442	53 495	54 561
27.08.330	3 300		1,517	1,241	0,980	29 948	31 014	42 514	43 580	55 012	56 078
27.08.340	3 400		1,569	1,284	1,014	30 542	31 608	43 489	44 555	56 366	57 432
27.08.350	3 500		1,621	1,326	1,047	31 397	32 463	44 725	45 791	57 980	59 047
27.08.360	3 600		1,673	1,368	1,081	31 991	33 057	45 699	46 766	59 334	60 400
27.08.370	3 700		1,725	1,411	1,114	32 777	33 843	46 866	47 932	60 879	61 945
27.08.380	3 800		1,777	1,453	1,148	33 362	34 429	47 832	48 899	62 224	63 290
27.08.390	3 900		1,828	1,496	1,181	34 217	35 283	49 068	50 134	63 838	64 904
27.08.400	4 000		1,880	1,538	1,215	34 865	35 931	50 097	51 163	65 246	66 312
27.08.410	4 100		1,830	1,497	1,182	35 653	36 720	51 266	52 332	66 794	67 860
27.08.420	4 200		1,880	1,538	1,214	36 325	37 391	52 318	53 384	68 225	69 291
27.08.430	4 300		1,930	1,578	1,247	37 040	38 106	53 414	54 480	69 700	70 766
27.08.440	4 400		1,979	1,619	1,279	37 565	38 631	54 320	55 386	70 984	72 050
27.08.450	4 500		2,029	1,660	1,311	38 324	39 390	55 460	56 526	72 502	73 569
27.08.460	4 600		2,078	1,700	1,343	38 923	39 989	56 439	57 505	73 861	74 927
27.08.470	4 700		2,128	1,741	1,375	40 040	41 107	57 938	59 004	75 738	76 804
27.08.480	4 800		2,180	1,784	1,409	40 635	41 701	58 913	59 979	77 092	78 158
27.08.490	4 900		2,233	1,826	1,442	41 355	42 421	60 014	61 080	78 572	79 638
27.08.500	5 000		2,282	1,867	1,474	41 895	42 961	60 934	62 000	79 871	80 937
27.08.510	5 100		2,332	1,908	1,507	42 658	43 724	62 079	63 145	81 394	82 460
27.08.520	5 200		2,382	1,948	1,539	43 085	44 151	62 886	63 952	82 580	83 646
27.08.530	5 300		2,431	1,989	1,571	45 109	46 175	65 291	66 357	85 364	86 430
27.08.540	5 400		2,481	2,029	1,603	45 730	46 796	66 293	67 359	86 744	87 810
27.08.550	5 500		2,531	2,070	1,635	46 537	47 603	67 480	68 546	88 310	89 376
27.08.560	5 600		2,580	2,111	1,667	47 167	48 234	68 492	69 558	89 701	90 767
27.08.570	5 700		2,630	2,151	1,699	48 060	49 126	69 765	70 831	91 353	92 419
27.08.580	5 800		2,682	2,194	1,733	48 630	49 696	70 716	71 782	92 682	93 749
27.08.590	5 900		2,735	2,237	1,767	49 458	50 525	71 925	72 991	94 270	95 336
27.08.600	6 000		2,787	2,280	1,800	49 936	51 002	72 783	73 849	95 507	96 573

Тип	L, мм	h, мм	Qну, (ΔT=70) Квт.	Qну, (ΔT=60) Квт.	Qну, (ΔT=50) Квт.	B=270 мм					
						Стальная решетка секционная		Алюминиевая, деревянная (дуб, бук)		Деревянная (мербау, орех, береза)	
						концевой	проходной	концевой	проходной	концевой	проходной
						КРК	КРКП	КРК	КРКП	КРК	КРКП
						Цена, руб.					
27.11.060	600	110 мм	0,212	0,173	0,137	7 173	8 239	9 458	10 524	11 730	12 796
27.11.070	700		0,275	0,225	0,177	7 828	8 895	10 494	11 560	13 145	14 211
27.11.080	800		0,341	0,279	0,220	8 462	9 528	11 509	12 575	14 538	15 605
27.11.090	900		0,404	0,330	0,261	9 151	10 217	12 578	13 644	15 986	17 052
27.11.100	1 000		0,467	0,382	0,302	9 749	10 815	13 557	14 623	17 344	18 410
27.11.110	1 100		0,530	0,434	0,342	10 379	11 445	14 568	15 634	18 734	19 800
27.11.120	1 200		0,593	0,485	0,383	11 077	12 143	15 646	16 712	20 191	21 257
27.11.130	1 300		0,656	0,536	0,424	11 697	12 764	16 648	17 714	21 571	22 637
27.11.140	1 400		0,722	0,591	0,467	12 437	13 503	17 768	18 834	23 070	24 136
27.11.150	1 500		0,785	0,642	0,507	13 212	14 278	18 924	19 990	24 605	25 671
27.11.160	1 600		0,848	0,694	0,548	13 918	14 984	20 011	21 077	26 070	27 137
27.11.170	1 700		0,911	0,745	0,589	14 617	15 683	21 090	22 157	27 529	28 595
27.11.180	1 800		0,974	0,797	0,629	15 278	16 344	22 132	23 199	28 950	30 016
27.11.190	1 900		1,040	0,851	0,672	15 960	17 026	23 195	24 261	30 391	31 457
27.11.200	2 000		1,103	0,902	0,713	16 661	17 727	24 277	25 343	31 852	32 918
27.11.210	2 100		1,166	0,954	0,753	17 366	18 432	25 362	26 429	33 316	34 382
27.11.220	2 200		1,229	1,005	0,794	17 969	19 035	26 346	27 413	34 678	35 745
27.11.230	2 300		1,292	1,057	0,835	18 601	19 667	27 359	28 425	36 070	37 136
27.11.240	2 400		1,355	1,108	0,875	19 362	20 428	28 501	29 567	37 591	38 657
27.11.250	2 500		1,421	1,163	0,918	19 986	21 053	29 506	30 572	38 974	40 041
27.11.260	2 600		1,484	1,214	0,959	20 667	21 733	30 567	31 633	40 414	41 480
27.11.270	2 700		1,547	1,266	0,999	21 861	22 927	32 142	33 208	42 368	43 434
27.11.280	2 800		1,610	1,317	1,040	22 562	23 628	33 224	34 290	43 828	44 894
27.11.290	2 900		1,673	1,369	1,081	23 267	24 333	34 310	35 376	45 293	46 359
27.11.300	3 000		1,739	1,423	1,124	23 990	25 056	35 414	36 480	46 776	47 842
27.11.310	3 100		1,806	1,477	1,166	28 752	29 818	40 556	41 623	52 297	53 363
27.11.320	3 200		1,872	1,531	1,209	29 343	30 409	41 528	42 594	53 647	54 713
27.11.330	3 300		1,938	1,585	1,252	30 108	31 174	42 674	43 740	55 172	56 238
27.11.340	3 400		2,004	1,639	1,295	30 702	31 768	43 649	44 715	56 526	57 592
27.11.350	3 500		2,070	1,694	1,337	31 566	32 632	44 893	45 959	58 149	59 215
27.11.360	3 600		2,137	1,748	1,380	32 160	33 226	45 869	46 935	59 503	60 569
27.11.370	3 700		2,203	1,802	1,423	32 955	34 021	47 045	48 111	61 058	62 124
27.11.380	3 800		2,269	1,856	1,466	33 543	34 609	48 013	49 079	62 405	63 471
27.11.390	3 900		2,335	1,910	1,509	34 406	35 472	49 256	50 323	64 027	65 093
27.11.400	4 000		2,401	1,964	1,551	35 055	36 121	50 286	51 353	65 436	66 502
27.11.410	4 100		2,338	1,912	1,510	35 851	36 917	51 463	52 529	66 991	68 057
27.11.420	4 200		2,401	1,964	1,551	36 523	37 589	52 516	53 582	68 423	69 489
27.11.430	4 300		2,464	2,016	1,592	37 246	38 312	53 620	54 686	69 906	70 972
27.11.440	4 400		2,528	2,068	1,633	37 772	38 838	54 526	55 593	71 191	72 257
27.11.450	4 500		2,591	2,120	1,674	38 539	39 605	55 674	56 740	72 717	73 783
27.11.460	4 600		2,654	2,171	1,715	39 138	40 204	56 655	57 721	74 076	75 142
27.11.470	4 700		2,718	2,223	1,756	40 264	41 330	58 161	59 227	75 961	77 027
27.11.480	4 800		2,785	2,278	1,799	40 859	41 925	59 137	60 203	77 316	78 382
27.11.490	4 900		2,852	2,333	1,842	41 587	42 653	60 246	61 312	78 804	79 870
27.11.500	5 000		2,915	2,384	1,883	42 127	43 193	61 167	62 233	80 103	81 169
27.11.510	5 100		2,978	2,436	1,924	42 899	43 965	62 319	63 385	81 634	82 701
27.11.520	5 200		3,042	2,488	1,965	43 326	44 392	63 127	64 193	82 821	83 887
27.11.530	5 300		3,105	2,540	2,006	45 358	46 424	65 540	66 606	85 613	86 679
27.11.540	5 400		3,168	2,592	2,047	45 979	47 045	66 542	67 608	86 993	88 060
27.11.550	5 500		3,232	2,644	2,088	46 794	47 860	67 737	68 803	88 568	89 634
27.11.560	5 600		3,295	2,695	2,129	47 425	48 491	68 750	69 816	89 959	91 025
27.11.570	5 700		3,359	2,747	2,170	48 326	49 392	70 031	71 097	91 618	92 684
27.11.580	5 800		3,425	2,802	2,213	48 897	49 963	70 982	72 049	92 949	94 015
27.11.590	5 900		3,492	2,957	2,256	49 733	50 799	72 200	73 266	94 545	95 611
27.11.600	6 000		3,559	2,911	2,299	50 211	51 277	73 058	74 124	95 782	96 848

На оптовые партии приборов действует гибкая система скидок.

Тип	L, мм	h, мм	Qну, (ΔT=70) КВт.	Qну, (ΔT=60) КВт.	Qну, (ΔT=50) КВт.	B=270 мм					
						Стальная решетка секционная		Алюминиевая, деревянная (дуб, бук)		Деревянная (мербау, орех, береза)	
						концевой	проходной	концевой	проходной	концевой	проходной
						КРК	КРКП	КРК	КРКП	КРК	КРКП
						Цена, руб.					
27.14.060	600	140 мм	0,295	0,242	0,192	7 764	9 043	10 048	11 328	12 321	13 600
27.14.070	700		0,380	0,312	0,248	8 559	9 838	11 225	12 504	13 876	15 155
27.14.080	800		0,473	0,388	0,308	9 327	10 606	12 373	13 652	15 403	16 682
27.14.090	900		0,559	0,459	0,364	10 152	11 432	13 579	14 859	16 988	18 267
27.14.100	1 000		0,645	0,529	0,420	10 897	12 176	14 705	15 984	18 492	19 772
27.14.110	1 100		0,737	0,605	0,480	11 661	12 941	15 850	17 129	20 016	21 295
27.14.120	1 200		0,823	0,676	0,536	12 491	13 770	17 061	18 340	21 605	22 885
27.14.130	1 300		0,909	0,746	0,592	13 257	14 536	18 207	19 486	23 131	24 410
27.14.140	1 400		1,001	0,822	0,652	14 171	15 450	19 502	20 781	24 804	26 084
27.14.150	1 500		1,087	0,893	0,708	15 073	16 352	20 784	22 064	26 465	27 745
27.14.160	1 600		1,173	0,963	0,764	15 912	17 191	22 005	23 284	28 064	29 344
27.14.170	1 700		1,266	1,039	0,824	16 746	18 026	23 220	24 499	29 658	30 937
27.14.180	1 800		1,352	1,110	0,880	17 556	18 836	24 411	25 690	31 228	32 507
27.14.190	1 900		1,437	1,180	0,936	18 396	19 676	25 631	26 911	32 827	34 107
27.14.200	2 000		1,530	1,256	0,996	19 238	20 517	26 854	28 133	34 428	35 708
27.14.210	2 100		1,616	1,327	1,052	20 078	21 357	28 075	29 354	36 028	37 307
27.14.220	2 200		1,702	1,397	1,108	20 828	22 107	29 205	30 484	37 537	38 816
27.14.230	2 300		1,794	1,473	1,168	21 577	22 856	30 335	31 614	39 046	40 325
27.14.240	2 400		1,880	1,544	1,224	22 463	23 743	31 602	32 882	40 692	41 971
27.14.250	2 500		1,966	1,614	1,280	23 231	24 510	32 751	34 030	42 219	43 499
27.14.260	2 600		2,058	1,690	1,340	24 065	25 345	33 966	35 245	43 813	45 092
27.14.270	2 700		2,144	1,760	1,396	26 136	27 415	36 417	37 696	46 643	47 922
27.14.280	2 800		2,230	1,831	1,452	27 001	28 280	37 663	38 942	48 267	49 547
27.14.290	2 900		2,323	1,907	1,512	27 870	29 150	38 913	40 193	49 897	51 176
27.14.300	3 000		2,409	1,977	1,568	28 746	30 025	40 169	41 449	51 531	52 811
27.14.310	3 100		2,494	2,048	1,624	32 115	33 298	43 919	45 103	55 660	56 843
27.14.320	3 200		2,580	2,118	1,680	32 911	34 095	45 097	46 280	57 216	58 399
27.14.330	3 300		2,666	2,189	1,736	33 686	34 869	46 252	47 435	58 750	59 934
27.14.340	3 400		2,752	2,259	1,792	34 460	35 644	47 407	48 591	60 284	61 467
27.14.350	3 500		2,838	2,330	1,848	35 324	36 507	48 651	49 835	61 907	63 090
27.14.360	3 600		2,924	2,400	1,903	36 114	37 297	49 822	51 006	63 457	64 640
27.14.370	3 700		3,010	2,471	1,959	36 939	38 123	51 029	52 212	65 042	66 225
27.14.380	3 800		3,096	2,542	2,015	37 795	38 978	52 265	53 448	66 657	67 840
27.14.390	3 900		3,181	2,612	2,071	38 640	39 824	53 491	54 675	68 262	69 445
27.14.400	4 000		3,267	2,683	2,127	39 450	40 634	54 682	55 866	69 831	71 015
27.14.410	4 100		3,242	2,662	2,111	40 251	41 434	55 863	57 047	71 391	72 575
27.14.420	4 200		3,329	2,733	2,167	41 097	42 281	57 091	58 274	72 997	74 181
27.14.430	4 300		3,415	2,804	2,223	41 838	43 021	58 212	59 395	74 497	75 681
27.14.440	4 400		3,509	2,881	2,284	42 570	43 754	59 325	60 508	75 989	77 173
27.14.450	4 500		3,602	2,957	2,345	43 324	44 507	60 459	61 643	77 502	78 686
27.14.460	4 600		3,689	3,029	2,401	44 077	45 260	61 593	62 777	79 015	80 198
27.14.470	4 700		3,776	3,100	2,458	45 144	46 327	63 041	64 224	80 841	82 025
27.14.480	4 800		3,862	3,171	2,514	45 926	47 110	64 204	65 388	82 383	83 567
27.14.490	4 900		3,949	3,242	2,571	46 670	47 854	65 329	66 513	83 887	85 070
27.14.500	5 000		4,042	3,319	2,632	47 415	48 598	66 454	67 638	85 391	86 574
27.14.510	5 100		4,136	3,396	2,692	48 209	49 392	67 629	68 813	86 944	88 128
27.14.520	5 200		4,223	3,467	2,749	49 003	50 186	68 804	69 987	88 498	89 681
27.14.530	5 300		4,309	3,538	2,805	49 825	51 008	70 007	71 190	90 080	91 263
27.14.540	5 400		4,396	3,609	2,862	52 950	54 133	73 513	74 696	93 964	95 148
27.14.550	5 500		4,483	3,680	2,918	53 792	54 976	74 736	75 919	95 566	96 749
27.14.560	5 600		4,576	3,757	2,979	54 626	55 809	75 950	77 133	97 159	98 342
27.14.570	5 700		4,669	3,834	3,040	55 538	56 722	77 244	78 427	98 831	100 015
27.14.580	5 800		4,756	3,905	3,096	56 329	57 512	78 415	79 598	100 381	101 565
27.14.590	5 900		4,843	3,976	3,153	57 173	58 356	79 639	80 823	101 985	103 168
27.14.600	6 000		4,930	4,047	3,209	58 020	59 204	80 868	82 051	103 592	104 775

Тип	L, мм	h, мм	Qну, (ΔT=70) КВт.	Qну, (ΔT=60) КВт.	Qну, (ΔT=50) КВт.	B=270 мм					
						Стальная решетка секционная		Алюминиевая, деревянная (дуб, бук)		Деревянная (мербау, орех, береза)	
						концевой	проходной	концевой	проходной	концевой	проходной
						КРК	КРКП	КРК	КРКП	КРК	КРКП
						Цена, руб.					
27.19.060	600	190 мм	0,336	0,276	0,219	7 846	9 126	10 131	11 411	12 404	13 683
27.19.070	700		0,434	0,356	0,282	8 651	9 931	11 317	12 596	13 968	15 247
27.19.080	800		0,539	0,443	0,351	9 428	10 707	12 474	13 754	15 504	16 784
27.19.090	900		0,637	0,523	0,415	10 263	11 542	13 690	14 970	17 099	18 378
27.19.100	1 000		0,735	0,603	0,478	11 017	12 297	14 825	16 104	18 612	19 892
27.19.110	1 100		0,840	0,690	0,547	11 791	13 070	15 979	17 259	20 146	21 425
27.19.120	1 200		0,938	0,770	0,611	12 630	13 909	17 199	18 479	21 744	23 023
27.19.130	1 300		1,036	0,851	0,675	13 405	14 684	18 355	19 635	23 279	24 558
27.19.140	1 400		1,142	0,937	0,743	14 335	15 614	19 666	20 945	24 968	26 248
27.19.150	1 500		1,240	1,018	0,807	15 246	16 525	20 958	22 237	26 639	27 918
27.19.160	1 600		1,337	1,098	0,871	16 095	17 374	22 187	23 467	28 247	29 526
27.19.170	1 700		1,443	1,185	0,939	16 938	18 217	23 411	24 691	29 850	31 129
27.19.180	1 800		1,541	1,265	1,003	17 757	19 037	24 612	25 891	31 429	32 708
27.19.190	1 900		1,639	1,345	1,067	18 614	19 894	25 849	27 129	33 045	34 325
27.19.200	2 000		1,744	1,432	1,135	19 465	20 745	27 081	28 360	34 656	35 935
27.19.210	2 100		1,842	1,512	1,199	20 315	21 594	28 311	29 591	36 265	37 544
27.19.220	2 200		1,940	1,593	1,263	21 074	22 353	29 451	30 730	37 783	39 062
27.19.230	2 300		2,045	1,679	1,332	21 832	23 111	30 590	31 870	39 301	40 580
27.19.240	2 400		2,143	1,760	1,395	22 728	24 007	31 867	33 146	40 956	42 236
27.19.250	2 500		2,241	1,840	1,459	23 505	24 784	33 025	34 304	42 493	43 772
27.19.260	2 600		2,347	1,927	1,528	24 349	25 628	34 249	35 528	44 096	45 375
27.19.270	2 700		2,445	2,007	1,591	26 428	27 708	36 710	37 989	46 935	48 215
27.19.280	2 800		2,542	2,087	1,655	27 303	28 582	37 965	39 244	48 569	49 849
27.19.290	2 900		2,648	2,174	1,724	28 182	29 461	39 225	40 504	50 208	51 487
27.19.300	3 000		2,746	2,254	1,787	29 066	30 345	40 490	41 769	51 852	53 131
27.19.310	3 100		2,844	2,335	1,851	32 445	33 628	44 249	45 433	55 990	57 174
27.19.320	3 200		2,942	2,415	1,915	33 250	34 434	45 436	46 619	57 555	58 738
27.19.330	3 300		3,039	2,495	1,979	34 033	35 217	46 599	47 783	59 098	60 281
27.19.340	3 400		3,137	2,576	2,042	34 816	36 000	47 763	48 947	60 640	61 823
27.19.350	3 500		3,235	2,656	2,106	35 688	36 872	49 016	50 199	62 272	63 455
27.19.360	3 600		3,333	2,737	2,170	36 487	37 671	50 196	51 379	63 830	65 013
27.19.370	3 700		3,431	2,817	2,234	37 328	38 512	51 418	52 601	65 431	66 614
27.19.380	3 800		3,529	2,897	2,297	38 199	39 383	52 669	53 853	67 061	68 245
27.19.390	3 900		3,627	2,978	2,361	39 053	40 237	53 904	55 088	68 675	69 858
27.19.400	4 000		3,725	3,058	2,425	39 872	41 056	55 104	56 287	70 253	71 437
27.19.410	4 100		3,696	3,034	2,406	40 681	41 865	56 294	57 477	71 822	73 005
27.19.420	4 200		3,795	3,115	2,470	41 536	42 720	57 530	58 713	73 436	74 620
27.19.430	4 300		3,894	3,197	2,535	42 285	43 469	58 659	59 843	74 945	76 128
27.19.440	4 400		4,000	3,284	2,604	43 027	44 210	59 781	60 965	76 446	77 629
27.19.450	4 500		4,106	3,371	2,673	43 789	44 972	60 924	62 108	77 967	79 151
27.19.460	4 600		4,205	3,453	2,738	44 550	45 734	62 067	63 250	79 488	80 672
27.19.470	4 700		4,304	3,534	2,802	45 626	46 809	63 523	64 707	81 323	82 507
27.19.480	4 800		4,403	3,615	2,866	46 417	47 601	64 695	65 878	82 874	84 058
27.19.490	4 900		4,502	3,696	2,931	47 170	48 353	65 829	67 012	84 386	85 570
27.19.500	5 000		4,608	3,783	3,000	47 923	49 106	66 962	68 146	85 899	87 082
27.19.510	5 100		4,715	3,871	3,069	48 726	49 909	68 146	69 329	87 461	88 645
27.19.520	5 200		4,814	3,952	3,134	49 528	50 712	69 329	70 513	89 023	90 207
27.19.530	5 300		4,913	4,033	3,198	50 359	51 542	70 541	71 724	90 614	91 797
27.19.540	5 400		5,011	4,114	3,262	53 492	54 676	74 055	75 239	94 507	95 690
27.19.550	5 500		5,110	4,196	3,327	54 343	55 527	75 287	76 470	96 117	97 301
27.19.560	5 600		5,217	4,283	3,396	55 185	56 369	76 510	77 693	97 719	98 902
27.19.570	5 700		5,323	4,370	3,465	56 107	57 290	77 812	78 995	99 400	100 583
27.19.580	5 800		5,422	4,452	3,530	56 906	58 089	78 992	80 175	100 958	102 142
27.19.590	5 900		5,521	4,533	3,594	57 758	58 941	80 224	81 408	102 569	103 753
27.19.600	6 000		5,620	4,614	3,658	58 613	59 796	81 460	82 644	104 184	105 368

На оптовые партии приборов действует гибкая система скидок.

Тип	L, мм	h, мм	Qну, (ΔT=70) КВт.	Qну, (ΔT=60) КВт.	Qну, (ΔT=50) КВт.	B=340мм					
						Стальная решетка секционная		Алюминиевая, деревянная (дуб, бук)		Деревянная (мербау, орех, береза)	
						концевой	проходной	концевой	проходной	концевой	проходной
						КРК	КРКП	КРК	КРКП	КРК	КРКП
						Цена, руб.					
34.08.060	600	80 мм	0,205	0,168	0,133	**8 666**	**9 934**	**11 607**	**12 875**	**12 663**	**13 931**
34.08.070	700		0,265	0,217	0,172	**9 380**	**10 648**	**12 811**	**14 079**	**14 044**	**15 312**
34.08.080	800		0,330	0,270	0,214	**10 070**	**11 338**	**13 991**	**15 259**	**15 400**	**16 668**
34.08.090	900		0,389	0,319	0,253	**10 815**	**12 083**	**15 227**	**16 495**	**16 812**	**18 080**
34.08.100	1 000		0,449	0,368	0,292	**11 475**	**12 743**	**16 377**	**17 645**	**18 138**	**19 406**
34.08.110	1 100		0,514	0,421	0,334	**12 162**	**13 430**	**17 554**	**18 822**	**19 491**	**20 759**
34.08.120	1 200		0,574	0,471	0,373	**12 919**	**14 187**	**18 801**	**20 069**	**20 915**	**22 183**
34.08.130	1 300		0,634	0,520	0,412	**13 601**	**14 869**	**19 973**	**21 241**	**22 263**	**23 531**
34.08.140	1 400		0,698	0,573	0,454	**14 390**	**15 658**	**21 253**	**22 521**	**23 718**	**24 986**
34.08.150	1 500		0,758	0,622	0,493	**15 218**	**16 486**	**22 571**	**23 839**	**25 212**	**26 480**
34.08.160	1 600		0,818	0,671	0,532	**15 976**	**17 244**	**23 820**	**25 088**	**26 637**	**27 905**
34.08.170	1 700		0,883	0,724	0,574	**16 728**	**17 996**	**25 061**	**26 329**	**28 055**	**29 323**
34.08.180	1 800		0,943	0,773	0,613	**17 448**	**18 715**	**26 271**	**27 539**	**29 441**	**30 709**
34.08.190	1 900		1,003	0,822	0,652	**18 184**	**19 452**	**27 498**	**28 766**	**30 844**	**32 112**
34.08.200	2 000		1,067	0,875	0,694	**18 938**	**20 206**	**28 742**	**30 010**	**32 264**	**33 532**
34.08.210	2 100		1,127	0,924	0,733	**20 098**	**21 403**	**30 393**	**31 697**	**34 091**	**35 395**
34.08.220	2 200		1,187	0,973	0,772	**20 777**	**22 081**	**31 561**	**32 865**	**35 435**	**36 740**
34.08.230	2 300		1,251	1,026	0,813	**21 477**	**22 781**	**32 752**	**34 056**	**36 802**	**38 106**
34.08.240	2 400		1,311	1,075	0,852	**22 309**	**23 614**	**34 074**	**35 378**	**38 301**	**39 605**
34.08.250	2 500		1,371	1,124	0,891	**23 006**	**24 310**	**35 261**	**36 565**	**39 663**	**40 968**
34.08.260	2 600		1,436	1,177	0,933	**23 753**	**25 057**	**36 498**	**37 802**	**41 077**	**42 381**
34.08.270	2 700		1,496	1,227	0,972	**24 881**	**26 185**	**38 117**	**39 421**	**42 871**	**44 176**
34.08.280	2 800		1,556	1,276	1,011	**25 650**	**26 954**	**39 375**	**40 680**	**44 306**	**45 610**
34.08.290	2 900		1,620	1,329	1,053	**26 425**	**27 729**	**40 640**	**41 945**	**45 747**	**47 051**
34.08.300	3 000		1,680	1,378	1,092	**27 217**	**28 521**	**41 923**	**43 227**	**47 206**	**48 510**
34.08.310	3 100		1,636	1,342	1,064	**30 704**	**32 153**	**45 900**	**47 349**	**51 359**	**52 809**
34.08.320	3 200		1,701	1,395	1,106	**32 073**	**33 522**	**47 760**	**49 209**	**53 395**	**54 844**
34.08.330	3 300		1,765	1,448	1,147	**33 442**	**34 891**	**49 619**	**51 068**	**55 430**	**56 879**
34.08.340	3 400		1,825	1,497	1,186	**34 811**	**36 260**	**51 478**	**52 927**	**57 465**	**58 914**
34.08.350	3 500		1,885	1,546	1,225	**36 180**	**37 629**	**53 337**	**54 786**	**59 501**	**60 950**
34.08.360	3 600		1,945	1,595	1,264	**37 549**	**38 998**	**55 196**	**56 645**	**61 536**	**62 985**
34.08.370	3 700		2,005	1,644	1,303	**38 918**	**40 367**	**57 055**	**58 505**	**63 571**	**65 020**
34.08.380	3 800		2,070	1,697	1,345	**40 287**	**41 736**	**58 915**	**60 364**	**65 606**	**67 056**
34.08.390	3 900		2,134	1,750	1,387	**41 656**	**43 105**	**60 774**	**62 223**	**67 642**	**69 091**
34.08.400	4 000		2,194	1,799	1,426	**43 025**	**44 474**	**62 633**	**64 082**	**69 677**	**71 126**
34.08.410	4 100		2,254	1,848	1,465	**46 765**	**48 214**	**66 863**	**68 313**	**74 084**	**75 533**
34.08.420	4 200		2,314	1,897	1,504	**47 565**	**49 014**	**68 153**	**69 602**	**75 549**	**76 998**
34.08.340	4 300		2,374	1,947	1,543	**48 417**	**49 866**	**69 496**	**70 945**	**77 068**	**78 517**
34.08.440	4 400		2,438	1,999	1,585	**49 051**	**50 500**	**70 620**	**72 069**	**78 368**	**79 817**
34.08.450	4 500		2,503	2,052	1,627	**49 944**	**51 393**	**72 003**	**73 452**	**79 927**	**81 376**
34.08.460	4 600		2,563	2,102	1,666	**50 665**	**52 115**	**73 215**	**74 664**	**81 315**	**82 764**
34.08.470	4 700		2,623	2,151	1,705	**51 953**	**53 402**	**74 992**	**76 441**	**83 269**	**84 718**
34.08.480	4 800		2,683	2,200	1,744	**52 666**	**54 115**	**76 196**	**77 645**	**84 648**	**86 098**
34.08.490	4 900		2,743	2,249	1,783	**53 521**	**54 971**	**77 541**	**78 990**	**86 170**	**87 619**
34.08.500	5 000		2,807	2,302	1,825	**54 171**	**55 621**	**78 681**	**80 131**	**87 486**	**88 936**
34.08.510	5 100		2,872	2,355	1,867	**55 069**	**56 518**	**80 069**	**81 519**	**89 051**	**90 500**
34.08.520	5 200		2,932	2,404	1,906	**55 557**	**57 006**	**81 047**	**82 496**	**90 204**	**91 653**
34.08.530	5 300		2,992	2,453	1,945	**55 459**	**56 836**	**81 439**	**82 816**	**90 773**	**92 149**
34.08.540	5 400		3,052	2,502	1,983	**56 175**	**57 551**	**82 646**	**84 022**	**92 155**	**93 532**
34.08.550	5 500		3,111	2,551	2,022	**57 087**	**58 463**	**84 048**	**85 424**	**93 733**	**95 110**
34.08.560	5 600		3,176	2,604	2,064	**57 815**	**59 192**	**85 267**	**86 643**	**95 128**	**96 505**
34.08.570	5 700		3,241	2,657	2,106	**58 818**	**60 195**	**86 760**	**88 136**	**96 797**	**98 174**
34.08.580	5 800		3,300	2,706	2,145	**59 485**	**60 861**	**87 916**	**89 293**	**98 130**	**99 507**
34.08.590	5 900		3,360	2,755	2,184	**60 422**	**61 798**	**89 343**	**90 720**	**99 733**	**101 110**
34.08.600	6 000		3,420	2,805	2,223	**60 917**	**62 294**	**90 329**	**91 706**	**100 895**	**102 272**

Тип	L, мм	h, мм	Qну, (ΔT=70) КВт.	Qну, (ΔT=60) КВт.	Qну, (ΔT=50) КВт.	B=340 мм					
						Стальная решетка секционная		Алюминиевая, деревянная (дуб, бук)		Деревянная (мербау, орех, береза)	
						концевой	проходной	концевой	проходной	концевой	проходной
						КРК	КРКП	КРК	КРКП	КРК	КРКП
						Цена, руб.					
34.11.060	600	110 мм	0,281	0,230	0,183	**8 816**	**10 084**	**11 757**	**13 025**	**12 814**	**14 082**
34.11.070	700		0,363	0,298	0,236	**9 557**	**10 825**	**12 988**	**14 256**	**14 221**	**15 489**
34.11.080	800		0,452	0,370	0,294	**10 272**	**11 540**	**14 194**	**15 462**	**15 602**	**16 870**
34.11.090	900		0,534	0,438	0,347	**11 044**	**12 312**	**15 456**	**16 724**	**17 041**	**18 309**
34.11.100	1 000		0,616	0,505	0,400	**11 731**	**12 999**	**16 633**	**17 901**	**18 394**	**19 662**
34.11.110	1 100		0,704	0,577	0,458	**12 443**	**13 711**	**17 835**	**19 103**	**19 772**	**21 040**
34.11.120	1 200		0,786	0,645	0,511	**13 226**	**14 494**	**19 109**	**20 377**	**21 222**	**22 490**
34.11.130	1 300		0,868	0,712	0,565	**13 935**	**15 203**	**20 307**	**21 575**	**22 597**	**23 865**
34.11.140	1 400		0,957	0,785	0,622	**14 752**	**16 020**	**21 615**	**22 883**	**24 080**	**25 348**
34.11.150	1 500		1,039	0,852	0,675	**15 607**	**16 875**	**22 960**	**24 228**	**25 601**	**26 869**
34.11.160	1 600		1,121	0,919	0,729	**16 392**	**17 660**	**24 235**	**25 503**	**27 053**	**28 321**
34.11.170	1 700		1,210	0,992	0,786	**17 169**	**18 437**	**25 502**	**26 770**	**28 496**	**29 764**
34.11.180	1 800		1,292	1,059	0,840	**17 915**	**19 183**	**26 739**	**28 007**	**29 908**	**31 176**
34.11.190	1 900		1,374	1,127	0,893	**18 682**	**19 950**	**27 995**	**29 263**	**31 341**	**32 609**
34.11.200	2 000		1,462	1,199	0,951	**19 460**	**20 728**	**29 264**	**30 532**	**32 786**	**34 054**
34.11.210	2 100		1,544	1,266	1,004	**20 663**	**21 967**	**30 957**	**32 262**	**34 655**	**35 960**
34.11.220	2 200		1,627	1,334	1,057	**21 369**	**22 673**	**32 153**	**33 457**	**36 027**	**37 332**
34.11.230	2 300		1,715	1,406	1,115	**22 095**	**23 399**	**33 370**	**34 674**	**37 420**	**38 724**
34.11.240	2 400		1,797	1,474	1,168	**22 955**	**24 259**	**34 720**	**36 024**	**38 946**	**40 250**
34.11.250	2 500		1,879	1,541	1,222	**23 679**	**24 983**	**35 934**	**37 238**	**40 336**	**41 640**
34.11.260	2 600		1,968	1,614	1,279	**24 452**	**25 756**	**37 197**	**38 501**	**41 776**	**43 080**
34.11.270	2 700		2,050	1,681	1,332	**25 599**	**26 903**	**38 835**	**40 139**	**43 589**	**44 894**
34.11.280	2 800		2,132	1,748	1,386	**26 395**	**27 699**	**40 121**	**41 425**	**45 051**	**46 356**
34.11.290	2 900		2,220	1,821	1,443	**27 197**	**28 502**	**41 413**	**42 717**	**46 520**	**47 824**
34.11.300	3 000		2,303	1,888	1,497	**28 017**	**29 322**	**42 723**	**44 028**	**48 006**	**49 311**
34.11.310	3 100		2,242	1,839	1,458	**31 593**	**33 042**	**46 790**	**48 239**	**52 249**	**53 698**
34.11.320	3 200		2,331	1,911	1,515	**32 962**	**34 411**	**48 649**	**50 098**	**54 284**	**55 733**
34.11.330	3 300		2,419	1,984	1,573	**34 331**	**35 780**	**50 508**	**51 957**	**56 319**	**57 768**
34.11.340	3 400		2,501	2,051	1,626	**35 700**	**37 149**	**52 367**	**53 816**	**58 355**	**59 804**
34.11.350	3 500		2,584	2,118	1,679	**37 069**	**38 518**	**54 226**	**55 675**	**60 390**	**61 839**
34.11.360	3 600		2,666	2,186	1,733	**38 438**	**39 887**	**56 086**	**57 535**	**62 425**	**63 874**
34.11.370	3 700		2,748	2,253	1,786	**39 807**	**41 256**	**57 945**	**59 394**	**64 460**	**65 910**
34.11.380	3 800		2,836	2,326	1,844	**41 176**	**42 625**	**59 804**	**61 253**	**66 496**	**67 945**
34.11.390	3 900		2,925	2,398	1,901	**42 545**	**43 994**	**61 663**	**63 112**	**68 531**	**69 980**
34.11.400	4 000		3,007	2,466	1,954	**43 914**	**45 363**	**63 522**	**64 971**	**70 566**	**72 015**
34.11.410	4 100		3,089	2,533	2,008	**47 874**	**49 323**	**67 972**	**69 421**	**75 192**	**76 641**
34.11.420	4 200		3,171	2,600	2,061	**48 695**	**50 145**	**69 284**	**70 733**	**76 680**	**78 129**
34.11.340	4 300		3,253	2,668	2,115	**49 586**	**51 035**	**70 665**	**72 114**	**78 237**	**79 686**
34.11.440	4 400		3,342	2,740	2,172	**50 241**	**51 690**	**71 810**	**73 259**	**79 559**	**81 008**
34.11.450	4 500		3,430	2,813	2,230	**51 171**	**52 620**	**73 230**	**74 679**	**81 155**	**82 604**
34.11.460	4 600		3,512	2,880	2,283	**51 915**	**53 364**	**74 464**	**75 914**	**82 565**	**84 014**
34.11.470	4 700		3,594	2,947	2,336	**53 241**	**54 690**	**76 281**	**77 730**	**84 557**	**86 006**
34.11.480	4 800		3,676	3,015	2,390	**53 977**	**55 426**	**77 506**	**78 955**	**85 959**	**87 408**
34.11.490	4 900		3,759	3,082	2,443	**54 870**	**56 320**	**78 890**	**80 339**	**87 519**	**88 968**
34.11.500	5 000		3,847	3,154	2,501	**55 541**	**56 991**	**80 051**	**81 501**	**88 856**	**90 306**
34.11.510	5 100		3,935	3,227	2,558	**56 476**	**57 926**	**81 477**	**82 926**	**90 458**	**91 907**
34.11.520	5 200		4,018	3,294	2,611	**56 977**	**58 427**	**82 468**	**83 917**	**91 625**	**93 074**
34.11.530	5 300		4,100	3,362	2,665	**56 836**	**58 213**	**82 817**	**84 194**	**92 150**	**93 527**
34.11.540	5 400		4,182	3,429	2,718	**57 573**	**58 949**	**84 044**	**85 420**	**93 553**	**94 930**
34.11.550	5 500		4,264	3,496	2,772	**58 521**	**59 898**	**85 482**	**86 859**	**95 168**	**96 545**
34.11.560	5 600		4,352	3,569	2,829	**59 271**	**60 648**	**86 722**	**88 099**	**96 584**	**97 961**
34.11.570	5 700		4,441	3,641	2,886	**60 311**	**61 687**	**88 252**	**89 629**	**98 290**	**99 667**
34.11.580	5 800		4,523	3,709	2,940	**60 999**	**62 375**	**89 430**	**90 807**	**99 644**	**101 021**
34.11.590	5 900		4,605	3,776	2,993	**61 972**	**63 349**	**90 894**	**92 271**	**101 284**	**102 661**
34.11.600	6 000		4,687	3,843	3,047	**62 469**	**63 846**	**91 881**	**93 258**	**102 447**	**103 824**

На оптовые партии приборов действует гибкая система скидок.

Тип	L, мм	h, мм	Qну, (ΔT=70) КВт.	Qну, (ΔT=60) КВт.	Qну, (ΔT=50) КВт.	B=340мм					
						Стальная решетка секционная		Алюминиевая, деревянная (дуб, бук)		Деревянная (мербау, орех, береза)	
						концевой	проходной	концевой	проходной	концевой	проходной
						КРК	КРКП	КРК	КРКП	КРК	КРКП
						Цена, руб.					
34.14.060	600	140 мм	0,408	0,334	0,265	12 252	13 339	15 193	16 280	16 250	17 337
34.14.070	700		0,527	0,432	0,343	13 336	14 423	16 767	17 854	18 000	19 087
34.14.080	800		0,655	0,537	0,426	14 419	15 505	18 340	19 427	19 749	20 836
34.14.090	900		0,775	0,635	0,503	15 549	16 636	19 961	21 048	21 546	22 633
34.14.100	1 000		0,894	0,733	0,581	16 621	17 708	21 523	22 610	23 284	24 371
34.14.110	1 100		1,022	0,838	0,664	17 702	18 789	23 094	24 181	25 031	26 118
34.14.120	1 200		1,141	0,936	0,742	18 891	19 978	24 774	25 861	26 887	27 974
34.14.130	1 300		1,261	1,034	0,819	20 007	21 094	26 380	27 466	28 669	29 756
34.14.140	1 400		1,389	1,139	0,903	21 320	22 407	28 183	29 269	30 648	31 735
34.14.150	1 500		1,508	1,237	0,980	22 601	23 687	29 954	31 040	32 595	33 682
34.14.160	1 600		1,627	1,334	1,058	23 730	24 817	31 573	32 660	34 391	35 478
34.14.170	1 700		1,756	1,440	1,141	24 806	25 893	33 140	34 226	36 133	37 220
34.14.180	1 800		1,875	1,537	1,219	26 062	27 149	34 886	35 973	38 056	39 142
34.14.190	1 900		1,994	1,635	1,296	27 292	28 379	36 605	37 692	39 951	41 038
34.14.200	2 000		2,122	1,740	1,380	28 442	29 529	38 246	39 333	41 768	42 855
34.14.210	2 100		2,242	1,838	1,457	29 901	30 988	40 196	41 282	43 894	44 981
34.14.220	2 200		2,361	1,936	1,534	30 993	32 080	41 778	42 865	45 652	46 739
34.14.230	2 300		2,489	2,041	1,618	32 076	33 163	43 351	44 438	47 401	48 488
34.14.240	2 400		2,608	2,139	1,695	33 190	34 277	44 955	46 042	49 181	50 268
34.14.250	2 500		2,728	2,237	1,773	34 971	36 058	47 226	48 313	51 629	52 716
34.14.260	2 600		2,856	2,342	1,856	36 054	37 140	48 799	49 886	53 377	54 464
34.14.270	2 700		2,975	2,440	1,934	37 111	38 198	50 346	51 433	55 101	56 188
34.14.280	2 800		3,094	2,537	2,011	38 221	39 308	51 947	53 034	56 878	57 965
34.14.290	2 900		3,223	2,643	2,095	39 390	40 477	53 605	54 692	58 712	59 799
34.14.300	3 000		3,342	2,740	2,172	40 548	41 635	55 254	56 341	60 537	61 624
34.14.310	3 100		3,135	2,571	2,038	42 451	43 537	57 647	58 734	63 106	64 193
34.14.320	3 200		3,255	2,669	2,115	44 353	45 439	60 039	61 126	65 674	66 761
34.14.330	3 300		3,383	2,774	2,199	46 255	47 341	62 431	63 518	68 243	69 329
34.14.340	3 400		3,511	2,879	2,282	48 157	49 244	64 824	65 910	70 811	71 898
34.14.350	3 500		3,630	2,977	2,360	50 059	51 146	67 216	68 303	73 379	74 466
34.14.360	3 600		3,750	3,075	2,437	51 961	53 048	69 608	70 695	75 948	77 034
34.14.370	3 700		3,869	3,172	2,515	53 863	54 950	72 000	73 087	78 516	79 603
34.14.380	3 800		3,988	3,270	2,592	55 765	56 852	74 393	75 479	81 084	82 171
34.14.390	3 900		4,116	3,375	2,676	57 667	58 754	76 785	77 872	83 653	84 740
34.14.400	4 000		4,245	3,481	2,759	59 569	60 656	79 177	80 264	86 221	87 308
34.14.410	4 100		4,364	3,578	2,837	65 298	66 385	85 396	86 483	92 616	93 703
34.14.420	4 200		4,483	3,676	2,914	66 583	67 670	87 171	88 258	94 568	95 654
34.14.340	4 300		4,602	3,774	2,992	67 809	68 896	88 888	89 974	96 460	97 547
34.14.440	4 400		4,722	3,872	3,069	68 944	70 031	90 513	91 600	98 261	99 348
34.14.450	4 500		4,850	3,977	3,152	70 175	71 262	92 234	93 321	100 158	101 245
34.14.460	4 600		4,978	4,082	3,236	71 371	72 458	93 920	95 007	102 021	103 108
34.14.470	4 700		5,097	4,180	3,313	72 726	73 813	95 765	96 852	104 042	105 129
34.14.480	4 800		5,217	4,278	3,391	73 966	75 053	97 496	98 583	105 949	107 036
34.14.490	4 900		5,336	4,375	3,468	75 145	76 232	99 164	100 251	107 793	108 880
34.14.500	5 000		5,455	4,473	3,546	76 284	77 370	100 794	101 880	109 599	110 685
34.14.510	5 100		5,583	4,578	3,629	77 456	78 542	102 456	103 543	111 437	112 524
34.14.520	5 200		5,712	4,684	3,713	78 558	79 645	104 048	105 135	113 206	114 292
34.14.530	5 300		5,831	4,781	3,790	79 666	80 753	105 647	106 734	114 980	116 067
34.14.540	5 400		5,950	4,879	3,868	80 864	81 951	107 335	108 422	116 844	117 931
34.14.550	5 500		6,069	4,977	3,945	81 202	82 289	108 163	109 250	117 849	118 936
34.14.560	5 600		6,189	5,075	4,023	82 389	83 476	109 840	110 927	119 702	120 789
34.14.570	5 700		6,317	5,180	4,106	83 634	84 721	111 576	112 662	121 613	122 700
34.14.580	5 800		6,445	5,285	4,189	85 518	86 605	113 950	115 037	124 164	125 251
34.14.590	5 900		6,564	5,383	4,267	86 747	87 834	115 669	116 756	126 059	127 146
34.14.600	6 000		6,684	5,481	4,344	87 998	89 085	117 410	118 497	127 976	129 063

Тип	L, мм	h, мм	Qну, (ΔT=70) КВт.	Qну, (ΔT=60) КВт.	Qну, (ΔT=50) КВт.	B=340 мм					
						Стальная решетка секционная		Алюминиевая, деревянная (дуб, бук)		Деревянная (мербау, орех, береза)	
						концевой	проходной	концевой	проходной	концевой	проходной
						КРК	КРКП	КРК	КРКП	КРК	КРКП
						Цена, руб.					
34.19.060	600	190 мм	0,457	0,375	0,297	12 328	14 069	15 269	17 011	16 326	18 067
34.19.070	700		0,591	0,484	0,384	13 439	15 227	16 870	18 659	18 103	19 891
34.19.080	800		0,735	0,602	0,478	14 548	16 382	18 469	20 304	19 878	21 713
34.19.090	900		0,868	0,712	0,564	15 706	17 590	20 118	22 001	21 702	23 586
34.19.100	1 000		1,002	0,822	0,651	16 805	18 735	21 707	23 637	23 468	25 398
34.19.110	1 100		1,146	0,940	0,745	17 912	19 888	23 304	25 280	25 241	27 217
34.19.120	1 200		1,279	1,049	0,832	19 129	21 158	25 011	27 040	27 124	29 153
34.19.130	1 300		1,413	1,159	0,918	20 272	22 349	26 644	28 722	28 934	31 011
34.19.140	1 400		1,557	1,277	1,012	21 610	23 747	28 473	30 610	30 939	33 075
34.19.150	1 500		1,691	1,386	1,099	22 919	25 113	30 272	32 466	32 913	35 107
34.19.160	1 600		1,824	1,496	1,186	24 076	26 319	31 919	34 162	34 737	36 980
34.19.170	1 700		1,968	1,614	1,279	25 178	27 467	33 511	35 800	36 505	38 794
34.19.180	1 800		2,102	1,723	1,366	26 461	28 807	35 285	37 630	38 455	40 800
34.19.190	1 900		2,235	1,833	1,453	27 719	30 119	37 033	39 433	40 379	42 779
34.19.200	2 000		2,379	1,951	1,546	28 895	31 346	38 699	41 150	42 221	44 672
34.19.210	2 100		2,513	2,060	1,633	30 382	32 900	40 676	43 194	44 374	46 892
34.19.220	2 200		2,646	2,170	1,720	31 501	34 066	42 286	44 851	46 160	48 725
34.19.230	2 300		2,790	2,288	1,814	32 610	35 222	43 885	46 496	47 935	50 547
34.19.240	2 400		2,924	2,398	1,901	33 751	36 411	45 516	48 176	49 743	52 402
34.19.250	2 500		3,058	2,507	1,987	35 560	38 305	47 815	50 560	52 218	54 963
34.19.260	2 600		3,201	2,625	2,081	36 668	39 460	49 413	52 205	53 992	56 784
34.19.270	2 700		3,335	2,735	2,168	37 753	40 590	50 988	53 825	55 743	58 580
34.19.280	2 800		3,469	2,844	2,255	38 891	41 776	52 617	55 502	57 547	60 432
34.19.290	2 900		3,613	2,962	2,348	40 085	43 021	54 301	57 237	59 408	62 344
34.19.300	3 000		3,746	3,072	2,435	41 271	44 258	55 977	58 964	61 260	64 247
34.19.310	3 100		3,515	2,882	2,285	43 355	46 442	58 551	61 638	64 010	67 098
34.19.320	3 200		3,648	2,992	2,371	45 438	48 626	61 124	64 313	66 759	69 948
34.19.330	3 300		3,792	3,110	2,465	47 521	50 810	63 698	66 987	69 509	72 798
34.19.340	3 400		3,936	3,228	2,558	49 604	52 994	66 271	69 661	72 258	75 648
34.19.350	3 500		4,070	3,337	2,645	51 687	55 178	68 844	72 335	75 008	78 498
34.19.360	3 600		4,203	3,447	2,732	53 771	57 361	71 418	75 009	77 757	81 348
34.19.370	3 700		4,337	3,556	2,819	55 854	59 545	73 991	77 683	80 507	84 198
34.19.380	3 800		4,471	3,666	2,906	57 937	61 729	76 565	80 357	83 256	87 049
34.19.390	3 900		4,614	3,784	2,999	60 020	63 913	79 138	83 031	86 006	89 899
34.19.400	4 000		4,758	3,902	3,093	62 103	66 097	81 711	85 705	88 755	92 749
34.19.410	4 100		4,892	4,011	3,180	66 669	70 901	86 767	90 999	93 987	98 219
34.19.420	4 200		5,026	4,121	3,267	67 993	72 284	88 582	92 872	95 978	100 268
34.19.340	4 300		5,159	4,231	3,353	69 258	73 604	90 337	94 683	97 909	102 255
34.19.440	4 400		5,293	4,340	3,440	70 431	74 826	91 999	96 395	99 748	104 143
34.19.450	4 500		5,437	4,458	3,534	71 698	76 149	93 757	98 208	101 682	106 133
34.19.460	4 600		5,581	4,576	3,627	72 933	77 438	95 483	99 987	103 583	108 088
34.19.470	4 700		5,714	4,686	3,714	74 328	78 895	97 367	101 934	105 644	110 211
34.19.480	4 800		5,848	4,795	3,801	75 607	80 230	99 137	103 760	107 590	112 213
34.19.490	4 900		5,981	4,905	3,888	76 825	81 500	100 845	105 520	109 474	114 149
34.19.500	5 000		6,115	5,014	3,975	78 001	82 726	102 511	107 236	111 316	116 041
34.19.510	5 100		6,259	5,132	4,068	79 210	83 987	104 210	108 988	113 191	117 969
34.19.520	5 200		6,403	5,250	4,162	80 351	85 177	105 842	110 668	114 999	119 825
34.19.530	5 300		6,536	5,360	4,249	81 499	86 374	107 480	112 354	116 813	121 687
34.19.540	5 400		6,670	5,469	4,336	82 736	87 664	109 207	114 135	118 716	123 645
34.19.550	5 500		6,804	5,579	4,422	83 113	88 048	110 074	115 009	119 760	124 694
34.19.560	5 600		6,937	5,689	4,509	84 337	89 324	111 788	116 775	121 650	126 637
34.19.570	5 700		7,081	5,807	4,603	85 619	90 662	113 561	118 604	123 598	128 641
34.19.580	5 800		7,225	5,925	4,696	87 543	92 678	115 974	121 109	126 188	131 323
34.19.590	5 900		7,359	6,034	4,783	88 811	94 001	117 733	122 923	128 123	133 313
34.19.600	6 000		7,492	6,144	4,870	90 101	95 348	119 513	124 760	130 079	135 326

На оптовые партии приборов действует гибкая система скидок.

Тип	L, мм	h, мм	Qну, (ΔT=70) КВт.	Qну, (ΔT=60) КВт.	Qну, (ΔT=50) КВт.	B=430 мм					
						Стальная решетка секционная		Алюминиевая, деревянная (дуб, бук)		Деревянная (мербау, орех, береза)	
						концевой	проходной	концевой	проходной	концевой	проходной
						КРК	КРКП	КРК	КРКП	КРК	КРКП
						Цена, руб.					
43.08.060	600	80 мм	0,285	0,233	0,184	**8 820**	**10 099**	**12 332**	**13 611**	**14 000**	**15 279**
43.08.070	700		0,371	0,304	0,240	**9 719**	**10 998**	**13 816**	**15 095**	**15 762**	**17 041**
43.08.080	800		0,463	0,379	0,299	**10 589**	**11 868**	**15 271**	**16 550**	**17 495**	**18 774**
43.08.090	900		0,550	0,450	0,355	**11 521**	**12 800**	**16 789**	**18 068**	**19 291**	**20 570**
43.08.100	1 000		0,637	0,521	0,411	**12 363**	**13 642**	**18 216**	**19 495**	**20 996**	**22 275**
43.08.110	1 100		0,723	0,592	0,467	**13 229**	**14 508**	**19 667**	**20 947**	**22 725**	**24 004**
43.08.120	1 200		0,810	0,663	0,523	**14 166**	**15 446**	**21 190**	**22 469**	**24 526**	**25 805**
43.08.130	1 300		0,897	0,734	0,579	**15 031**	**16 311**	**22 640**	**23 919**	**26 254**	**27 533**
43.08.140	1 400		0,989	0,809	0,639	**16 026**	**17 305**	**24 220**	**25 500**	**28 112**	**29 392**
43.08.150	1 500		1,075	0,880	0,695	**17 045**	**18 325**	**25 825**	**27 104**	**29 995**	**31 274**
43.08.160	1 600		1,162	0,951	0,751	**17 990**	**19 270**	**27 355**	**28 634**	**31 803**	**33 082**
43.08.170	1 700		1,249	1,022	0,807	**18 926**	**20 205**	**28 876**	**30 155**	**33 602**	**34 881**
43.08.180	1 800		1,336	1,093	0,863	**19 831**	**21 110**	**30 367**	**31 646**	**35 370**	**36 650**
43.08.190	1 900		1,427	1,168	0,922	**20 777**	**22 057**	**31 898**	**33 177**	**37 180**	**38 459**
43.08.200	2 000		1,514	1,239	0,978	**21 714**	**22 993**	**33 420**	**34 699**	**38 980**	**40 259**
43.08.210	2 100		1,601	1,310	1,034	**22 662**	**23 942**	**34 954**	**36 233**	**40 792**	**42 071**
43.08.220	2 200		1,688	1,381	1,090	**23 509**	**24 789**	**36 386**	**37 665**	**42 502**	**43 781**
43.08.230	2 300		1,775	1,452	1,146	**24 377**	**25 657**	**37 839**	**39 119**	**44 233**	**45 513**
43.08.240	2 400		1,861	1,523	1,202	**25 379**	**26 658**	**39 426**	**40 705**	**46 098**	**47 377**
43.08.250	2 500		1,953	1,598	1,262	**26 246**	**27 526**	**40 879**	**42 158**	**47 829**	**49 108**
43.08.260	2 600		2,040	1,669	1,318	**27 163**	**28 442**	**42 381**	**43 660**	**49 608**	**50 888**
43.08.270	2 700		2,127	1,740	1,374	**29 285**	**30 564**	**45 088**	**46 367**	**52 594**	**53 873**
43.08.280	2 800		2,213	1,811	1,430	**30 687**	**31 966**	**47 075**	**48 354**	**54 859**	**56 138**
43.08.290	2 900		2,300	1,882	1,486	**31 644**	**32 924**	**48 618**	**49 897**	**56 680**	**57 959**
43.08.300	3 000		2,392	1,956	1,545	**32 635**	**33 914**	**50 194**	**51 473**	**58 533**	**59 813**
43.08.310	3 100		2,483	2,031	1,604	**39 479**	**40 758**	**57 623**	**58 902**	**66 241**	**67 520**
43.08.320	3 200		2,575	2,106	1,663	**40 405**	**41 685**	**59 135**	**60 414**	**68 031**	**69 310**
43.08.330	3 300		2,667	2,181	1,723	**41 330**	**42 609**	**60 644**	**61 924**	**69 818**	**71 098**
43.08.340	3 400		2,758	2,256	1,782	**42 270**	**43 549**	**62 170**	**63 450**	**71 622**	**72 902**
43.08.350	3 500		2,850	2,331	1,841	**43 299**	**44 579**	**63 785**	**65 064**	**73 515**	**74 794**
43.08.360	3 600		2,942	2,406	1,900	**44 240**	**45 519**	**65 311**	**66 590**	**75 319**	**76 598**
43.08.370	3 700		3,033	2,481	1,959	**45 222**	**46 501**	**66 878**	**68 157**	**77 164**	**78 443**
43.08.380	3 800		3,125	2,556	2,019	**46 167**	**47 447**	**68 409**	**69 688**	**78 973**	**80 252**
43.08.390	3 900		3,216	2,631	2,078	**47 187**	**48 467**	**70 014**	**71 293**	**80 856**	**82 135**
43.08.400	4 000		3,308	2,706	2,137	**48 182**	**49 462**	**71 594**	**72 874**	**82 714**	**83 993**
43.08.410	4 100		3,202	2,619	2,068	**49 144**	**50 424**	**73 142**	**74 421**	**84 540**	**85 819**
43.08.420	4 200		3,289	2,690	2,125	**50 162**	**51 441**	**74 745**	**76 024**	**86 421**	**87 700**
43.08.430	4 300		3,376	2,761	2,181	**51 051**	**52 330**	**76 219**	**77 498**	**88 173**	**89 452**
43.08.440	4 400		3,462	2,832	2,237	**51 914**	**53 194**	**77 668**	**78 947**	**89 899**	**91 179**
43.08.450	4 500		3,549	2,903	2,293	**52 840**	**54 119**	**79 178**	**80 457**	**91 688**	**92 967**
43.08.460	4 600		3,636	2,974	2,349	**53 781**	**55 061**	**80 705**	**81 984**	**93 493**	**94 772**
43.08.470	4 700		3,723	3,045	2,405	**55 022**	**56 301**	**82 531**	**83 810**	**95 597**	**96 876**
43.08.480	4 800		3,814	3,120	2,464	**55 962**	**57 241**	**84 056**	**85 336**	**97 400**	**98 679**
43.08.490	4 900		3,906	3,195	2,523	**56 873**	**58 152**	**85 552**	**86 832**	**99 174**	**100 453**
43.08.500	5 000		3,993	3,266	2,579	**57 768**	**59 047**	**87 033**	**88 312**	**100 933**	**102 212**
43.08.510	5 100		4,080	3,337	2,635	**58 715**	**59 994**	**88 565**	**89 844**	**102 743**	**104 022**
43.08.520	5 200		4,166	3,408	2,691	**59 467**	**60 746**	**89 902**	**91 182**	**104 358**	**105 638**
43.08.530	5 300		4,253	3,479	2,748	**63 085**	**64 365**	**94 106**	**95 386**	**108 840**	**110 120**
43.08.540	5 400		4,340	3,550	2,804	**64 098**	**65 377**	**95 704**	**96 983**	**110 716**	**111 995**
43.08.550	5 500		4,427	3,621	2,860	**65 119**	**66 398**	**97 311**	**98 590**	**112 600**	**113 880**
43.08.560	5 600		4,514	3,692	2,916	**66 122**	**67 401**	**98 899**	**100 178**	**114 467**	**115 746**
43.08.570	5 700		4,600	3,763	2,972	**67 213**	**68 493**	**100 576**	**101 855**	**116 421**	**117 701**
43.08.580	5 800		4,692	3,838	3,031	**68 171**	**69 450**	**102 118**	**103 397**	**118 242**	**119 521**
43.08.590	5 900		4,784	3,913	3,090	**69 213**	**70 493**	**103 746**	**105 025**	**120 148**	**121 427**
43.08.600	6 000		4,875	3,988	3,149	**72 387**	**73 667**	**107 505**	**108 785**	**124 185**	**125 464**

Тип	L, мм	h, мм	Qну, (ΔT=70) КВт.	Qну, (ΔT=60) КВт.	Qну, (ΔT=50) КВт.	B=430 мм					
						Стальная решетка секционная		Алюминиевая, деревянная (дуб, бук)		Деревянная (мербау, орех, береза)	
						концевой	проходной	концевой	проходной	концевой	проходной
						КРК	КРКП	КРК	КРКП	КРК	КРКП
						Цена, руб.					
43.11.060	600	110 мм	0,347	0,284	0,224	**8 917**	**10 197**	**12 429**	**13 708**	**14 097**	**15 376**
43.11.070	700		0,453	0,370	0,292	**9 828**	**11 107**	**13 925**	**15 204**	**15 871**	**17 150**
43.11.080	800		0,564	0,462	0,365	**10 709**	**11 989**	**15 392**	**16 671**	**17 616**	**18 895**
43.11.090	900		0,670	0,548	0,433	**11 653**	**12 933**	**16 921**	**18 201**	**19 423**	**20 703**
43.11.100	1 000		0,776	0,635	0,501	**12 507**	**13 786**	**18 360**	**19 639**	**21 140**	**22 419**
43.11.110	1 100		0,882	0,721	0,570	**13 385**	**14 664**	**19 823**	**21 103**	**22 881**	**24 161**
43.11.120	1 200		0,988	0,808	0,638	**14 334**	**15 614**	**21 358**	**22 637**	**24 694**	**25 973**
43.11.130	1 300		1,094	0,894	0,706	**15 211**	**16 490**	**22 820**	**24 099**	**26 434**	**27 713**
43.11.140	1 400		1,205	0,986	0,779	**16 223**	**17 503**	**24 418**	**25 697**	**28 310**	**29 589**
43.11.150	1 500		1,311	1,072	0,847	**17 255**	**18 534**	**26 034**	**27 314**	**30 204**	**31 483**
43.11.160	1 600		1,417	1,159	0,915	**18 211**	**19 490**	**27 576**	**28 855**	**32 024**	**33 303**
43.11.170	1 700		1,523	1,246	0,984	**19 159**	**20 438**	**29 109**	**30 388**	**33 835**	**35 114**
43.11.180	1 800		1,629	1,332	1,052	**20 076**	**21 355**	**30 611**	**31 890**	**35 615**	**36 894**
43.11.190	1 900		1,740	1,423	1,124	**21 041**	**22 320**	**32 161**	**33 441**	**37 443**	**38 723**
43.11.200	2 000		1,846	1,510	1,193	**21 989**	**23 268**	**33 695**	**34 974**	**39 255**	**40 534**
43.11.210	2 100		1,952	1,597	1,261	**22 949**	**24 229**	**35 241**	**36 520**	**41 079**	**42 358**
43.11.220	2 200		2,058	1,683	1,329	**23 808**	**25 087**	**36 685**	**37 964**	**42 801**	**44 080**
43.11.230	2 300		2,164	1,770	1,398	**24 688**	**25 967**	**38 150**	**39 429**	**44 544**	**45 823**
43.11.240	2 400		2,269	1,856	1,466	**25 701**	**26 981**	**39 748**	**41 028**	**46 420**	**47 700**
43.11.250	2 500		2,381	1,948	1,538	**26 581**	**27 860**	**41 213**	**42 492**	**48 163**	**49 442**
43.11.260	2 600		2,487	2,034	1,607	**27 509**	**28 788**	**42 726**	**44 006**	**49 954**	**51 234**
43.11.270	2 700		2,593	2,121	1,675	**29 642**	**30 922**	**45 445**	**46 725**	**52 951**	**54 231**
43.11.280	2 800		2,699	2,207	1,743	**31 056**	**32 335**	**47 444**	**48 724**	**55 228**	**56 508**
43.11.290	2 900		2,804	2,294	1,812	**32 025**	**33 305**	**48 999**	**50 278**	**57 061**	**58 340**
43.11.300	3 000		2,916	2,385	1,884	**33 027**	**34 307**	**50 586**	**51 866**	**58 926**	**60 206**
43.11.310	3 100		3,028	2,477	1,956	**39 897**	**41 176**	**58 041**	**59 321**	**66 659**	**67 939**
43.11.320	3 200		3,139	2,568	2,028	**40 835**	**42 115**	**59 565**	**60 844**	**68 461**	**69 740**
43.11.330	3 300		3,251	2,659	2,100	**41 772**	**43 051**	**61 087**	**62 366**	**70 261**	**71 540**
43.11.340	3 400		3,363	2,751	2,172	**42 725**	**44 005**	**62 625**	**63 905**	**72 077**	**73 357**
43.11.350	3 500		3,475	2,842	2,245	**43 767**	**45 047**	**64 253**	**65 532**	**73 983**	**75 262**
43.11.360	3 600		3,586	2,934	2,317	**44 720**	**46 000**	**65 791**	**67 071**	**75 799**	**77 078**
43.11.370	3 700		3,698	3,025	2,389	**45 722**	**47 001**	**67 378**	**68 657**	**77 664**	**78 943**
43.11.380	3 800		3,810	3,116	2,461	**46 688**	**47 967**	**68 929**	**70 208**	**79 493**	**80 772**
43.11.390	3 900		3,921	3,208	2,533	**47 720**	**49 000**	**70 547**	**71 826**	**81 389**	**82 668**
43.11.400	4 000		4,033	3,299	2,605	**48 728**	**50 007**	**72 140**	**73 419**	**83 260**	**84 539**
43.11.410	4 100		3,898	3,189	2,518	**49 703**	**50 982**	**73 700**	**74 979**	**85 098**	**86 377**
43.11.420	4 200		4,003	3,275	2,586	**50 733**	**52 012**	**75 316**	**76 595**	**86 991**	**88 271**
43.11.430	4 300		4,109	3,361	2,654	**51 635**	**52 914**	**76 802**	**78 082**	**88 756**	**90 036**
43.11.440	4 400		4,214	3,447	2,722	**52 511**	**53 790**	**78 264**	**79 543**	**90 496**	**91 775**
43.11.450	4 500		4,319	3,533	2,790	**53 448**	**54 728**	**79 787**	**81 066**	**92 297**	**93 576**
43.11.460	4 600		4,425	3,619	2,858	**54 403**	**55 682**	**81 327**	**82 606**	**94 114**	**95 394**
43.11.470	4 700		4,530	3,706	2,926	**55 651**	**56 930**	**83 160**	**84 439**	**96 226**	**97 505**
43.11.480	4 800		4,641	3,797	2,998	**56 604**	**57 883**	**84 698**	**85 977**	**98 042**	**99 321**
43.11.490	4 900		4,753	3,888	3,070	**57 529**	**58 808**	**86 208**	**87 488**	**99 830**	**101 110**
43.11.500	5 000		4,858	3,974	3,138	**58 438**	**59 718**	**87 703**	**88 983**	**101 603**	**102 883**
43.11.510	5 100		4,963	4,060	3,206	**59 400**	**60 679**	**89 250**	**90 529**	**103 428**	**104 707**
43.11.520	5 200		5,069	4,146	3,274	**60 166**	**61 446**	**90 602**	**91 881**	**105 058**	**106 337**
43.11.530	5 300		5,174	4,232	3,342	**63 799**	**65 079**	**94 820**	**96 099**	**109 554**	**110 833**
43.11.540	5 400		5,279	4,318	3,410	**64 826**	**66 105**	**96 432**	**97 712**	**111 444**	**112 723**
43.11.550	5 500		5,385	4,405	3,478	**65 862**	**67 141**	**98 053**	**99 332**	**113 343**	**114 622**
43.11.560	5 600		5,490	4,491	3,547	**66 879**	**68 158**	**99 656**	**100 935**	**115 223**	**116 503**
43.11.570	5 700		5,595	4,577	3,615	**67 985**	**69 264**	**101 347**	**102 626**	**117 193**	**118 472**
43.11.580	5 800		5,707	4,668	3,686	**68 956**	**70 236**	**102 904**	**104 183**	**119 028**	**120 307**
43.11.590	5 900		5,818	4,759	3,758	**70 013**	**71 293**	**104 546**	**105 825**	**120 948**	**122 227**
43.11.600	6 000		5,923	4,845	3,826	**73 202**	**74 481**	**108 320**	**109 599**	**124 999**	**126 279**

На оптовые партии приборов действует гибкая система скидок.

Тип	L, мм	h, мм	Qну, (ΔT=70) КВт.	Qну, (ΔT=60) КВт.	Qну, (ΔT=50) КВт.	B=430 мм					
						Стальная решетка секционная		Алюминиевая, деревянная (дуб, бук)		Деревянная (мербау, орех, береза)	
						концевой	проходной	концевой	проходной	концевой	проходной
						КРК	КРКП	КРК	КРКП	КРК	КРКП
						Цена, руб.					
43.14.060	600	140 мм	0,455	0,374	0,296	12 396	13 675	15 908	17 187	17 576	18 855
43.14.070	700		0,590	0,484	0,384	13 311	14 591	17 408	18 688	19 354	20 634
43.14.080	800		0,735	0,603	0,478	14 219	15 498	18 901	20 180	21 125	22 404
43.14.090	900		0,869	0,714	0,566	15 588	16 867	20 855	22 135	23 357	24 637
43.14.100	1 000		1,004	0,824	0,654	16 895	18 175	22 748	24 028	25 528	26 808
43.14.110	1 100		1,149	0,943	0,748	18 206	19 485	24 644	25 924	27 702	28 982
43.14.120	1 200		1,283	1,054	0,835	19 619	20 899	26 643	27 922	29 979	31 258
43.14.130	1 300		1,418	1,164	0,923	20 971	22 250	28 580	29 859	32 194	33 473
43.14.140	1 400		1,563	1,283	1,017	22 526	23 805	30 720	32 000	34 612	35 892
43.14.150	1 500		1,697	1,394	1,105	24 055	25 334	32 834	34 113	37 004	38 283
43.14.160	1 600		1,832	1,504	1,193	25 425	26 704	34 790	36 069	39 238	40 517
43.14.170	1 700		1,977	1,623	1,287	26 731	28 010	36 681	37 960	41 407	42 686
43.14.180	1 800		2,111	1,733	1,375	28 216	29 495	38 751	40 031	43 755	45 035
43.14.190	1 900		2,246	1,844	1,462	29 703	30 983	40 824	42 103	46 106	47 385
43.14.200	2 000		2,391	1,963	1,556	31 085	32 364	42 791	44 070	48 351	49 630
43.14.210	2 100		2,525	2,073	1,644	32 803	34 082	45 094	46 373	50 932	52 211
43.14.220	2 200		2,660	2,184	1,732	34 121	35 401	46 998	48 277	53 114	54 393
43.14.230	2 300		2,805	2,303	1,826	35 434	36 713	48 896	50 175	55 290	56 569
43.14.240	2 400		2,939	2,413	1,914	36 785	38 064	50 832	52 112	57 504	58 784
43.14.250	2 500		3,074	2,524	2,001	38 843	40 123	53 476	54 755	60 426	61 705
43.14.260	2 600		3,219	2,643	2,095	40 155	41 435	55 373	56 652	62 601	63 880
43.14.270	2 700		3,353	2,753	2,183	41 456	42 736	57 259	58 539	64 765	66 045
43.14.280	2 800		3,488	2,864	2,271	42 804	44 084	59 193	60 472	66 976	68 256
43.14.290	2 900		3,633	2,983	2,365	44 202	45 482	61 176	62 455	69 238	70 517
43.14.300	3 000		3,767	3,093	2,453	45 596	46 875	63 155	64 434	71 495	72 774
43.14.310	3 100		3,902	3,204	2,540	51 446	52 630	69 591	70 774	78 209	79 392
43.14.320	3 200		4,037	3,314	2,628	52 391	53 574	71 121	72 304	80 016	81 200
43.14.330	3 300		4,171	3,424	2,715	53 647	54 831	72 962	74 145	82 136	83 319
43.14.340	3 400		4,306	3,535	2,803	54 940	56 124	74 840	76 024	84 292	85 476
43.14.350	3 500		4,440	3,645	2,891	56 265	57 448	76 750	77 934	86 480	87 664
43.14.360	3 600		4,575	3,756	2,978	57 542	58 726	78 613	79 796	88 621	89 804
43.14.370	3 700		4,709	3,866	3,066	58 949	60 132	80 605	81 788	90 891	92 074
43.14.380	3 800		4,844	3,977	3,153	60 315	61 498	82 556	83 739	93 120	94 303
43.14.390	3 900		4,978	4,087	3,241	61 671	62 854	84 498	85 681	95 340	96 523
43.14.400	4 000		5,113	4,198	3,328	62 965	64 148	86 377	87 560	97 497	98 680
43.14.410	4 100		5,061	4,155	3,295	64 356	65 540	88 354	89 537	99 752	100 935
43.14.420	4 200		5,196	4,266	3,383	65 729	66 913	90 312	91 495	101 988	103 171
43.14.430	4 300		5,332	4,377	3,471	67 037	68 220	92 205	93 388	104 159	105 342
43.14.440	4 400		5,477	4,497	3,566	68 269	69 453	94 023	95 206	106 254	107 438
43.14.450	4 500		5,623	4,617	3,661	69 587	70 770	95 925	97 109	108 435	109 618
43.14.460	4 600		5,759	4,728	3,749	70 881	72 064	97 805	98 988	110 593	111 776
43.14.470	4 700		5,894	4,839	3,837	72 312	73 496	99 821	101 005	112 887	114 071
43.14.480	4 800		6,029	4,950	3,925	73 645	74 829	101 740	102 923	115 083	116 267
43.14.490	4 900		6,165	5,061	4,013	74 920	76 103	103 599	104 783	117 221	118 405
43.14.500	5 000		6,311	5,181	4,108	76 156	77 339	105 421	106 604	119 321	120 504
43.14.510	5 100		6,456	5,301	4,203	77 422	78 605	107 272	108 456	121 450	122 634
43.14.520	5 200		6,592	5,412	4,291	78 633	79 816	109 069	110 252	123 525	124 708
43.14.530	5 300		6,727	5,523	4,379	79 848	81 031	110 869	112 052	125 603	126 786
43.14.540	5 400		6,862	5,634	4,467	81 144	82 327	112 750	113 933	127 762	128 945
43.14.550	5 500		6,998	5,745	4,556	81 828	83 011	114 019	115 203	129 309	130 492
43.14.560	5 600		7,144	5,865	4,651	83 111	84 294	115 888	117 071	131 456	132 639
43.14.570	5 700		7,289	5,985	4,745	84 447	85 630	117 809	118 992	133 655	134 838
43.14.580	5 800		7,425	6,096	4,834	83 862	87 521	117 809	121 468	136 409	137 592
43.14.590	5 900		7,560	6,207	4,922	87 659	88 842	122 192	123 375	138 594	139 777
43.14.600	6 000		7,696	6,318	5,010	89 004	90 187	124 122	125 305	140 802	141 985

Тип	L, мм	h, мм	Qну, (ΔT=70) КВт.	Qну, (ΔT=60) КВт.	Qну, (ΔT=50) КВт.	B=430 мм					
						Стальная решетка секционная		Алюминиевая, деревянная (дуб, бук)		Деревянная (мербау, орех, береза)	
						концевой	проходной	концевой	проходной	концевой	проходной
						КРК	КРКП	КРК	КРКП	КРК	КРКП
						Цена, руб.					
43.19.060	600	190 мм	0,616	0,505	0,401	12 535	13 814	16 047	17 326	17 715	18 994
43.19.070	700		0,802	0,658	0,522	13 465	14 745	17 562	18 842	19 508	20 788
43.19.080	800		1,002	0,823	0,652	14 388	15 667	19 070	20 350	21 294	22 574
43.19.090	900		1,188	0,976	0,774	15 772	17 051	21 040	22 319	23 542	24 821
43.19.100	1 000		1,375	1,128	0,895	17 095	18 374	22 948	24 227	25 728	27 007
43.19.110	1 100		1,575	1,293	1,025	18 421	19 700	24 859	26 138	27 917	29 196
43.19.120	1 200		1,761	1,446	1,146	19 849	21 129	26 873	28 152	30 209	31 488
43.19.130	1 300		1,947	1,599	1,268	21 216	22 495	28 825	30 104	32 439	33 718
43.19.140	1 400		2,148	1,763	1,398	22 797	24 077	30 992	32 271	34 883	36 163
43.19.150	1 500		2,334	1,916	1,519	24 341	25 620	33 121	34 400	37 291	38 570
43.19.160	1 600		2,520	2,069	1,640	25 727	27 006	35 092	36 371	39 539	40 819
43.19.170	1 700		2,720	2,233	1,771	27 048	28 327	36 998	38 277	41 724	43 003
43.19.180	1 800		2,907	2,386	1,892	28 548	29 827	39 084	40 363	44 087	45 367
43.19.190	1 900		3,093	2,539	2,013	30 063	31 343	41 184	42 464	46 466	47 745
43.19.200	2 000		3,293	2,704	2,144	31 460	32 740	43 166	44 446	48 726	50 006
43.19.210	2 100		3,479	2,856	2,265	33 193	34 472	45 484	46 764	51 322	52 602
43.19.220	2 200		3,665	3,009	2,386	34 527	35 806	47 403	48 683	53 519	54 799
43.19.230	2 300		3,866	3,174	2,517	35 855	37 134	49 317	50 596	55 711	56 990
43.19.240	2 400		4,052	3,327	2,638	37 221	38 500	51 268	52 548	57 940	59 220
43.19.250	2 500		4,238	3,479	2,759	39 294	40 574	53 927	55 206	60 877	62 156
43.19.260	2 600		4,439	3,644	2,889	40 621	41 901	55 839	57 119	63 067	64 347
43.19.270	2 700		4,625	3,797	3,011	41 938	43 217	57 741	59 020	65 247	66 526
43.19.280	2 800		4,811	3,950	3,132	43 301	44 580	59 689	60 969	67 473	68 752
43.19.290	2 900		5,011	4,114	3,262	44 714	45 994	61 688	62 967	69 750	71 029
43.19.300	3 000		5,197	4,267	3,383	46 123	47 402	63 682	64 961	72 022	73 301
43.19.310	3 100		5,383	4,420	3,505	51 989	53 173	70 134	71 317	78 751	79 935
43.19.320	3 200		5,570	4,573	3,626	52 948	54 131	71 677	72 861	80 573	81 757
43.19.330	3 300		5,756	4,725	3,747	54 218	55 401	73 533	74 716	82 707	83 890
43.19.340	3 400		5,942	4,878	3,868	55 525	56 709	75 425	76 609	84 877	86 061
43.19.350	3 500		6,128	5,031	3,989	56 864	58 047	77 349	78 533	87 079	88 263
43.19.360	3 600		6,314	5,184	4,111	58 155	59 339	79 226	80 409	89 234	90 417
43.19.370	3 700		6,500	5,337	4,232	59 588	60 771	81 244	82 427	91 530	92 713
43.19.380	3 800		6,686	5,490	4,353	60 980	62 163	83 221	84 404	93 785	94 968
43.19.390	3 900		6,873	5,642	4,474	62 350	63 533	85 177	86 360	96 019	97 202
43.19.400	4 000		7,059	5,795	4,595	63 658	64 841	87 070	88 253	98 190	99 373
43.19.410	4 100		6,944	5,701	4,521	65 064	66 247	89 061	90 244	100 459	101 642
43.19.420	4 200		7,129	5,853	4,641	66 450	67 634	91 033	92 216	102 709	103 892
43.19.430	4 300		7,314	6,005	4,762	67 772	68 956	92 940	94 123	104 894	106 077
43.19.440	4 400		7,514	6,169	4,891	69 019	70 202	94 772	95 955	107 004	108 187
43.19.450	4 500		7,713	6,332	5,021	70 350	71 533	96 688	97 872	109 198	110 382
43.19.460	4 600		7,898	6,484	5,142	71 658	72 842	98 582	99 765	111 370	112 553
43.19.470	4 700		8,083	6,636	5,262	73 104	74 287	100 613	101 796	113 678	114 862
43.19.480	4 800		8,268	6,788	5,382	74 451	75 634	102 545	103 728	115 889	117 072
43.19.490	4 900		8,453	6,940	5,503	75 739	76 922	104 419	105 602	118 041	119 224
43.19.500	5 000		8,652	7,103	5,633	76 989	78 172	106 254	107 437	120 154	121 337
43.19.510	5 100		8,851	7,267	5,762	78 269	79 453	108 120	109 303	122 298	123 481
43.19.520	5 200		9,036	7,419	5,883	79 495	80 678	109 930	111 114	124 386	125 569
43.19.530	5 300		9,221	7,571	6,003	80 723	81 907	111 744	112 928	126 478	127 662
43.19.540	5 400		9,406	7,723	6,124	82 033	83 217	113 639	114 823	128 651	129 835
43.19.550	5 500		9,591	7,874	6,244	82 731	83 915	114 923	116 106	130 213	131 396
43.19.560	5 600		9,791	8,038	6,374	84 029	85 212	116 805	117 989	132 373	133 557
43.19.570	5 700		9,990	8,202	6,503	85 378	86 562	118 741	119 924	134 586	135 770
43.19.580	5 800		10,175	8,354	6,624	87 283	88 467	121 231	122 414	137 354	138 538
43.19.590	5 900		10,360	8,505	6,744	88 619	89 802	123 151	124 335	139 553	140 737
43.19.600	6 000		10,545	8,657	6,865	89 978	91 161	125 096	126 279	141 775	142 959

На оптовые партии приборов действует гибкая система скидок.

Официальный дистрибьютор ООО КОМТЕКК +7 495 229-46-57 www.komtekk.ru

Boiler-Gas.ru
Перейти на сайт