GAZLUX®

Сделано для России

Каталог запасных частей для водонагревателей GAZLUX®

www.gazlux.ru

8-800-200-0-188

центр технической поддержки

Boiler-Gas.ru

Перейти на сайт

Конструкция № артикула на запасные части для водонагревателей GAZLUX®

Пример: 04-1101 (Газовая арматура короткая 42мм прир. газ (отв. 10мм)).

04	—	**1**	**1**	**01**
Код группы зап.части (узла): 01 — горелки 02 — теплообменники 03 — водяные краны, клапаны, насосы **04 — газовые краны, клапаны** 05 — электроника, электроды, провода 06 — кожуха, др. металлические части и узлы 07 — вентиляторы, привода 08 — пластиковые части, элементы, узлы 09 — прочее		Тип продукта (товара): **1 — газовые проточные водонагреватели** 2 — газовые настенные котлы	Модель: 0 — Для нескольких моделей **1 — Economy W-6-C1(пр.газ)** 2 — Economy W-6-C1(сж.газ) 3 — Economy W-10-C1(пр.газ) 4 — Economy W-10-C1(сж.газ) 5 — Standard W-10-T2-F 6 — Premium W-16-T2-F 7 — Standard W-12-C1 8 — Premium W-12-C3 9 — Premium W-23-T2-F	**Порядковый номер запасной части (узла).**

Внимание! В конструкцию оборудования GAZLUX могут вноситься изменения, направленные на улучшение его технических характеристик, внешнего вида, улучшение удобства сервисного обслуживания. В связи с этим, узлы на различные модели оборудования, выпущенное в разное время могут различаться.
Каталог запасных частей на оборудование GAZLUX обновляется в зависимости от произошедших изменений в конструкции оборудования.
Во избежании ошибок при заказе запасных частей для оборудования GAZLUX, просьба пользоваться последней версией каталога.

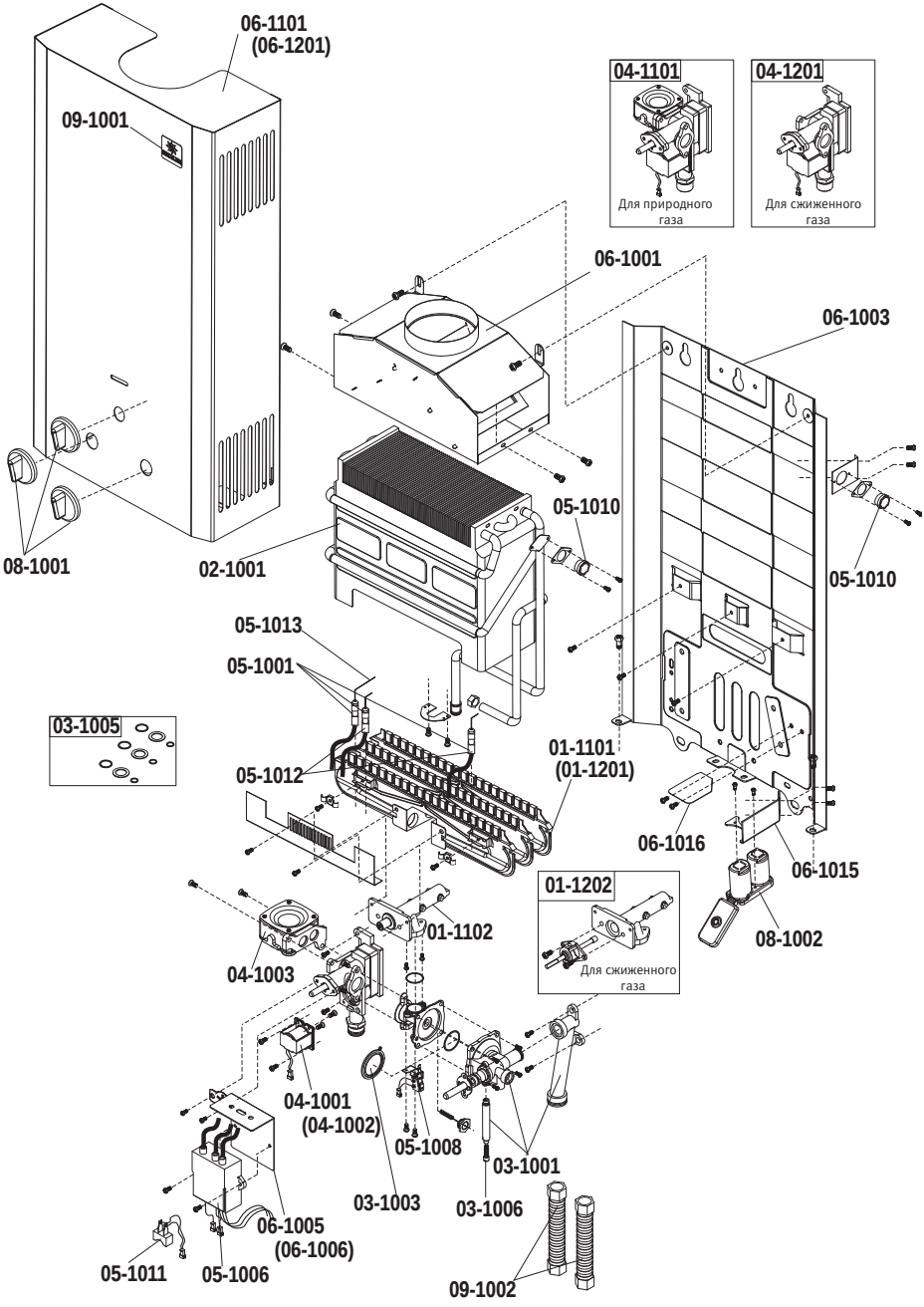
06-1101
(06-1201)
09-1001
04-1101
Для природного газа
04-1201
Для сжиженного газа
06-1001
06-1003
05-1010
05-1010
08-1001
02-1001
05-1013
05-1001
03-1005
05-1012
01-1101
(01-1201)
06-1016
06-1015
01-1202
Для сжиженного газа
08-1002
01-1102
04-1003
04-1001
(04-1002)
05-1008
03-1001
03-1003
03-1006
06-1005
(06-1006)
05-1011
05-1006
09-1002

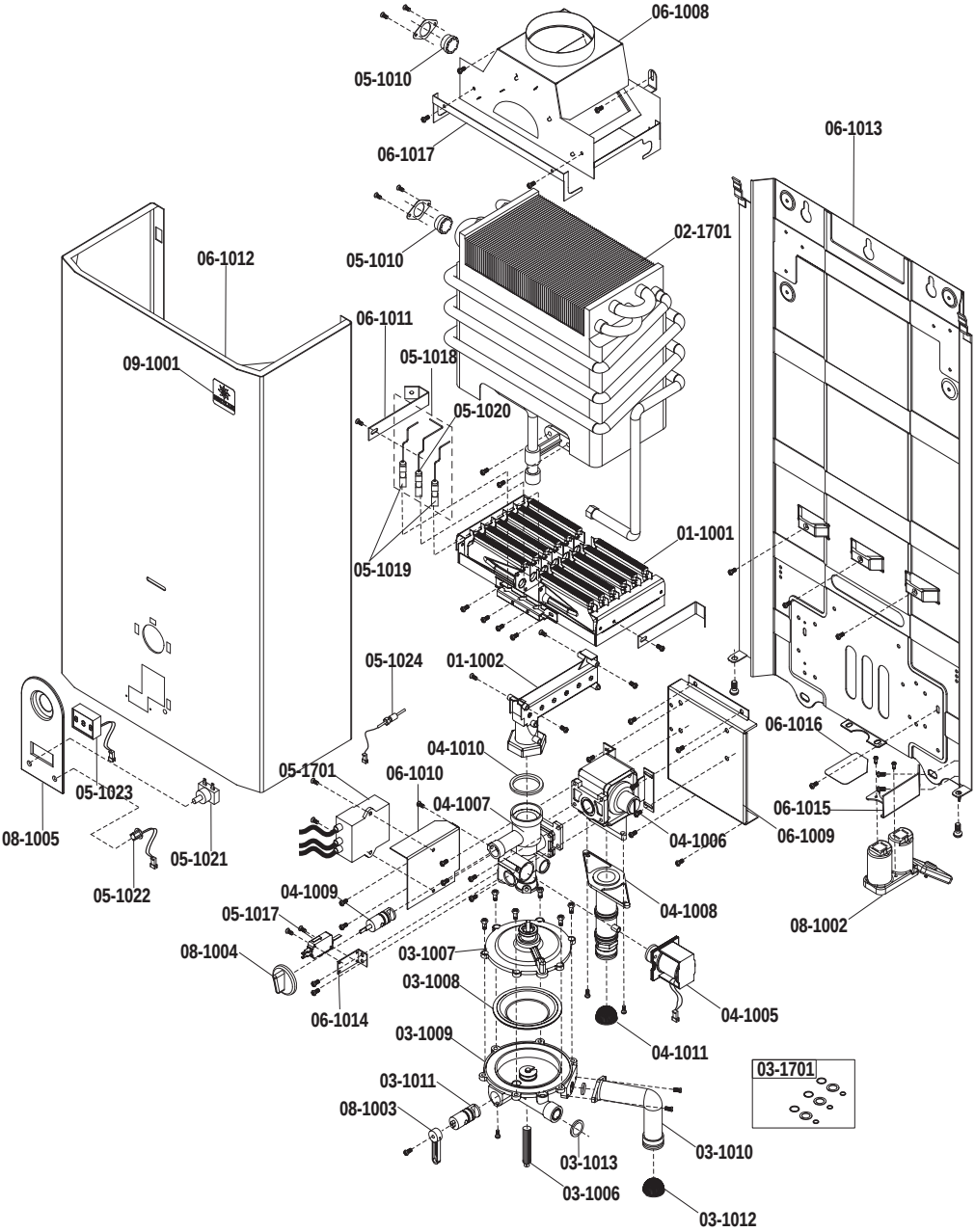
06-1008
05-1010
06-1017
06-1013
02-1701
05-1010
06-1012
06-1011
09-1001
05-1018
05-1020
01-1001
05-1019
05-1024
01-1002
06-1016
04-1010
05-1701
06-1010
04-1007
06-1015
05-1023
04-1006
06-1009
08-1005
05-1021
05-1022
08-1002
04-1009
04-1008
05-1017
08-1004
03-1007
03-1008
04-1005
06-1014
04-1011
03-1009
03-1701
03-1011
08-1003
03-1010
03-1013
03-1006
03-1012

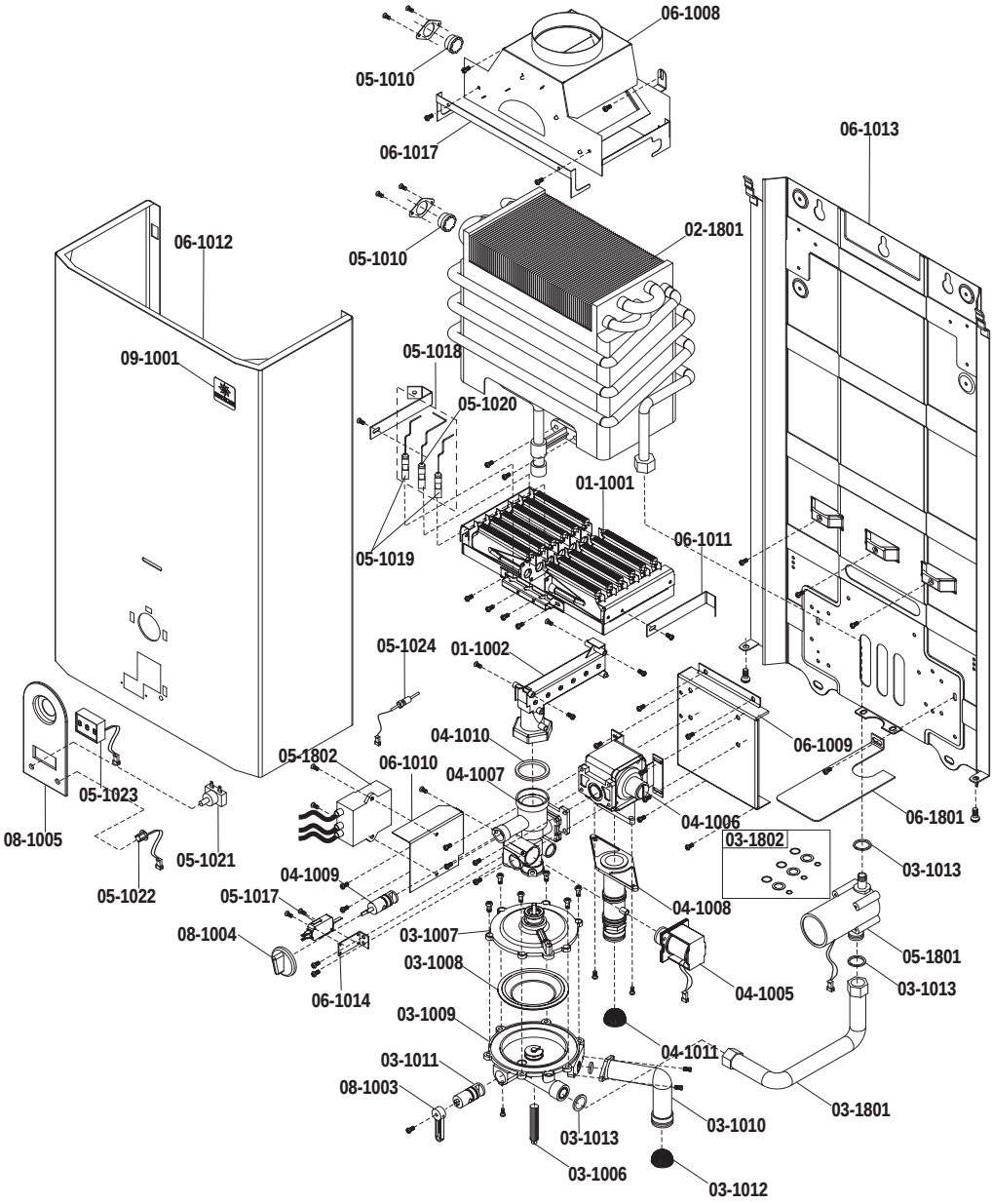
06-1008
05-1010
06-1017
06-1013
06-1012
05-1010
02-1801
09-1001
05-1018
05-1020
01-1001
05-1019
06-1011
05-1024
01-1002
04-1010
06-1009
05-1802
06-1010
04-1007
05-1023
04-1006
06-1801
08-1005
03-1802
05-1021
03-1013
04-1009
05-1022
05-1017
04-1008
08-1004
03-1007
05-1801
03-1008
04-1005
03-1013
06-1014
03-1009
04-1011
03-1011
08-1003
03-1801
03-1010
03-1013
03-1006
03-1012

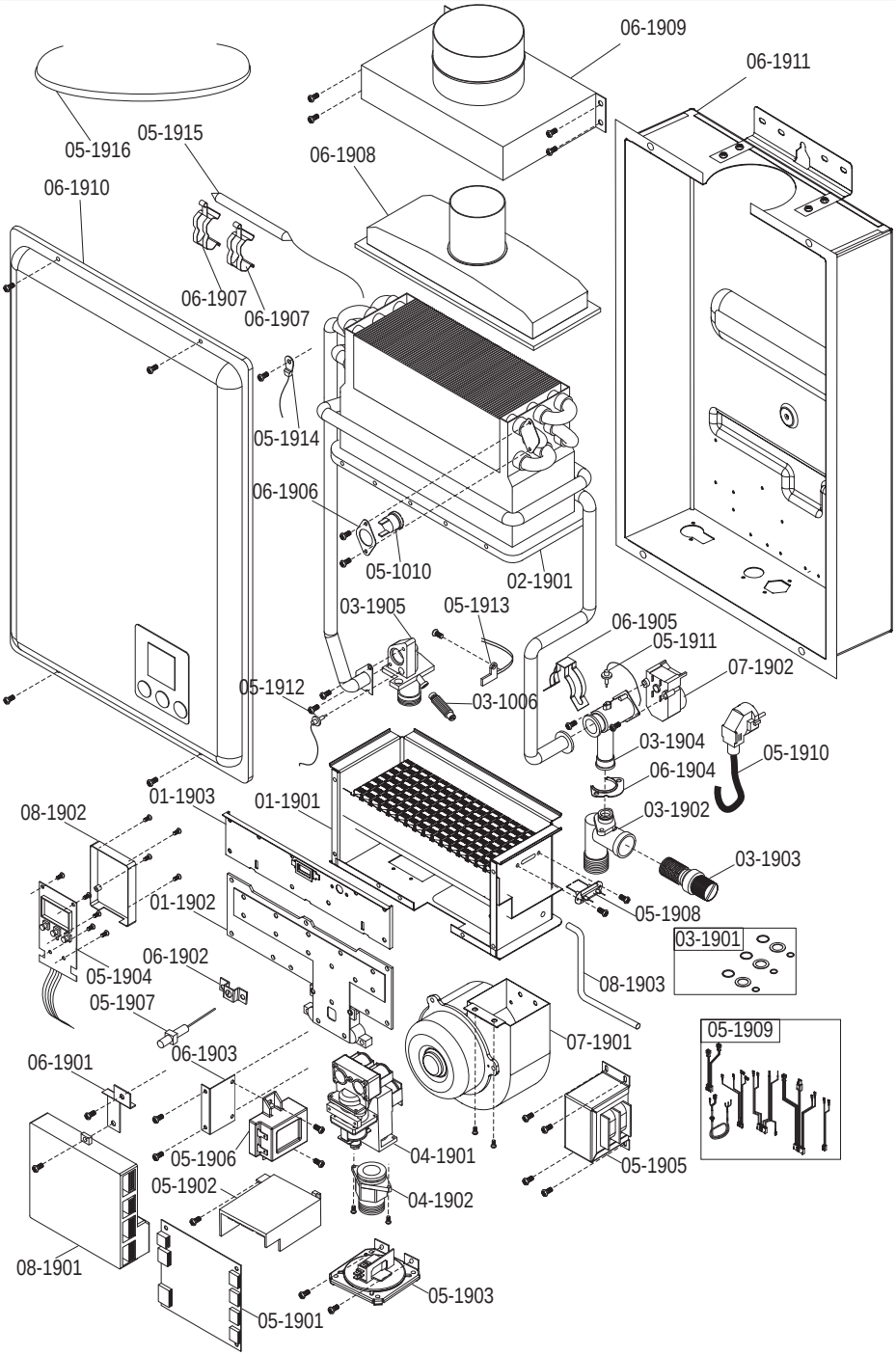
06-1909
06-1911
05-1916
05-1915
06-1908
06-1910
06-1907
06-1907
05-1914
06-1906
05-1010
02-1901
03-1905
05-1913
06-1905
05-1911
07-1902
05-1912
03-1006
03-1904
05-1910
06-1904
01-1903
01-1901
08-1902
03-1902
03-1903
01-1902
05-1908
06-1902
05-1904
03-1901
05-1907
08-1903
06-1903
07-1901
05-1909
06-1901
06-1906
04-1901
05-1905
05-1902
04-1902
08-1901
05-1903
05-1901

Economy W-6-C1 (Пр.газ) (101001)	Economy W-6-C1 (Сж.газ) (101002)	Economy W-10-C1 (Пр.газ) (102001)	Economy W-10-C1 (Сж.газ) (102002)	Standard W-12-C1 (103001)	Standard W-10-T2-F (104001)	Premium W-12-C3 (105001)	Premium W-16-T2-F (106001)	Premium W-23-T2-F (107001)	Артикул	Наименование запасной части	Примечание
								x	**01-1903**	Крышка горелки со смотровым окошком 23л.	С 09/2008
x	x								**02-1001**	Теплообменник 6л 1,2 кг	В комплекте кронштейн соединения с гидравлическим контуром
		x	x						**02-1002**	Теплообменник 10л 2,9 кг	В комплекте кронштейн соединения с гидравлическим контуром
					x				**02-1501**	Теплообменник 10л 1,93кг	В комплекте два кронштейна соединения с гидравлическим контуром
							x		**02-1601**	Теплообменник 16л 3,68кг	В комплекте два кронштейна соединения с гидравлическим контуром
				x					**02-1701**	Теплообменник для Standard W-12-C1	
						x			**02-1801**	Теплообменник для Premium W-12-C3	
								x	**02-1901**	Теплообменник 23л.	С 09/2008
x	x								**03-1001**	Водяной блок 6л 0,2-11бар	В комплекте с прокладками
		x	x						**03-1002**	Водяной блок 10л 0,3-11бар	В комплекте с прокладками
x	x								**03-1003**	Диафрагма 6л	
		x	x						**03-1004**	Диафрагма 10л	
x	x	x	x						**03-1005**	Комплект резиновых прокладок и диафрагм ремонтный 6-10л Economy	В комплекте резиновые уплотнения для гидравлических и газовых соединений в моделях Economy 6 и 10л
x	x	x	x	x	x	x	x	x	**03-1006**	Предохранительный клапан 11 бар	
				x		x			**03-1007**	Верхняя часть водяного блока	В комплекте крепежные винты
				x		x			**03-1008**	Диафрагма 12л	
				x		x			**03-1009**	Нижняя часть водяного блока	

Economy W-6-C1 (Пр.газ) (101001)	Economy W-6-C1 (Сж.газ) (101002)	Economy W-10-C1 (Пр.газ) (102001)	Economy W-10-C1 (Сж.газ) (102002)	Standard W-12-C1 (103001)	Standard W-10-T2-F (104001)	Premium W-12-C3 (105001)	Premium W-16-T2-F (106001)	Premium W-23-T2-F (107001)	Артикул	Наименование запасной части	Примечание
						x			**03-1802**	Комплект прокладок для Premium W-12-C3	
								x	**03-1901**	Комплект прокладок 23л.	С 09/2008
								x	**03-1902**	Подсоединение холодного водопровода 23л.	С 09/2008
								x	**03-1903**	Фильтр-грязевик 23л.	С 09/2008
								x	**03-1904**	Пластиковый переходник хол. воды с краном	С 09/2008
								x	**03-1905**	Подсоединение горячего водопровода 23л.	С 09/2008
x		x							**04-1001**	Электромагнитный газовый клапан 41мм прир. газ	В комплекте одно резиновое уплотнение
	x		x						**04-1002**	Электромагнитный газовый клапан 37мм сж. газ	В комплекте одно резиновое уплотнение
x	x	x	x						**04-1003**	Регулятор давления газа	В комплекте с резиновыми уплотнениями
		x							**04-1004**	Электромагнитный газовый клапан прир. газ (2-х ступ.)	В комплекте одно резиновое уплотнение
				x		x			**04-1005**	Электромагнитный газовый клапан для Standard W-12-C1 и Premium W-12-C3	В комплекте резиновое уплотнение
				x		x			**04-1006**	Регулятор давления газа для Standard W-12-C1 и Premium W-12-C3	В комплекте резиновое уплотнение
				x		x			**04-1007**	Газовая арматура для Standard W-12-C1 и Premium W-12-C3	Со всеми необходимыми прокладками
				x		x			**04-1008**	Патрубок подключения газа 12л	В комплекте резиновая прокладка
				x		x			**04-1009**	Регулятор расхода газа	В комплекте два резиновых уплотнения
				x		x			**04-1010**	Газовая прокладка	
				x		x			**04-1011**	Сетчатый газовый фильтр	

Economy W-6-C1 (Пр.газ) (101001)	Economy W-6-C1 (Сж.газ) (101002)	Economy W-10-C1 (Пр.газ) (102001)	Economy W-10-C1 (Сж.газ) (102002)	Standard W-12-C1 (103001)	Standard W-10-T2-F (104001)	Premium W-12-C3 (105001)	Premium W-16-T2-F (106001)	Premium W-23-T2-F (107001)	Артикул	Наименование запасной части	Примечание
x	x	x	x	x	x	x	x	x	**05-1010**	Предохранительный термостат 80 град.	В комплекте металлический кронштейн крепления
x	x	x	x						**05-1011**	Выключатель	
x	x								**05-1012**	Электроды розжига (левый и правый) 6л	Поставляются без электропроводки
x	x	x	x						**05-1013**	Ионизационный электрод	
		x	x						**05-1014**	Электроды розжига (левый и правый) 10л	
					x				**05-1016**	Электроды розжига (левый и правый) для Standard W-10-T2-F	
				x		x			**05-1017**	Микропереключатель для Standard W-12-C1 и Premium W-12-C3	
				x		x			**05-1018**	Комплект электродов (розжига+ ионизации) для Standard W-12-C1 и Premium W-12-C3	Поставляется в керамической электроизоляции без электропроводки
				x		x			**05-1019**	Электроды розжига (левый и правый) для Standard W-12-C1 и Premium W-12-C3	Поставляется в керамической электроизоляции без электропроводки
				x		x			**05-1020**	Электрод ионизации для Standard W-12-C1 и Premium W-12-C3	Поставляется в керамической электроизоляции без электропроводки
				x		x			**05-1021**	Выключатель колонки для Standard W-12-C1 и Premium W-12-C3	В комплекте электропроводка
				x		x			**05-1022**	Сигнализатор разрядки элементов питания	В комплекте электропроводка
				x		x			**05-1023**	Дисплей с четырьмя отверстиями	
				x		x			**05-1024**	Датчик температуры воды 12л	

Economy W-6-C1 (Пр.газ) (101001)	Economy W-6-C1 (Сж.газ) (101002)	Economy W-10-C1 (Пр.газ) (102001)	Economy W-10-C1 (Сж.газ) (102002)	Standard W-12-C1 (103001)	Standard W-10-T2-F (104001)	Premium W-12-C3 (105001)	Premium W-16-T2-F (106001)	Premium W-23-T2-F (107001)	Артикул	Наименование запасной части	Примечание
							x		**05-1604**	Блок электроники 12 Вольт для Premium W-16-T2-F	Поставляется без пластикового корпуса
							x		**05-1605**	Трансформатор 220V-31/26/14/22/2,2 Вольт	
							x		**05-1607**	Комплект электропроводки 16л	
							x		**05-1608**	Плавкий противопожарный предохранитель 16л	
							x		**05-1609**	Плата эл.питания 220 V 16л	В комплекте пластиковый корпус
							x		**05-1610**	Электроды розжига (левый и правый) 16л	Поставляются без электропроводки
							x		**05-1611**	Ионизационный электрод 16л	В комплекте электропроводка
							x		**05-1612**	Элемент обогрева комплект 4шт. (16л)	
							x		**05-1613**	Датчик расхода воды 16л	
							x		**05-1614**	Датчик температуры 16л	
							x		**05-1615**	Дифференциальное реле давления 16л	
							x		**05-1616**	Термостат антизамораживания 4град. для Premium	В комплекте электропроводка
							x		**05-1617**	Электрокабель 1,5 м для Premium	
				x					**05-1701**	Блок электроники для Standard W-12-C1	В комплекте электропроводка
						x			**05-1801**	Гидрогенератор	В комплекте две прокладки
						x			**05-1802**	Блок электроники для Premium W-12-C3	В комплекте электропроводка
								x	**05-1901**	Блок электроники 23л.	С 09/2008
								x	**05-1902**	Плата эл. питания 220V 23л.	С 09/2008

Economy W-6-C1 (Пр.газ) (101001)	Economy W-6-C1 (Сж.газ) (101002)	Economy W-10-C1 (Пр.газ) (102001)	Economy W-10-C1 (Сж.газ) (102002)	Standard W-12-C1 (103001)	Standard W-10-T2-F (104001)	Premium W-12-C3 (105001)	Premium W-16-T2-F (106001)	Premium W-23-T2-F (107001)	Артикул	Наименование запасной части	Примечание
x		x							**06-1005**	Теплоизоляционный кронштейн для блока электроники прир. газ	
	x		x						**06-1006**	Теплоизоляционный кронштейн для блока электроники сж. газ	
		x	x						**06-1007**	Кронштейн газовой арматуры 10л	
				x		x			**06-1008**	Стабилизатор тяги оцинкованный 12л	В комплекте крепеж
				x		x			**06-1009**	Кронштейн газовой арматуры 12л	В комплекте крепеж (4 винта)
				x		x			**06-1010**	Кронштейн блока электроники	В комплекте крепеж (2 винта)
		x	x	x		x			**06-1011**	Кронштейн крепления горелки	2 шт.
				x		x			**06-1012**	Облицовка для Standard W-12-C1 и Premium W-12-C3	Поставляется с нанесенной теплоизоляцией
				x		x			**06-1013**	Основная рама 12л	
				x		x			**06-1014**	Кронштейн микропереключателя	В комплекте два винта
x	x	x	x	x					**06-1015**	Кронштейн крепления отсека элементов питания	
x	x	x	x	x					**06-1016**	Теплозащитный экран отсека элементов питания	В комплекте один винт
				x		x			**06-1017**	Кронштейн крепления теплообменника для Standard W-12-C1 и Premium W-12-C3	В комплекте два крепежных винта
x									**06-1101**	Облицовка 2 отв. 6л прир. газ	Поставляется с нанесенной на внутренней поверхности двухслойной алюминиевой теплоизоляцией

Economy W-6-C1 (Пр.газ) (101001)	Economy W-6-C1 (Сж.газ) (101002)	Economy W-10-C1 (Пр.газ) (102001)	Economy W-10-C1 (Сж.газ) (102002)	Standard W-12-C1 (103001)	Standard W-10-T2-F (104001)	Premium W-12-C3 (105001)	Premium W-16-T2-F (106001)	Premium W-23-T2-F (107001)	Артикул	Наименование запасной части	Примечание
								x	**06-1902**	Кронштейн крепления ионизационного электрода 23л.	С 09/2008
								x	**06-1903**	Кронштейн крепления блока розжига 23л.	С 09/2008
								x	**06-1904**	Фиксатор подсоединения холодного водопровода 23л.	С 09/2008
								x	**06-1905**	Фиксирующая клипса трубки теплообменника 23л.	С 09/2008
								x	**06-1906**	Кронштейн крепления предохранительного термостата	С 09/2008
								x	**06-1907**	Зажим - крепление элемента обогрева 23л.	С 09/2008
								x	**06-1908**	Коллектор отходящих газов 23л.	С 09/2008
								x	**06-1909**	Коллектор подвода воздуха для горения	С 09/2008
								x	**06-1910**	Передняя панель корпуса 23л.	С 09/2008
								x	**06-1911**	Корпус 23л.	С 09/2008
					x				**07-1501**	Вентилятор 220 В 10л	В комплекте асбестовое уплотнение
					x				**07-1502**	Пусковой конденсатор вентилятора	
							x		**07-1601**	Вентилятор 31В 16л	В комплекте асбестовое уплотнение
								x	**07-1901**	Вентилятор 220В 23л	С 09/2008
								x	**07-1902**	Привод крана холодной воды 23л.	С 09/2008
x	x	x	x						**08-1001**	Комплект ручек 3 шт.	
x	x	x	x	x					**08-1002**	Отсек элементов питания	

Economy W-6-C1 (Пр.газ) (101001)	Economy W-6-C1 (Сж.газ) (101002)	Economy W-10-C1 (Пр.газ) (102001)	Economy W-10-C1 (Сж.газ) (102002)	Standard W-12-C1 (103001)	Standard W-10-T2-F (104001)	Premium W-12-C3 (105001)	Premium W-16-T2-F (106001)	Premium W-23-T2-F (107001)	Артикул	Наименование запасной части	Примечание
				x					**09-1701**	Упаковка Standard W-12-C1	Поставляется с наклейкой, указывающей модель (но без наклейки с серийным номером), и защитным пенопластом
						x			**09-1801**	Упаковка Premium W-12-C3	Поставляется с наклейкой, указывающей модель (но без наклейки с серийным номером), и защитным пенопластом
								x	**09-1901**	Упаковка Premium W-23-T2-F	С 09/2008

ООО «ГАЗЛЮКС Трейд»

Тел.: (495) 543-8827
Факс: (495) 543-8829
www.gazlux.ru

С правом на неточности и ошибки.
По мере совершенствования продукции возможно внесение изменений
в продукцию и данную документацию.

www.gazlux.ru
8-800-200-0-188
центр технической поддержки

Boiler-Gas.ru
Перейти на сайт