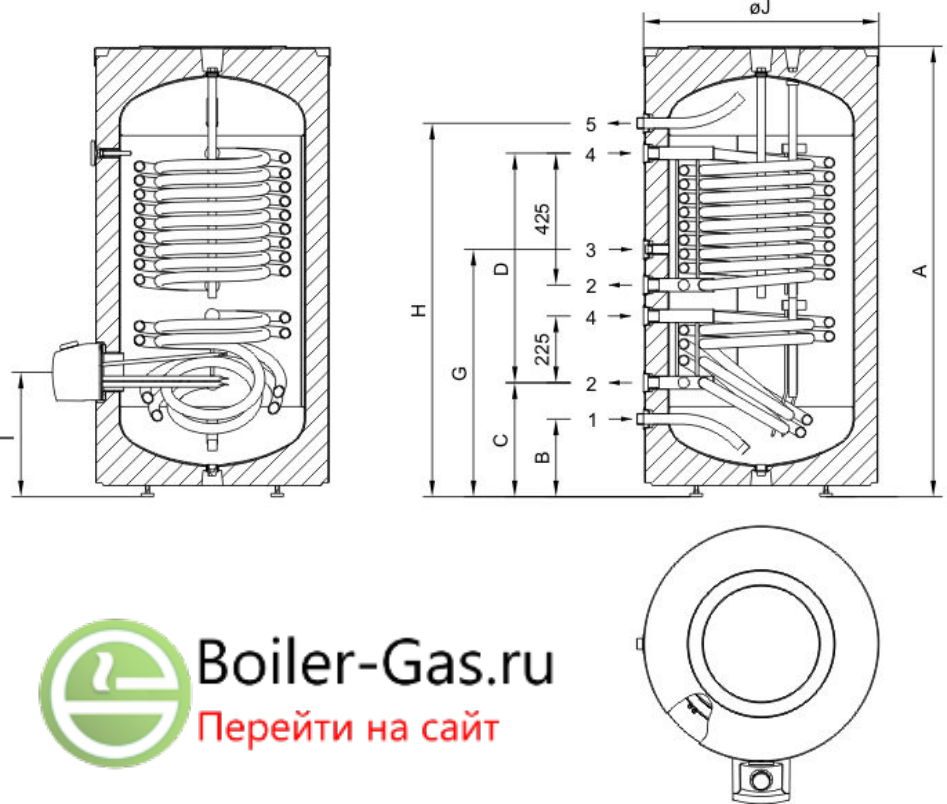

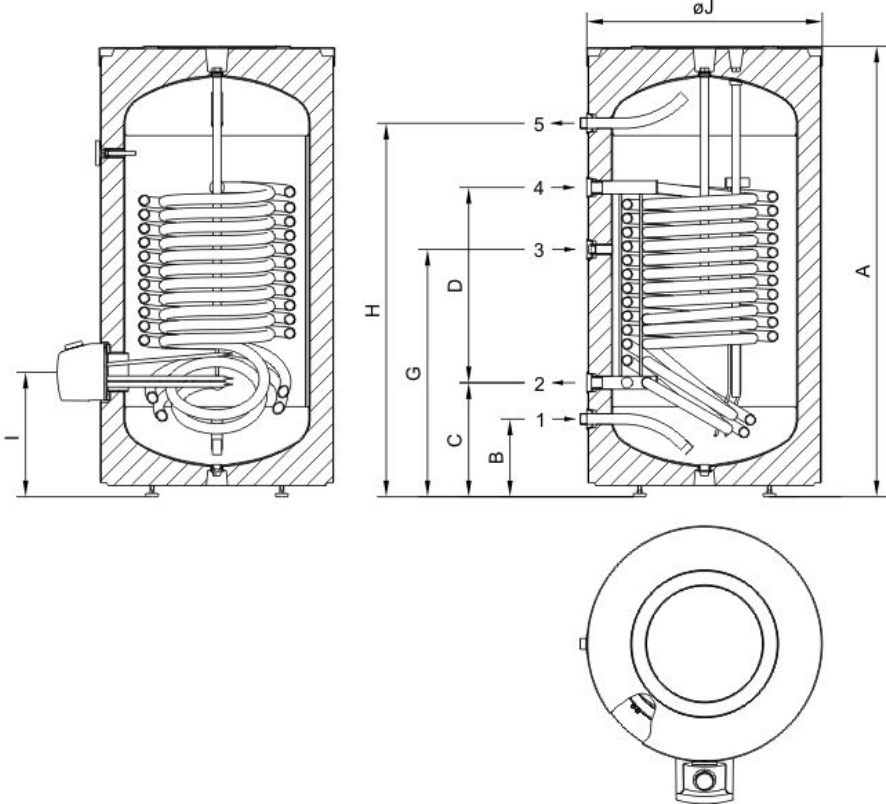

Boiler-Gas.ru
Перейти на сайт