Boiler-Gas.ru
Перейти на сайт

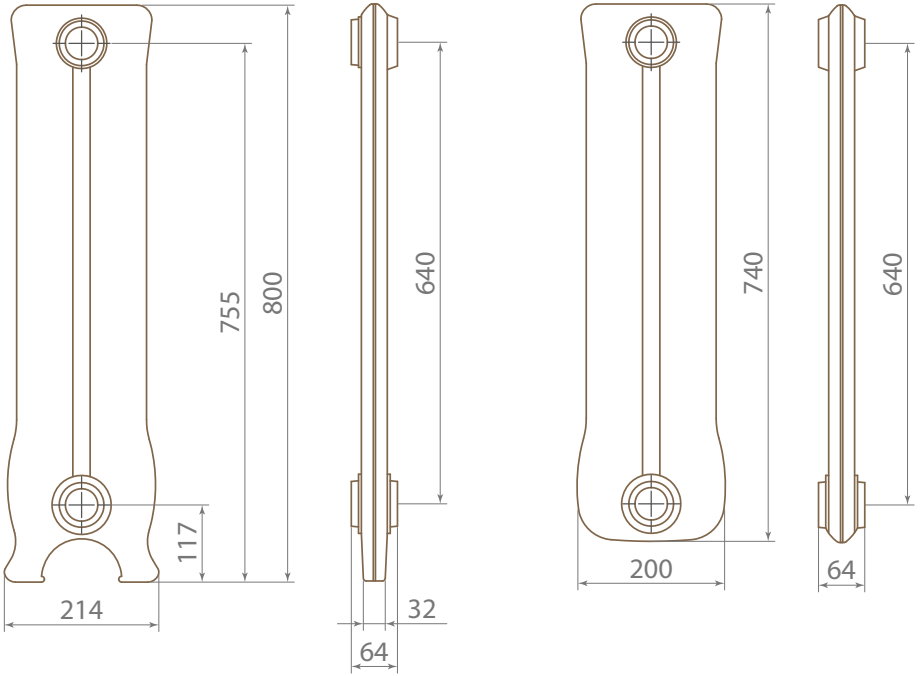

Fidelia 800/640