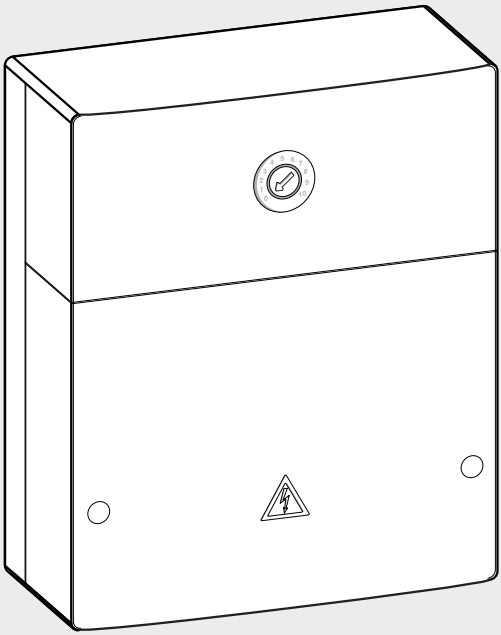

EMS plus

6 720 645 409-00.2O

MM100

Boiler-Gas.ru
Перейти на сайт

[bg] Ръководство за монтаж за специалисти 2
[et] Paigaldusjuhend spetsialisti jaoks 11
[hr] Instalacijske upute za instalatere 19
[hu] Szerelési utasítás szakemberek számára 27
[lt] Montavimo instrukcija kvalifikuotiems specialistams 35
[lv] Montāžas instrukcija specializētam uzņēmumam 43
[ro] Instrucțiuni de instalare pentru firma de specialitate 51
[ru] Инструкция по монтажу для специалистов 59
[sr] Uputstvo za instalaciju za specijalizovane servise za grejanje 68
[uk] нструкція з установки для фахівця 76

6 720 807 450 (2013/06)

Содержание

1 Пояснения символов и указания по технике безопасности 59
1.1 Пояснения условных обозначений 59
1.2 Общие правила техники безопасности 59

2 Информация о приборе 60
2.1 Важные указания по применению 61
2.2 Комплект поставки 61
2.3 Технические характеристики 61
2.4 Чистка и уход 62
2.5 Дополнительное оборудование 62

3 Монтаж 63
3.1 Монтаж 63
3.2 Электрический монтаж 63
3.2.1 Подключение к шине и подключение датчика температуры (сторона низкого напряжения) .63
3.2.2 Подключение электропитания, насоса и смесителя (сторона сетевого напряжения) ...63
3.2.3 Схемы соединений с примерами установок .. 64

4 Ввод в эксплуатацию 65
4.1 Настройка кодирующего переключателя 65
4.2 Ввод в эксплуатацию отопительной системы и модуля 65
4.2.1 Настройки для отопительного контура со смесителем или без смесителя или для отопительного контура с постоянной температурой 65
4.2.2 Настройки для контура загрузки бака-водонагревателя 65

5 Устранение неисправностей 66

6 Охрана окружающей среды/утилизация 67

Boiler-Gas.ru
Перейти на сайт

1 Пояснения символов и указания по технике безопасности

1.1 Пояснения условных обозначений

Предупреждения

Предупреждения обозначены в тексте восклицательным знаком в треугольнике. Выделенные слова в начале предупреждения обозначают вид и степень тяжести последствий, наступающих в случае непринятия мер безопасности.

Следующие слова определены и могут применяться в этом документе.

- **УВЕДОМЛЕНИЕ** означает, что возможно повреждение оборудования.
- **ВНИМАНИЕ** означает, что возможны травмы лёгкой и средней тяжести.
- **ОСТОРОЖНО** означает возможность получения тяжёлых вплоть до опасных для жизни травм.
- **ОПАСНО** означает получение тяжёлых вплоть до опасных для жизни травм.

Важная информация

Важная информация без каких-либо опасностей для человека и оборудования обозначается приведенным здесь знаком.

Другие знаки

Знак	Значение
▶	Действие
→	Ссылка на другое место в инструкции
•	Перечисление/список
–	Перечисление/список (2-ой уровень)

Таб. 1

1.2 Общие правила техники безопасности

Эта инструкция предназначена для специалистов по монтажу водопроводного, отопительного оборудования и электротехники.

- ▶ Перед выполнением работ прочитайте инструкции по монтажу теплогенератора, модулей и др.
- ▶ Соблюдайте предупреждения и указания по безопасности.
- ▶ Соблюдайте национальные и региональные

предписания, технические нормы и правила.

- ▶ Задокументируйте выполненные работы.

Применение по назначению

- ▶ Это изделие предназначено только для регулирования отопительных систем в одно- и многоквартирных домах.

Любое другое использование считается применением не по назначению. Исключается любая ответственность за повреждения, возникшие в результате применения не по назначению.

Монтаж, пуск в эксплуатацию и техническое обслуживание

Монтаж, пуск в эксплуатацию и техническое обслуживание разрешается выполнять только специалистам сервисного предприятия, имеющим разрешение на выполнение таких работ.

- ▶ Устанавливайте только оригинальные запасные части.

Работы с электрикой

Работы с электрикой разрешается выполнять только специалистам по электромонтажу.

- ▶ Перед работами с электрикой:
  - Отключите сетевое напряжение на всех фазах и обеспечьте защиту от случайного включения.
  - Проверьте отсутствие напряжения.
- ▶ Для этого прибора требуется различное напряжение. Не подключайте сетевое напряжение к стороне низкого напряжения и наоборот.
- ▶ Пользуйтесь электрическими схемами других частей установки.

Передача владельцу

При передаче проинструктируйте владельца о правилах обслуживания и условиях эксплуатации отопительной системы.

- ▶ Объясните основные принципы обслуживания, при этом обратите особое внимание на действия, влияющие на безопасность.
- ▶ Укажите на то, что настройку или ремонт оборудования разрешается выполнять только сотрудникам специализированного предприятия, имеющим разрешение на выполнение таких работ.
- ▶ Укажите на необходимость проведения контрольных осмотров и технического обслуживания для безопасной и экологичной эксплуатации оборудования.
- ▶ Передайте владельцу для хранения инструкции по монтажу и техническому обслуживанию.

Повреждения от замерзания

Если установка выключена, то при отрицательных температурах она может замерзнуть:

- ▶ Выполняйте рекомендации по защите от замерзания.
- ▶ Для обеспечения работоспособности таких функций, как защита от блокировки и защита от замерзания, всегда оставляйте отопительную установку включенной.
- ▶ Сразу же устраняйте возникшие неисправности.

2 Информация о приборе

- Модуль предназначен для управления
  - одним отопительным контуром со смесителем, с насосом отопительного контура и сервоприводом смесителя или
  - одним отопительным контуром без смесителя с насосом отопительного контура или
  - одним контуром загрузки бака с отдельным загрузочным насосом и циркуляционным насосом (опция) или
  - одним постоянным отопительным контуром (контур с постоянной температурой подающей линии, например, для бассейна или воздушного отопления).
- Модуль предназначен для регистрации
  - температуры подающей линии в присвоенном отопительном контуре или температуры в баке-водонагревателе
  - температуры гидравлического разделителя (стрелки) (опция)
  - сигнала управления реле контроля температуры в присвоенном отопительном контуре (опционально для контура без смесителя).
- Защита от блокировки:
  - Подключенный насос контролируется и после 24 часов простоя автоматически включается на короткое время. Это предотвращает заклинивание насоса.
  - Подключенный сервопривод смесителя контролируется и после 24 часов простоя автоматически включается на короткое время. Это предотвращает заклинивание смесителя.

Независимо от количества других участников шины, в зависимости от установленного пульта управления разрешается максимум 6 или 10 модулей MM100 в одной системе:

- в зависимости от установленного пульта управления максимум 4 или 8 модулей MM100 для отопительных

контуров со смесителями или без него[1)] после гидравлической стрелки
- максимум 2 MM100 для загрузки 2 независимых баков-водонагревателей (адреса 9 и 10)

В состоянии поставки кодирующий переключатель стоит в положении **0**. Модуль зарегистрирован в пульте управления только в том случае, если кодирующий переключатель стоит в действующем положении для отопительного контура или контура загрузки бака-водонагревателя.

Пример с 3 отопительными контурами со смесителями, одним отопительным контуром без смесителя и одним контуром загрузки бака показан на рис. 20 на стр. 94. Другой пример с 3 и более отопительными контурами и 2 контурами загрузки бака показан на рис. 21 на стр. 95.

2.1 Важные указания по применению

ОСТОРОЖНО: возможно ошпаривание горячей водой!

▶ Если температура горячей воды задана выше 60 °C или включена термическая дезинфекция, то нужно установить смесительное устройство.

УВЕДОМЛЕНИЕ: возможны повреждения пола!

▶ Обогрев полов должен работать только с дополнительным реле контроля температуры.

Модуль через разъём EMS plus связывается с другими совместимыми с EMS plus участниками шины.

- Модуль можно подключать только к пультам управления с разъёмом шины EMS plus (Energie-Management-System).
- Функциональные возможности зависят от установленного пульта управления. Точные сведения о пультах управления приведены в каталоге, документации для проектирования и в интернете на сайте изготовителя.
- Помещение, где устанавливается прибор, должно подходить по степени защиты согласно техническим характеристикам модуля.

1) Рекомендуется максимум один отопительный контур без смесителя.

2.2 Комплект поставки

Рис. 1, стр. 84:

[1] Модуль
[2] Перемычка для подключения к MC1, если в присвоенном отопительном контуре (без смесителя) нет реле контроля температуры
[3] Пакет с фиксаторами провода
[4] Монтажный комплект датчика температуры подающей линии
[5] Инструкция по монтажу

2.3 Технические характеристики

Это оборудование по своей конструкции и рабочим характеристикам соответствует европейским нормам и дополняющим их национальным требованиям. Соответствие подтверждено знаком CE.

Технические характеристики	
Размеры (Ш × В × Г)	151 × 184 × 61 мм (другие размеры → рис. 2, стр. 84)
Максимальное сечение провода • Соединительная клемма 230 В • Соединительная клемма низкого напряжения	 • 2,5 мм^2 • 1,5 мм^2
Номинальные напряжения • Шина • Электропитание модуля • Пульт управления • Насос и смеситель	 • 15 В = (с защитой от включения с неправильной полярностью) • 230 В ~, 50 Гц • 15 В = (с защитой от включения с неправильной полярностью) • 230 В ~, 50 Гц
Безопасность	230 В, 5 AT
Разъём шины	EMS plus
Потребляемая мощность – в режиме ожидания	< 1 Вт

Таб. 2

Технические характеристики	
Максимальная отдача мощности • На контакт (PC1) • На контакт (VC1)	 • 400 Вт (допускаются высокоэффективные насосы; макс. 40 A/µs) • 100 Вт
Диапазон измерений датчиков температуры • Нижняя граница погрешности • Рабочий диапазон • Верхняя граница погрешности	 • < – 10 °C • 0 … 100 °C • > 125 °C
Допустимая температура окружающей среды	0 … 60 °C
Степень защиты • При установке в теплогенератор • При настенном монтаже	 • Определяется степенью защиты теплогенератора • IP 44
Класс защиты	I
Идент. №	Заводская табличка (→ рис. 15, стр. 89)

Таб. 2

°C	Ω	°C	Ω	°C	Ω
20	14772	**44**	5730	**68**	2488
26	11500	**50**	4608	**74**	2053
32	9043	**56**	3723	**80**	1704
38	7174	**62**	3032	**86**	1421

Таб. 3 Измеряемые параметры датчика температуры подающей линии (входит в комплект поставки)

2.4 Чистка и уход

▶ При необходимости протирайте корпус влажной тканью. Не используйте при этом абразивные или едкие чистящие средства.

2.5 Дополнительное оборудование

Точные сведения о дополнительном оборудовании приведены в каталоге.

- Для отопительного контура со смесителем и без смесителя и для отопительного контура с постоянной температурой:
  - Насос отопительного контура; подключение к PC1
  - Датчик температуры подающей линии гидравлического разделителя (стрелки) (опция; возможно не со всеми пультами управления); подключение к T0
  - Реле контроля температуры; подключение к MC1; при превышении предельной температуры прерывает электропитание клеммы 63 - PC1; если реле контроля температуры не установлено в отопительный контур без смесителя или в контур с постоянной температурой, то установите перемычку (→ рис. 1 [2], стр. 84) на MC1.
- Дополнительно для контура со смесителем:
  - Сервопривод смесителя; подключение к VC1
  - Датчик температуры подающей линии в присвоенном отопительном контуре; подключение к TC1.
- Для контура загрузки бака (например, после гидравлической стрелки):
  - Насос загрузки бака-водонагревателя; подключение к PC1; подключите перемычку (→ рис. 1 [2], стр. 84) или реле контроля температуры к MC1
  - Циркуляционный насос (опция); подключение к VC1 (клемма 43: фаза циркуляционного насоса / клемма 44: не занята)
  - Датчик температуры подающей линии гидравлического разделителя (стрелки) (опция; возможно не со всеми пультами управления); подключение к T0
  - Датчик температуры бака-водонагревателя; подключение к TC1.

Установка дополнительного оборудования

▶ Установите дополнительное оборудование в соответствии с действующими нормами и прилагаемыми инструкциями.

3 Монтаж

ОПАСНО: возможен удар электрическим током!

- ▶ Перед установкой этого прибора: отключите на всех фазах теплогенератор и всех других участников шины от электросети.
- ▶ Перед пуском в эксплуатацию: установите крышку (→ рис. 14, стр. 88).

3.1 Монтаж

- ▶ Установите модуль на стену (→ рис. 3 ... рис. 5, стр. 85) или на монтажную шину (→ рис. 6, стр. 86).
- ▶ Для снятия модуля с монтажной шины см. рис. 7 на стр. 86.
- ▶ Установите датчик температуры подающей линии на присвоенном отопительном контуре со смесителем.

3.2 Электрический монтаж

- ▶ С учётом действующих норм применяйте для подключения электрический провод как минимум типа H05 VV-...

3.2.1 Подключение к шине и подключение датчика температуры (сторона низкого напряжения)

- ▶ При различных сечениях проводов установите распределительную коробку для подключения участников шины.
- ▶ Подключите участников шины [B] через распределительную коробку [A] звездой (→ рис. 12, стр. 88) или последовательно через участников шины с двумя подключениями к шине (→ рис. 16, стр. 90).

Работа системы невозможна, если превышена максимально допустимая длина шинных соединений между всеми участниками шины или в шинной системе имеется кольцевая структура.

Максимальная общая длина шинных соединений:

- 100 м с проводом сечением 0,50 мм^2
- 300 м с проводом сечением 1,50 мм^2

- ▶ Для предотвращения индуктивных влияний: все низковольтные провода следует прокладывать отдельно от проводов с сетевым напряжением (минимальное расстояние 100 мм).
- ▶ При внешних индуктивных влияниях (например, от фотогальванических установок) используйте экранированную проводку (например, LiYCY) и заземлите экран с одной стороны. Не подключайте экран к клемме для защитного провода на модуле. Подключите его к системе заземления в доме, например, к свободной клемме защитного провода или подсоедините к водопроводной трубе.

Устанавливайте только один датчик температуры T0 на систему. Если имеются несколько модулей, то датчик температуры T0 можно подключить к любому из них. Применение возможно не со всеми пультами управления.

Для удлинения провода датчика используйте провод следующего сечения:

- до 20 м - 0,75 мм^2 ...1,50 мм^2
- от 20 до 100 м - 1,50 мм^2

- ▶ Проведите провода через заранее установленные уплотнительные втулки и подключите их к клеммам согласно электросхеме.

3.2.2 Подключение электропитания, насоса и смесителя (сторона сетевого напряжения)

Разводка электрических контактов зависит от установленной системы. На рис. 8 ... 11 со стр. 86 показаны варианты электрических подключений. Отдельные действия частично показаны не чёрным цветом. Это позволяет легче узнать, какие действия связаны друг с другом.

- ▶ Применяйте электрические провода одинакового качества.
- ▶ Следите за правильным подключением фаз сетевого провода.
  Подключение к электросети вилкой с заземляющим контактом не допускается.
- ▶ К выходам подключайте только приборы и оборудование согласно этой инструкции. Не подключайте к выходам дополнительное управление другими частями отопительной системы.
- ▶ Проведите провода через заранее установленные уплотнительные втулки, подключите их к клеммам согласно электросхеме и закрепите прилагаемыми фиксаторами (→ рис. 8 ... 11 со стр. 86).

Максимальная потребляемая мощность приборов и оборудования не должна превышать величины отдачи мощности, указанной в технических характеристиках модуля.

- Если сетевое электропитание осуществляется не через систему управления теплогенератора, то нужно установить стандартное устройство отключения от электросети с разъединением по всем полюсам в соответствии с техническими нормами (по EN 60335-1).

3.2.3 Схемы соединений с примерами установок

Гидравлические соединения показаны только схематически и не являются обязательной гидравлической схемой.

- Исполнение предохранительных устройств должно соответствовать действующим нормам и местным предписаниям.
- Дальнейшая информация и возможные варианты приведены в документации для проектирования и в спецификациях.

Модуль с отопительным контуром со смесителем:

→ рис. 16, стр. 90

Модуль с отопительным контуром без смесителя:

→ рис. 17, стр. 91

Модуль с контуром загрузки бака-водонагревателя с отдельным загрузочным насосом (например, после гидравлической стрелки) и циркуляционным насосом:

→ рис. 18, стр. 92

Модуль с контуром с постоянной температурой

→ рис. 19, стр. 93

Пояснения к рис. 16 - 21:

⏚	Защитный провод
ϑ	Температура/датчик температуры
L	Фаза (сетевое напряжение)
N	Нулевой провод

Обозначение клемм:

230 V AC	Подключение сетевого напряжения
BUS	Подключение системы **шины** EMS plus
MC1	Реле контроля температуры (**M**onitor **C**ircuit)
MD1	Беспотенциальный контакт (**M**onitor **D**ew point): для контура с постоянной температурой: насос отопительного контура вкл/выкл
OC1	Не задействовано
PC1	Подключение насоса (**P**ump **C**ircuit)
T0	Подключение датчика температуры гидравлической стрелки (**T**emperature sensor)
TC1	Подключение датчика температуры отопительного контура или датчика температуры бака-водонагревателя (**T**emperature sensor **C**ircuit)
VC1	Подключение сервопривода смесителя (**V**alve **C**ircuit): Клемма 43: смеситель открыт (отопление теплее) Клемма 44: смеситель закрыт (отопление холоднее) **-или-** Подключение циркуляционного насоса контура ГВС (кодирующий переключатель на 9 или 10): Клемма 43: фаза циркуляционного насоса Клемма 44: не задействована

Составные части системы:

230 V AC	Сетевое напряжение
BUS	Шина EMS plus
CON	Пульт управления EMS plus
HS	Теплогенератор (**H**eat **S**ource)
MC1	Реле контроля температуры в присвоенном отопительном контуре (опционально для контура без смесителя; если нет реле контроля температуры, то подключите перемычку (→ рис. 1 [2], стр. 84) к клемме MC1)
MM100	Модуль MM100
PC1	Насос отопительного контура в присвоенном контуре **-или-** загрузочный насос в присвоенном контуре загрузки бака-водонагревателя, например, после гидравлической стрелки (кодирующий переключатель на 9 или 10)
T0	Датчик температуры подающей линии гидравлической стрелки (возможно не со всеми пультами управления)
TC1	Датчик температуры подающей линии присвоенного отопительного контура или датчик бака-водонагревателя в присвоенном контуре загрузки бака
VC1	Сервопривод смесителя в присвоенном отопительном контуре со смесителем **-или-** при подключении к модулю с кодированием 9 или 10: циркуляционный насос контура ГВС

1) В зависимости от установленного пульта управления максимум 4 или 8

4 Ввод в эксплуатацию

Правильно выполните все электрические подключения и только после этого можно пускать в эксплуатацию!

- ▶ Пользуйтесь инструкциями по эксплуатации всех приборов и компонентов системы.
- ▶ Следите за тем, чтобы не было одинаковых кодов у модулей.
- ▶ Включайте сетевое питание только после того, как установлены все модули.

УВЕДОМЛЕНИЕ: ле включения системы управле насосы иногда сразу включаются и работают до тех пор, пока система управления не распознает модуль.

- ▶ Перед включением заполните отопительную систему, чтобы насосы не работали всухую.

4.1 Настройка кодирующего переключателя

Если кодирующий переключатель стоит в действительной позиции, то индикатор работы постоянно горит зелёным светом. Если кодирующий переключатель стоит в неправильной позиции или в промежуточном положении, то индикатор работы сначала не горит, а затем начинает мигать красным светом.

Присвоение отопительных контуров через кодирующий переключатель:

Если отопительный контур подключен непосредственно к теплогенератору, то ни на одном модуле нельзя устанавливать кодирующий переключатель на 1. В этом случае первый отопительный контур за гидравлической стрелкой - контур 2.

- 1 отопительный контур:
  кодирующий переключатель на **1**
- 2 отопительных контура:
  контур 1 = кодирующий переключатель на **1**;
  контур 2 = кодирующий переключатель на **2**
- 3 отопительных контура:
  контур 1 = кодирующий переключатель на **1**;
  контур 2 = кодирующий переключатель на **2**;
  контур 3 = кодирующий переключатель на **3** и т.д.

Присвоение контура загрузки бака-водонагревателя (1 или 2) через кодирующий переключатель:

Если контур загрузки бака подключен непосредственно к теплогенератору, то ни на одном модуле нельзя устанавливать кодирующий переключатель на 9. В этом случае контур загрузки бака за гидравлической стрелкой - контур 2.

- 1 контур загрузки бака:
  кодирующий переключатель на **9**
- 2 контура загрузки бака:
  Контур 1 = кодирующий переключатель на **9**;
  контур 2 = кодирующий переключатель на **10**

4.2 Ввод в эксплуатацию отопительной системы и модуля

4.2.1 Настройки для отопительного контура со смесителем или без смесителя или для отопительного контура с постоянной температурой

1. Присвойте модуль отопительному контуру (в зависимости от установленного пульта управления 1... 8).
2. При необходимости настройте кодирующий переключатель на других модулях.
3. Подключите сетевое электропитание ко всей системе.

Если индикатор работы модуля постоянно горит зелёным:

4. Включите и настройте пульт управления согласно прилагаемой инструкции по монтажу.

4.2.2 Настройки для контура загрузки бака-водонагревателя

1. Присвойте модуль контуру загрузки бака (9 ... 10).
2. При необходимости настройте кодирующий переключатель на других модулях.
3. Включите электропитание (сетевое напряжение) всей системы.

Если индикатор работы модуля постоянно горит зелёным:

4. Включите и настройте пульт управления согласно прилагаемой инструкции по монтажу.

Boiler-Gas.ru
Перейти на сайт

5 Устранение неисправностей

Применяйте только оригинальные запчасти. Ответственность за повреждения, возникшие из-за запчастей, поставленных не изготовителем, исключается. Если не удаётся устранить неисправность, то обратитесь к компетентным специалистам.

Индикатор работы показывает рабочее состояние модуля.

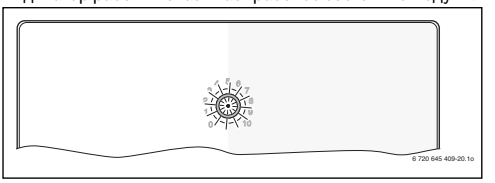

При неисправности модуля смеситель в подключенном отопительном контуре устанавливается в определённое модулем положение. Это позволяет дальше эксплуатировать отопительную систему с пониженной теплопроизводительностью.

Некоторые неисправности будут также показаны на экране присвоенного отопительному контуру или вышестоящей системы управления.

Индикатор работы модуля	Возможная причина	Устранение
Не горит	Кодирующий переключатель стоит на **0**	▶ Настроить кодирующий переключатель.
	Нет электропитания.	▶ Включить электропитание.
	Сгорел предохранитель	▶ При выключенном электропитании заменить предохранитель (→ рис. 13, стр. 88).
	Короткое замыкание в соединении шины	▶ Проверить соединение шины и восстановить при необходимости.
Постоянно красный	Внутренняя неисправность	▶ Заменить модуль.
Мигает красный	Кодирующий переключатель в неправильной позиции или в промежуточном положении	▶ Настроить кодирующий переключатель.
Мигает зелёный	Превышена максимальная длина провода соединения шины.	▶ Уменьшить длину соединения шины.
	→ Индикация неисправности на экране пульта управления	▶ Указания по устранению неисправности приведены в соответствующей инструкции на пульт управления и в руководстве по сервисному обслуживанию.
Постоянно зелёный	Неисправности отсутствуют	Нормальный режим

Таб. 4

6 Охрана окружающей среды/ утилизация

Охрана окружающей среды является основным принципом предприятий концерна Bosch.
Качество продукции, рентабельность и охрана окружающей среды являются для нас равными по приоритетности целями. Законы и предписания по охране окружающей среды строго соблюдаются.
Для охраны окружающей среды мы используем наилучшие технические средства и материалы с учетом экономических аспектов.

Упаковка

Мы принимаем участие во внутригосударственных системах утилизации упаковок, которые обеспечивают оптимальный замкнутый цикл использования материалов. Все применяемые нами упаковочные материалы являются экологически безвредными и многократно используемыми.

Старое оборудование

Снятое с эксплуатации оборудование содержит материалы, которые подлежат переработке для повторного использования.
Конструктивные компоненты легко разбираются, а полимерные материалы имеют маркировку. Это позволяет отсортировать различные компоненты и направить их на вторичную переработку или в утиль.

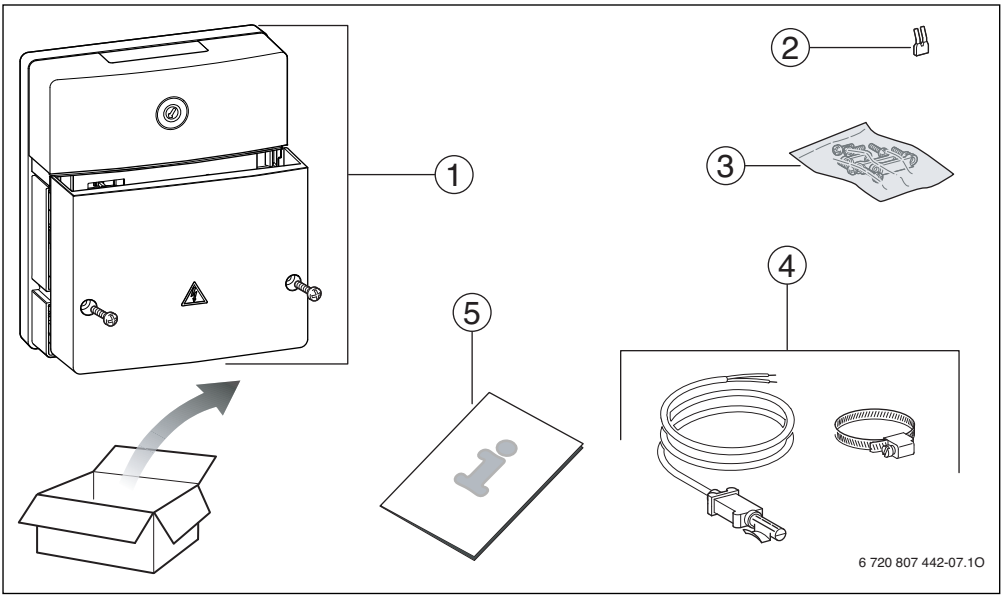

Fig. 1 *bg → 4, et → 13, hr → 37, hu → 29, lt → 37, lv → 45, ro → 53, ru → 61, sr → 70, uk → 78*

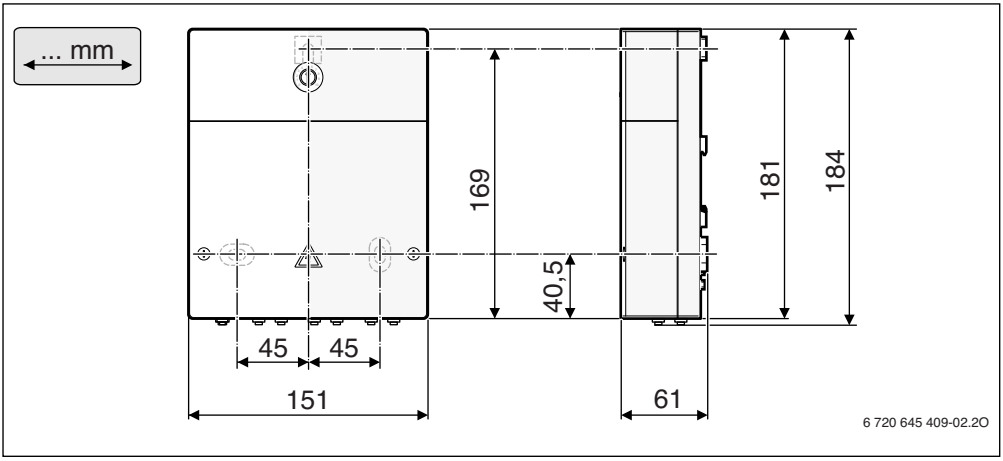

Fig. 2

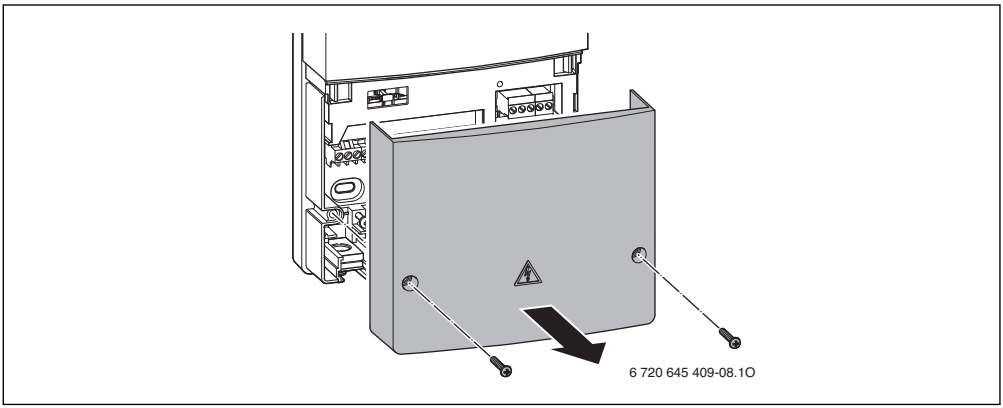

Fig. 3

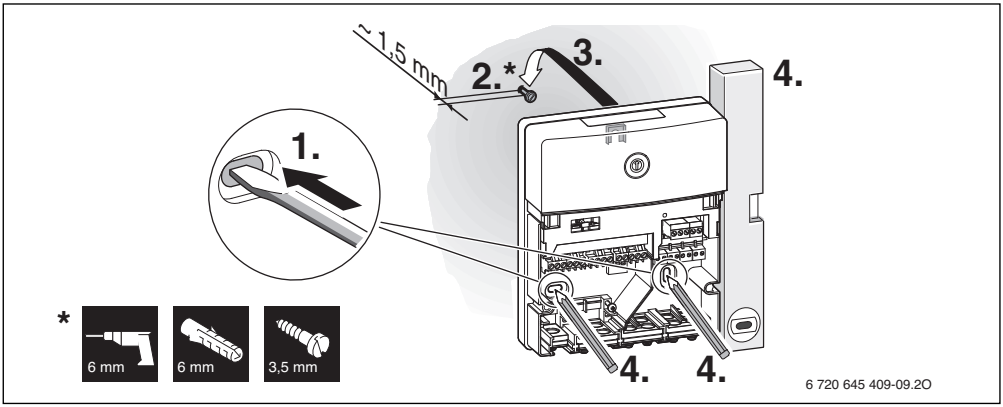

Fig. 4

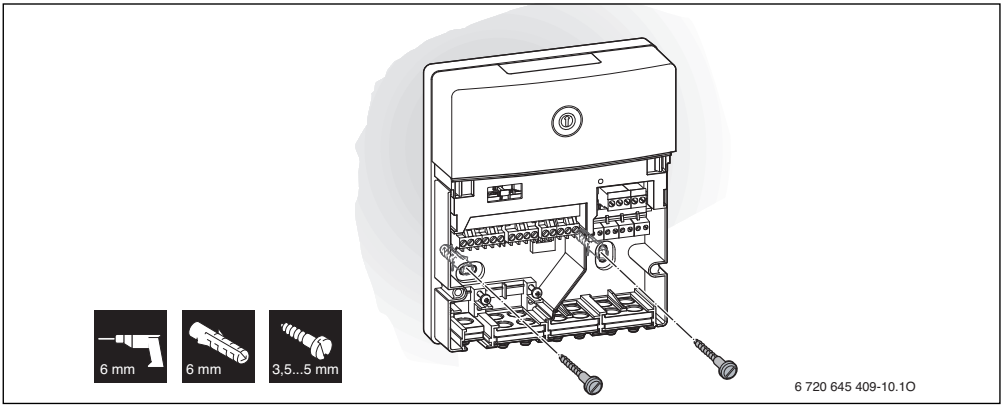

Fig. 5

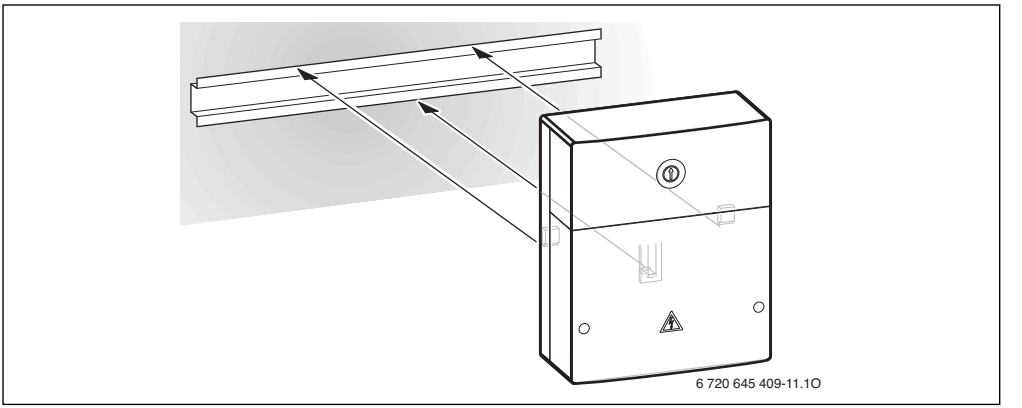

Fig. 6

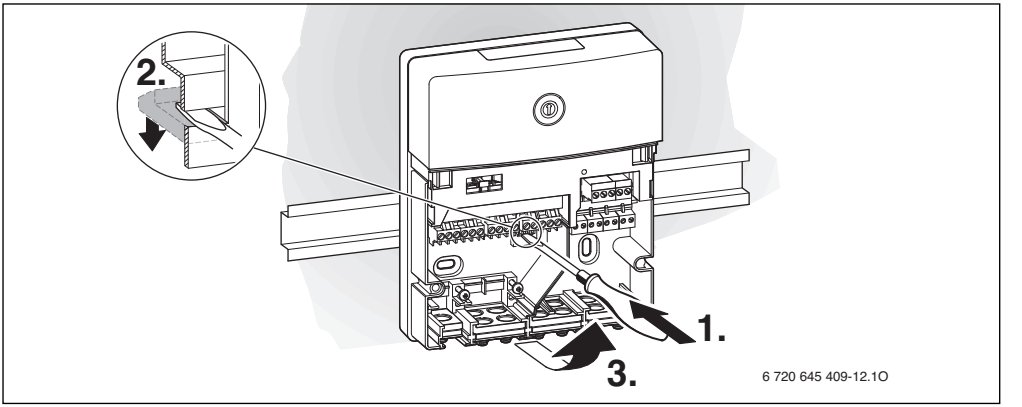

Fig. 7

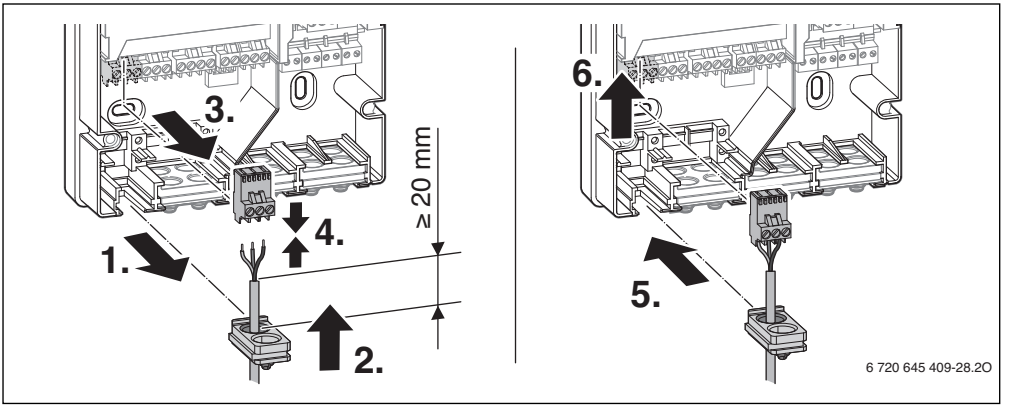

Fig. 8

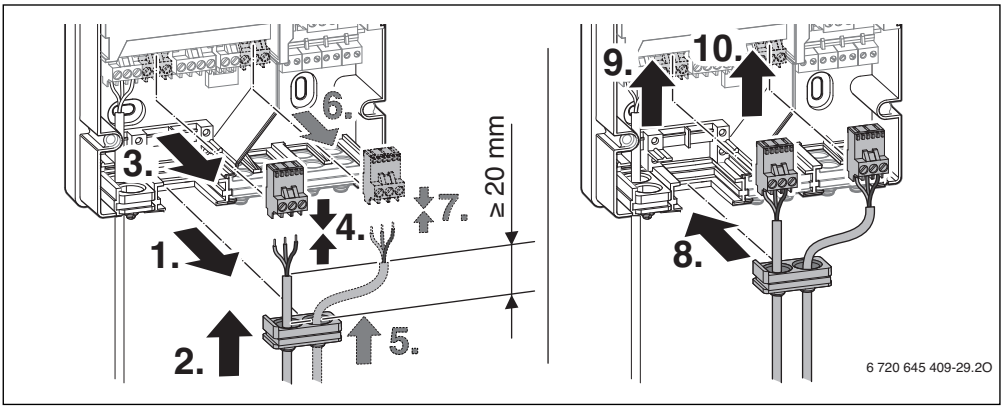

Fig. 9

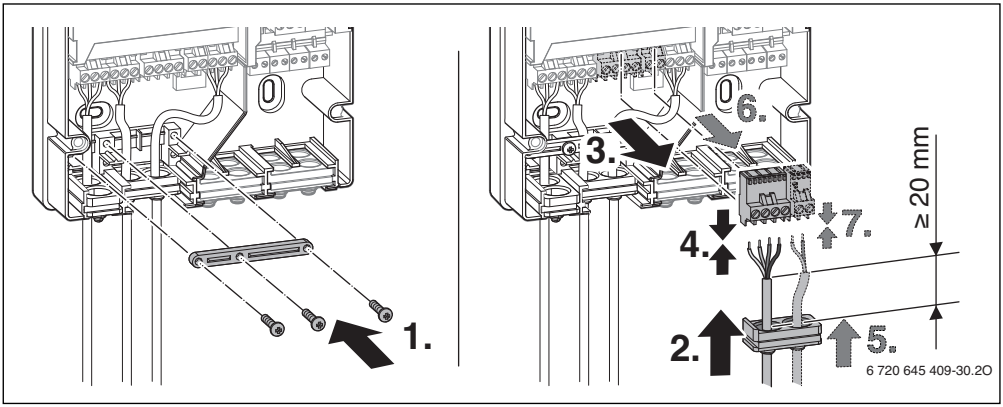

Fig. 10

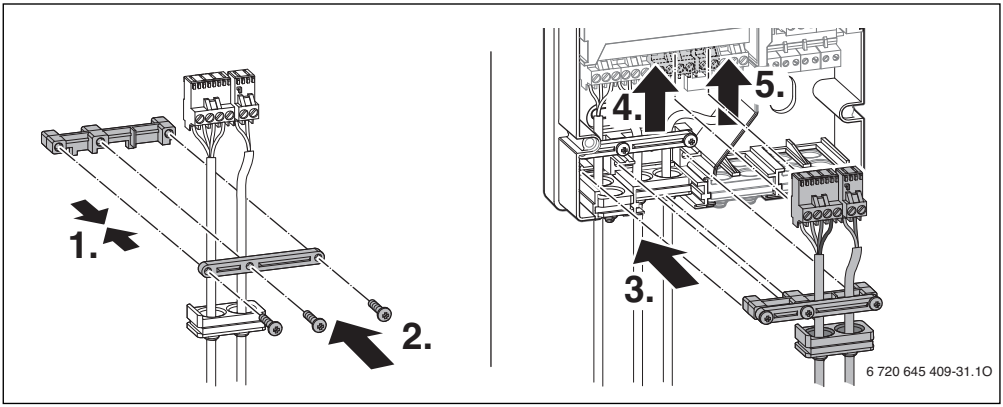

Fig. 11

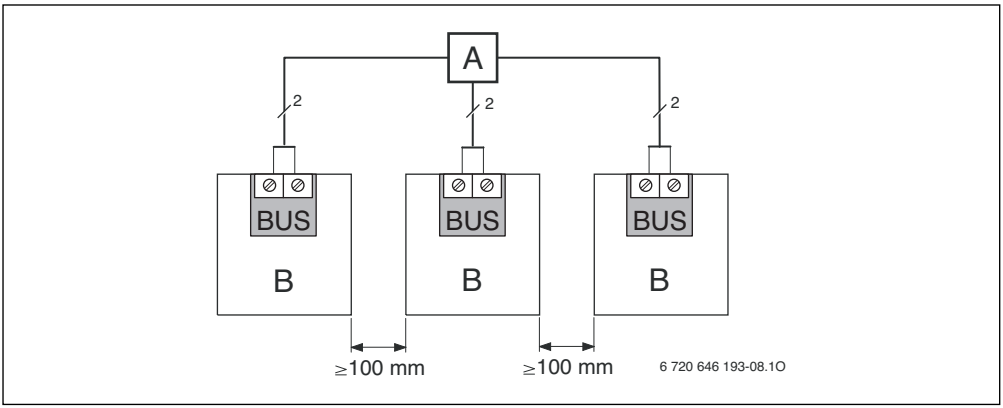

Fig. 12

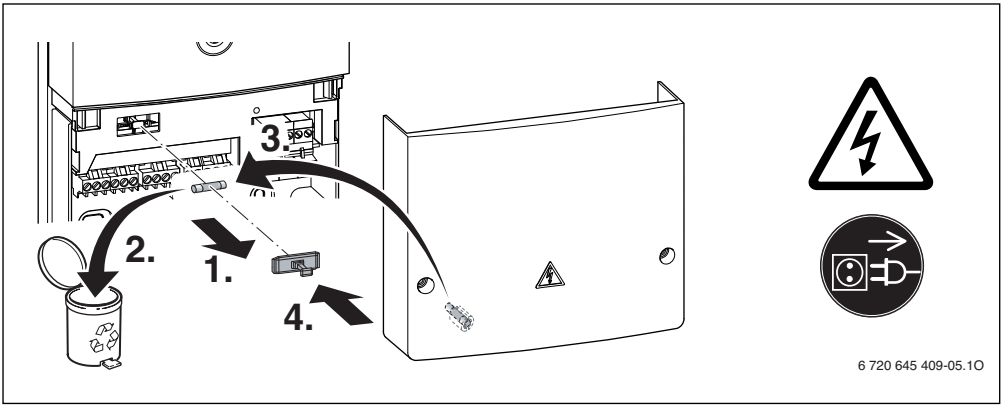

Fig. 13

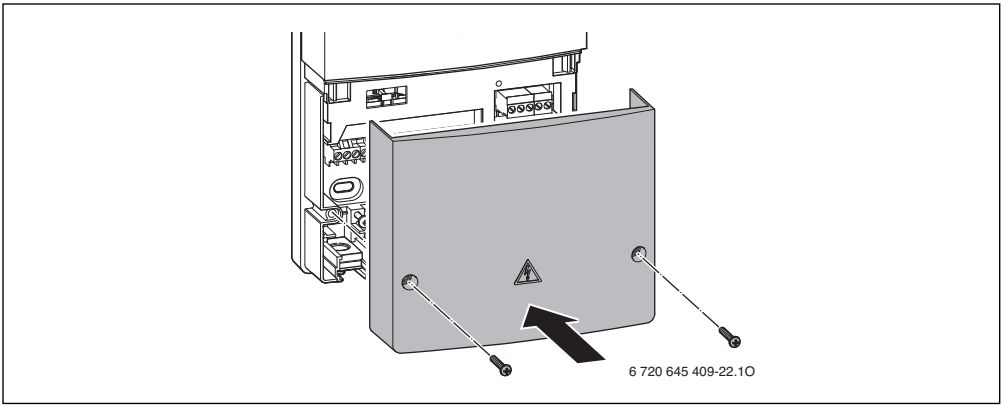

Fig. 14

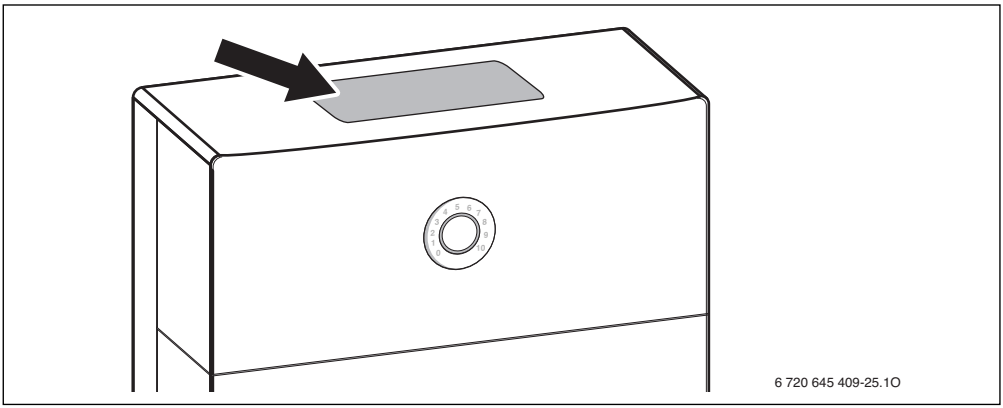

Fig. 15

Boiler-Gas.ru
Перейти на сайт

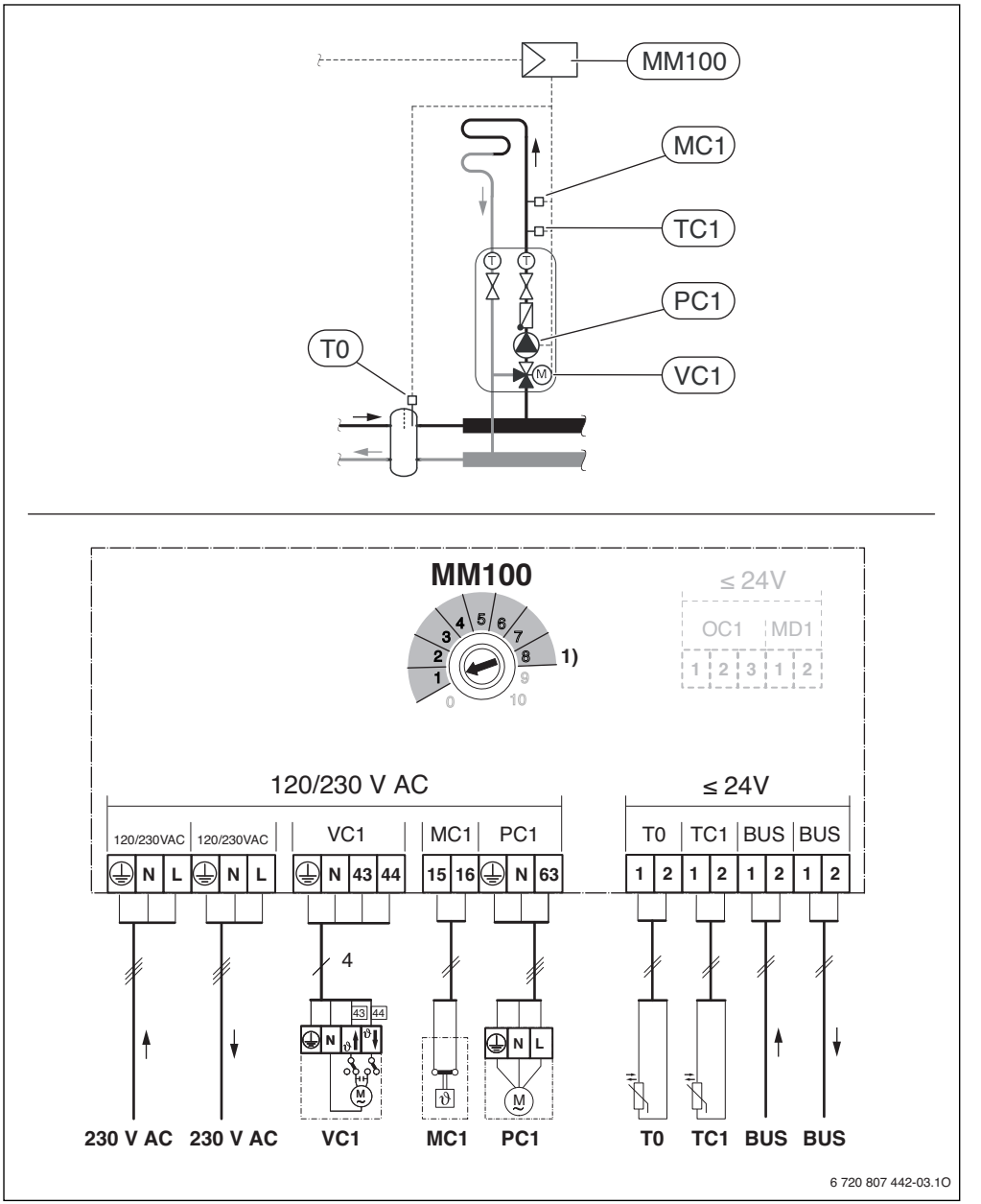

Fig. 16 *bg → 7, et → 15, hr → 23, hu → 31, lt → 39, lv → 47, ro → 55, ru → 64, sr → 72, uk → 80*

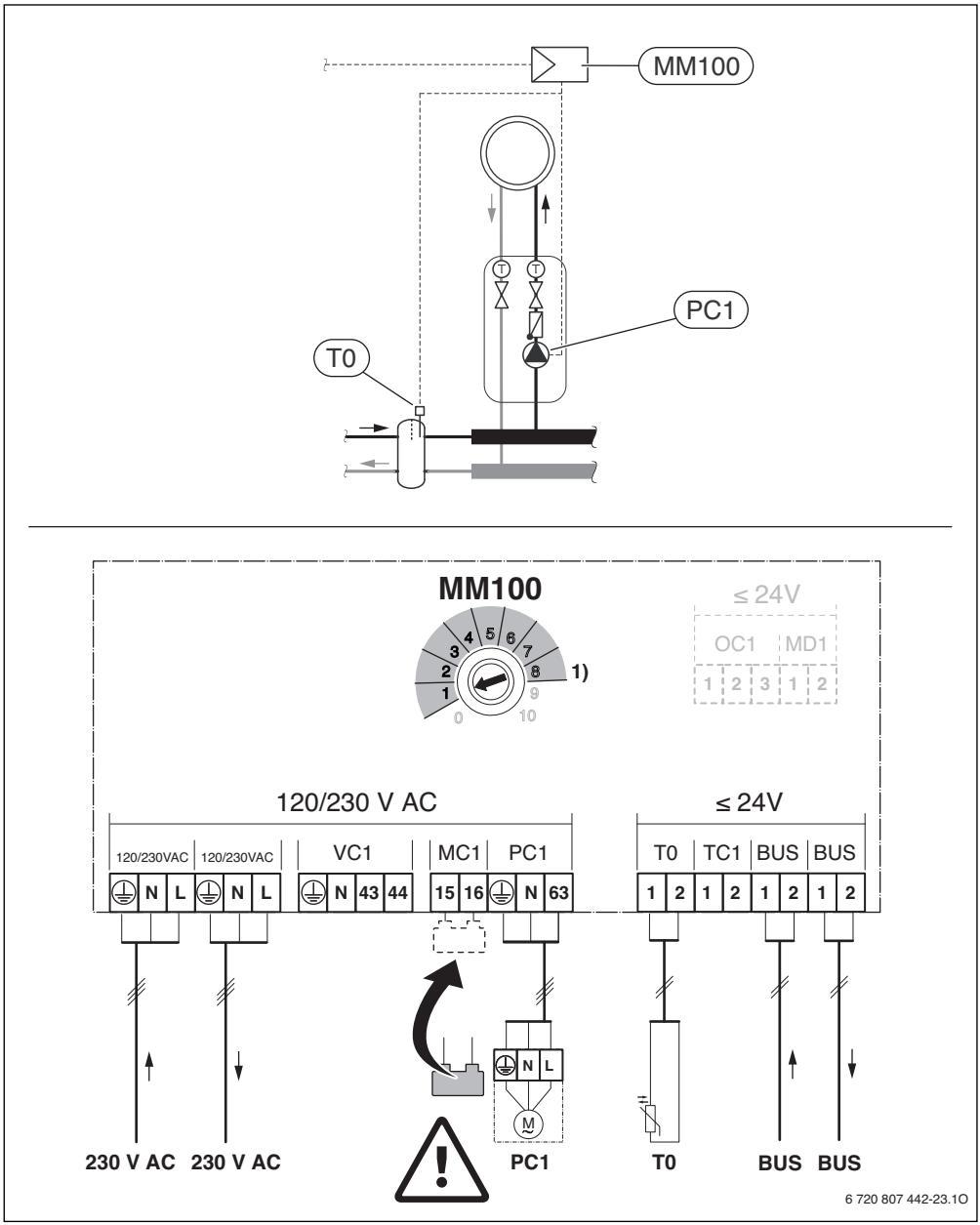

Fig. 17 *bg → 7, et → 15, hr → 23, hu → 31, lt → 39, lv → 47, ro → 55, ru → 64, sr → 72, uk → 80*

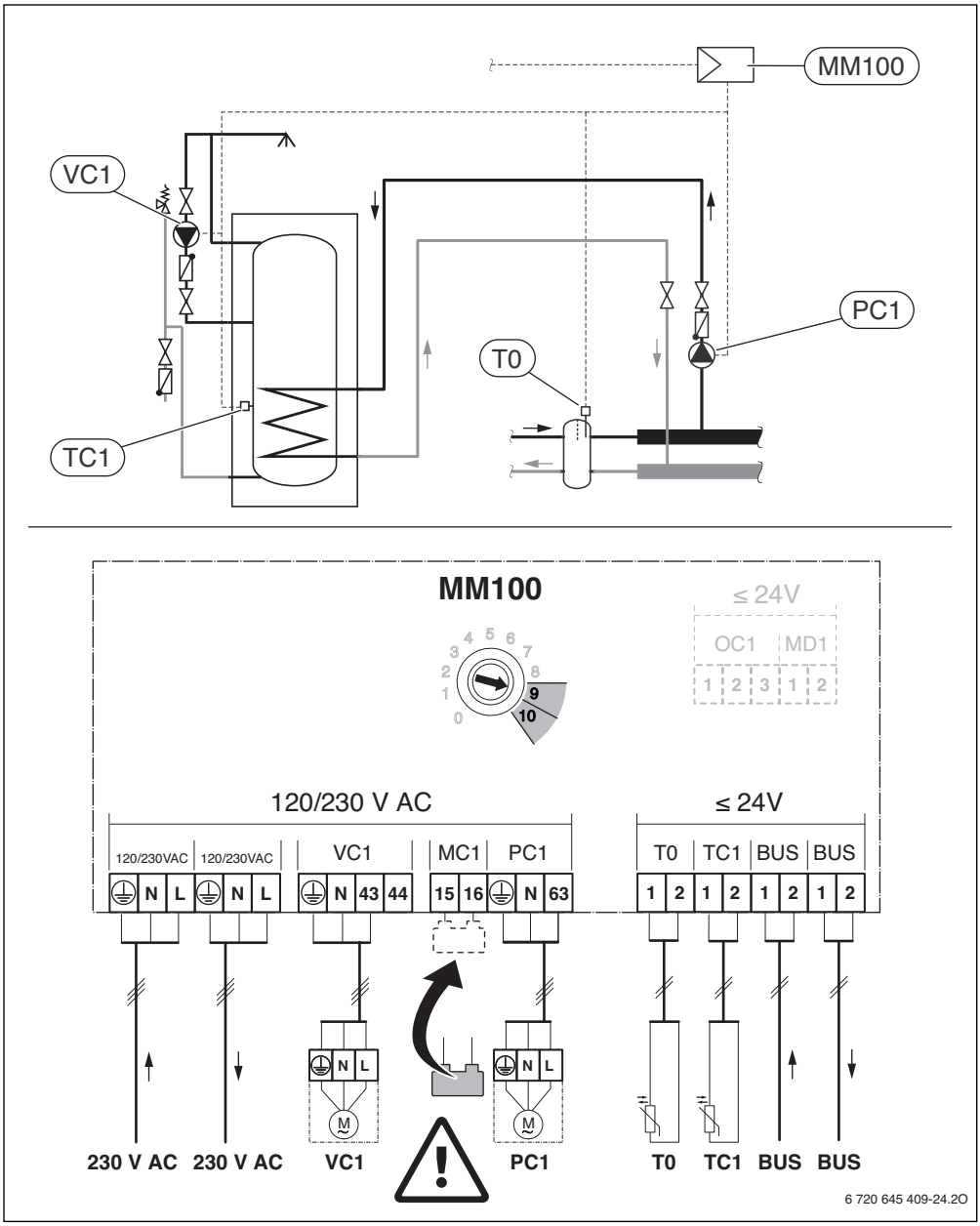

Fig. 18 *bg → 7, et → 15, hr → 23, hu → 31, lt → 39, lv → 47, ro → 55, ru → 64, sr → 72, uk → 80*

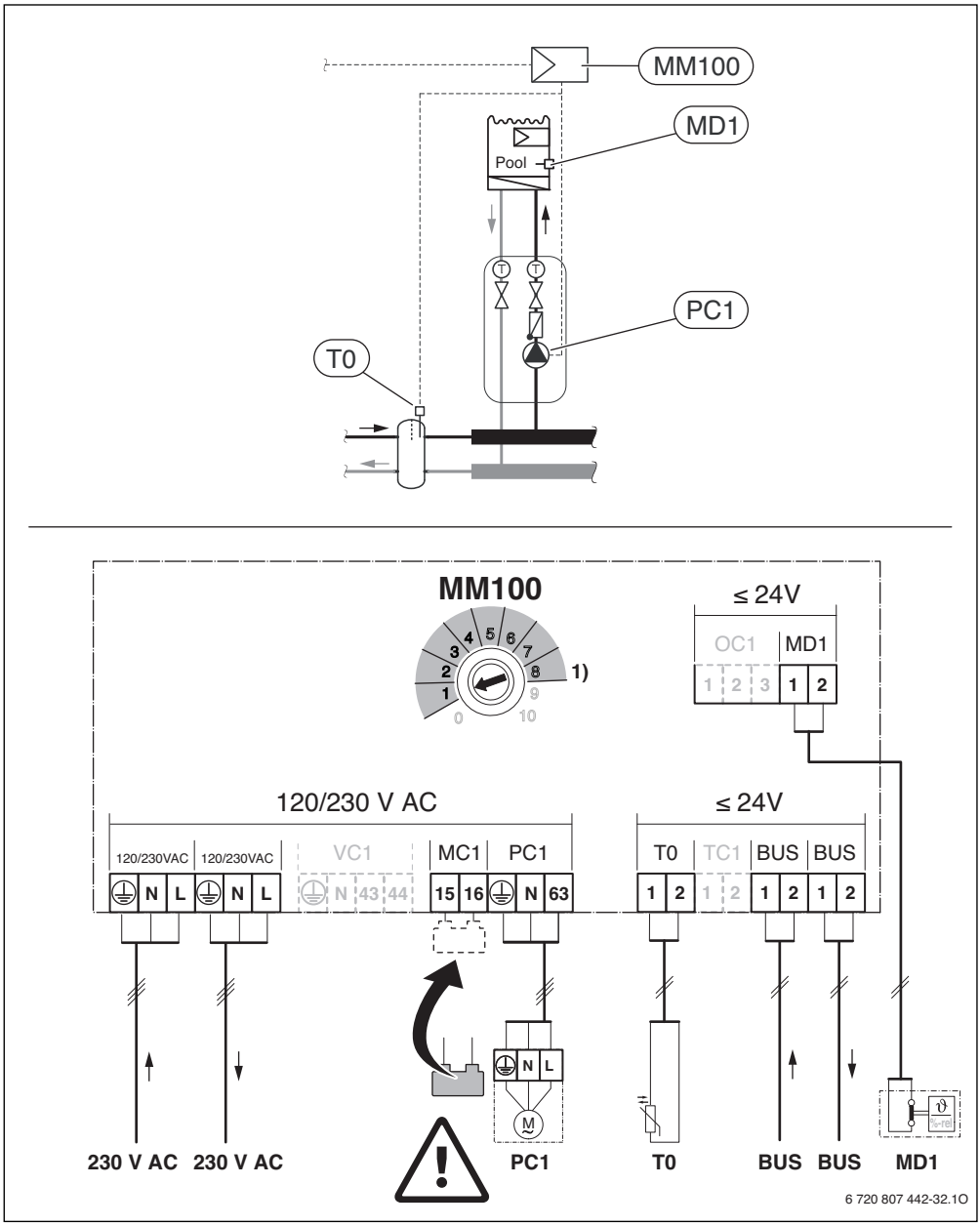

Fig. 19 *bg → 7, et → 15, hr → 23, hu → 31, lt → 39, lv → 47, ro → 55, ru → 64, sr → 72, uk → 80*

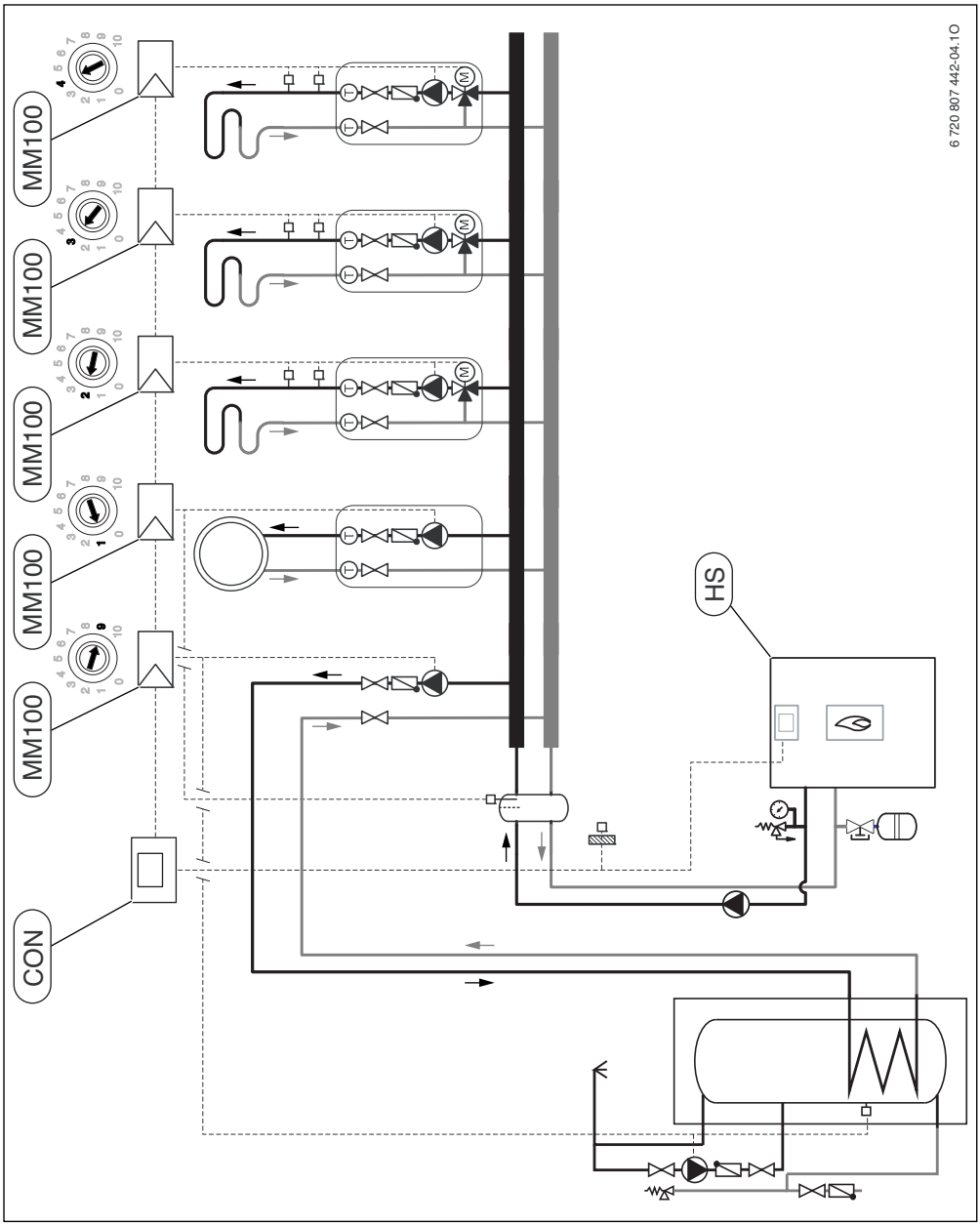

Fig. 20 *bg → 7, et → 15, hr → 23, hu → 31, lt → 39, lv → 47, ro → 55, ru → 64, sr → 72, uk → 80*

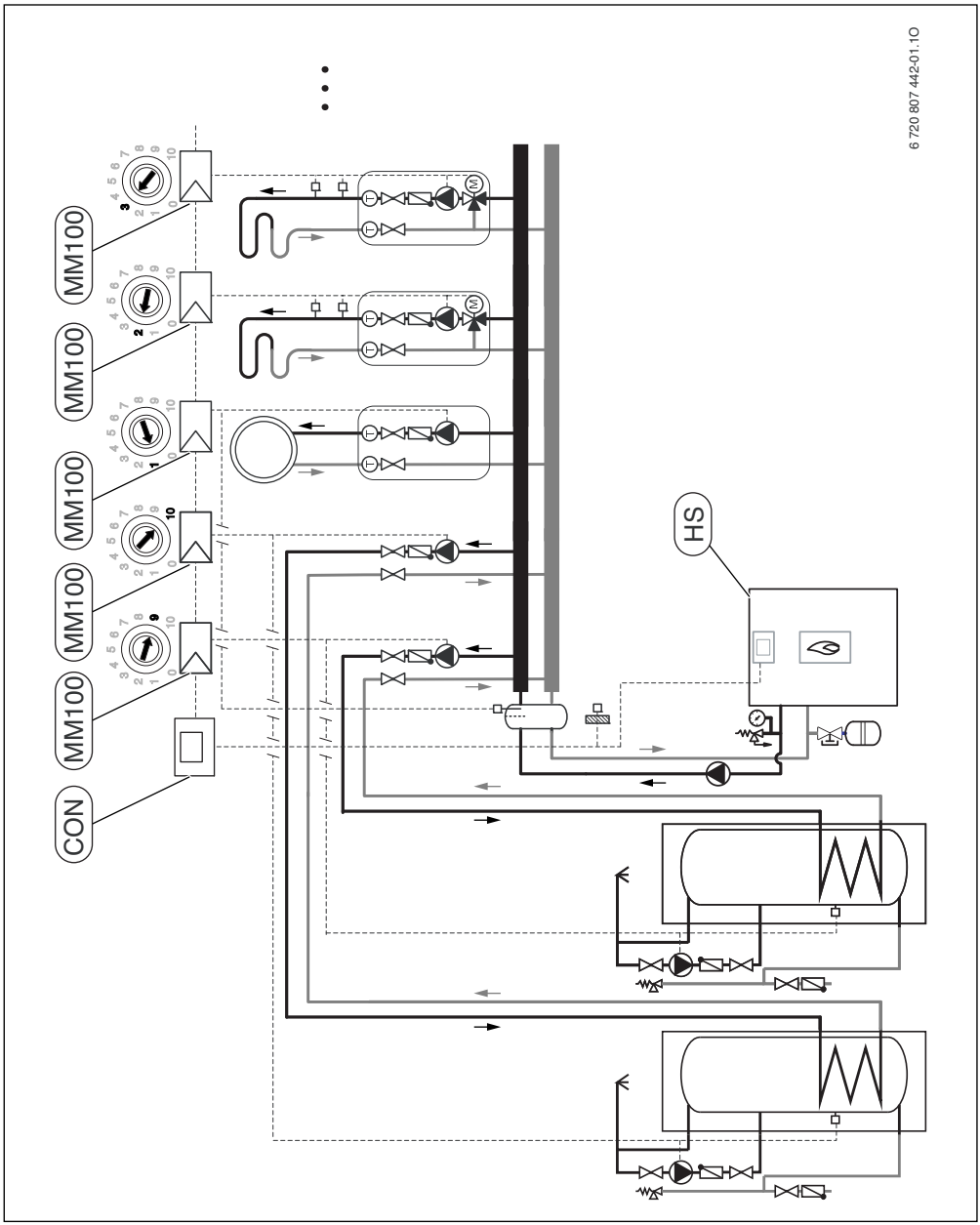

Fig. 21 *bg → 7, et → 15, hr → 23, hu → 31, lt → 39, lv → 47, ro → 55, ru → 64, sr → 72, uk → 80*

Boiler-Gas.ru
Перейти на сайт

Bosch Thermotechnik GmbH
Sophienstrasse 30-32
D-35576 Wetzlar

www.bosch-thermotechnology.com