Стандартная схема подключения АКБ к инвертору

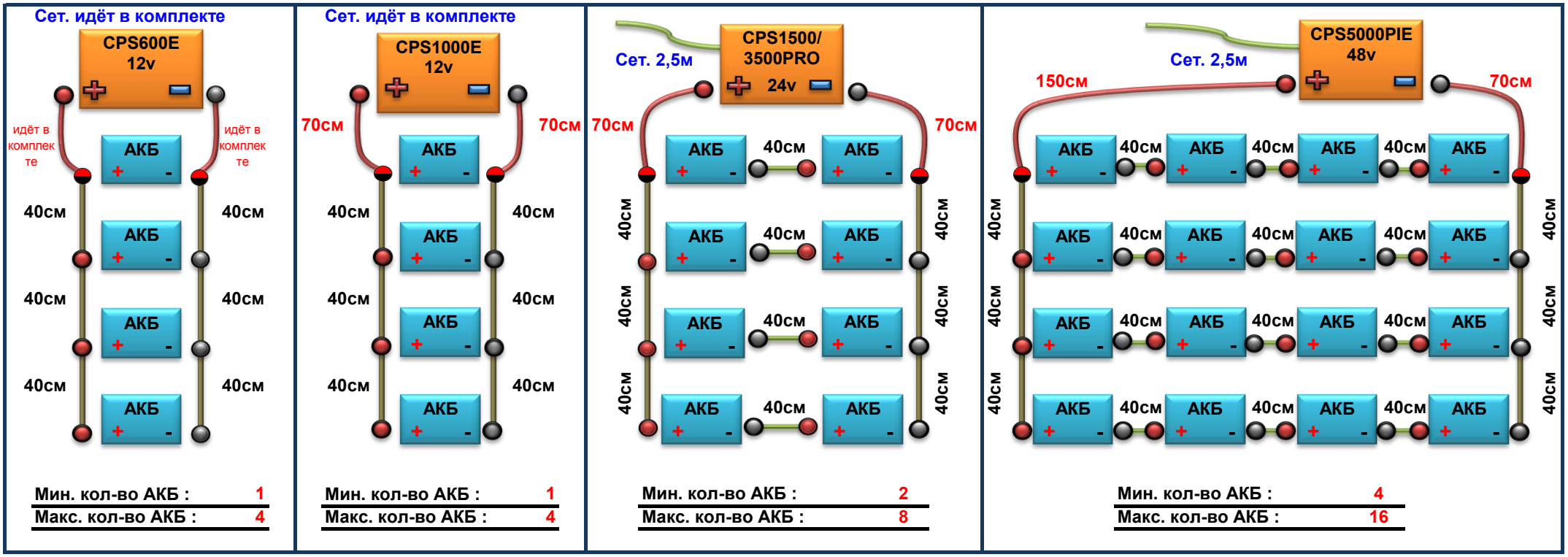

Boiler-Gas.ru
Перейти на сайт