VIESSMANN

Boiler-Gas.ru
Перейти на сайт

Системы отопления
Бытового назначения

Прайс-лист 2017/8 RUS

- Котлы малой, средней и большой мощности
- Настенные котлы
- Емкостные водонагреватели

Действует с сентября 2017

Boiler-Gas.ru
Перейти на сайт

VITOPEND 100-W

Газовый одноконтурный и газовый комбинированный водогрейный котел
для режима работы с забором воздуха для горения извне
от 8,5 до 34,0 кВт

Vitopend 100-W

Тип A1HB/A1JB

Газовый одноконтурный и газовый комбинированный водогрейный котел, работающий в полностью автоматическом режиме

- Модулируемая атмосферная горелка с вентилятором для режима эксплуатации с забором воздуха для горения **извне**
- Контроллер для режима эксплуатации с постоянной температурой подачи входит в цену прибора

Для работы на природном и сжиженном газе

Допустимое рабочее давление
теплоноситель 3 бар (0,3 МПа)
вода в контуре ГВС 10 бар (1 МПа)

- Особо компактный прибор.
- Высокое качество и высокая эксплуатационная надежность благодаря многочисленным испытаниям на стадии разработки и в серийном производстве.
- Простота подключения резервного прибора.
- Единый датчик для режима работы с управлением по температуре помещения или в зависимости от наружной температуры (принадлежность).
- Высокая степень комфорта при приготовлении горячей воды благодаря встроенному пластинчатому теплообменнику – быстрое приготовление горячей воды с равномерной температурой.
- Контроллер, оборудованный дисплеем с подсветкой белого цвета и встроенной системой диагностики (с памятью 10 последних ошибок).
- Встроенный таймер с суточной и недельной программой.
- Возможность параллельного смещения кривых отопления для повышения комфорта в начале/конце отопительного сезона.
- Встроенное реле контроля давления воды.
- Устойчивая работа в широком диапазоне давлений газа и напряжения питания.
- Возможно простое переоборудование на сжиженный газ (необходимы принадлежности).
- Простое переоборудование газового комбинированного водонагревателя в газовый одноконтурный водогрейный котел (необходимы принадлежности).

5796460 8/2017

VITOPEND 100-W

Газовый комбинированный водогрейный котел
для отопления помещений и приготовления горячей воды
Для использования с системами "Воздух/продукты сгорания" в режиме эксплуатации с забором воздуха для горения **извне**

Отопительная установка	Виды газа	Номинальная тепловая мощность (кВт) при отоплении помещений					MG W
		12,0	24,0	29,9	34,0		
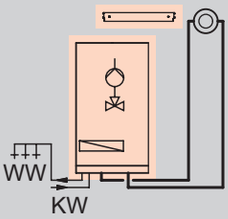	Природный газ E	A1JB009 **534,–**	A1JB010 **591,–**	A1JB011 **664,–**	A1JB012 **753,–**		№ заказа **евро**
Технические данные							
Длина		340	340	360	360		мм
Ширина		400	400	450	450		мм
Высота		725	725	725	725		мм
Масса		32	32	39	40		кг
Длительная производительность по горячей воде		11,3	11,3	14	16		л/мин
Патрубок системы удаления продуктов сгорания		60	60	60	60		Ø мм
Патрубок приточного воздуха		100	100	100	100		Ø мм
Объем расширительного бака		6	6	10	10		л

5.1

Приборы поставляются подготовленными к эксплуатации на природном газе E.
Для переоборудования на сжиженный газ требуется комплект переналадки.

Приборы прошли испытания и сертифицированы для работы на природном и сжиженном газе по EN 15502.

Комплект поставки

Базовое устройство
- Модулируемая атмосферная горелка с вентилятором
- Встроенная функция приготовления горячей воды (проточный водонагреватель)
- Контроллер для режима работы с постоянной температурой подачи
- Встроенный расширительный бак
- Насос отопительного контура (2-ступенчатый) с 3/2-ходовым клапаном
- Наполнительное устройство
- Крепежная планка
- Присоединительный патрубок котла для монтажа коаксиальной системы удаления продуктов сгорания

5796460

Boiler-Gas.ru
Перейти на сайт

VITOPEND 100-W

Газовый одноконтурный водогрейный котел
для отопления помещений
Для использования с системами "Воздух/продукты сгорания" в режиме эксплуатации с забором воздуха для горения **извне**

Отопительная установка	Виды газа	Номинальная тепловая мощность (кВт) при отоплении помещений				MG W
		24,0	29,9	34,0		
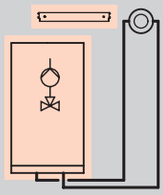	Природный газ E	A1HB001 **564,–**	A1HB002 **635,–**	A1HB003 **720,–**		№ заказа **евро**
Технические данные						
Длина		340	360	360		мм
Ширина		400	450	450		мм
Высота		725	725	725		мм
Масса		31	38	38		кг
Патрубок системы удаления продуктов сгорания		60	60	60		Ø мм
Патрубок приточного воздуха		100	100	100		Ø мм
Объем расширительного бака		6	10	10		л

5.1

Приборы поставляются подготовленными к эксплуатации на природном газе E.
Для переоборудования на сжиженный газ требуется комплект переналадки.

Приборы прошли испытания и сертифицированы для работы на природном и сжиженном газе по EN 15502.

Комплект поставки

Базовое устройство
- Модулируемая атмосферная горелка с вентилятором
- Контроллер для режима работы с постоянной температурой подачи
- Встроенный расширительный бак
- Насос отопительного контура (2-ступенчатый) с 3/2-ходовым клапаном
- Крепежная планка
- Присоединительный патрубок котла для монтажа коаксиальной системы удаления продуктов сгорания

5796460

Принадлежности

Принадлежности

		MG W
Комплект для переоборудования газового комбинированного котла в одноконтурный ■ Подающая магистраль гидроблока ■ Обратная магистраль гидроблока ■ Байпасная линия	ZK03102 **66,–**	№ заказа **евро**

Прочее

		MG N
Комплект инструментов Для технического и сервисного обслуживания. Применим для всех котлов Vitoladens 300-W/333-F, Vitodens, Vitopend, Vitovalor, Vitocaldens и Vitolacaldens фирмы Viessmann. Кейс с инструментом для технического и сервисного обслуживания: отвертка, удлинитель и насадки.	9537070 **59,–**	№ заказа **евро**

Монтаж

		MG W
Отдельная арматура для газового одноконтурного котла В комплекте: ■ запорная арматура ■ кран наполнения и опорожнения 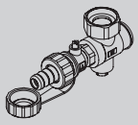	ZK02481 **48,–**	№ заказа **евро**
Принадлежности для подключения газового комбинированного котла для открытой прокладки ■ Арматура для подающей магистрали отопительного контура ■ Арматура для обратной магистрали отопительного контура ■ Арматура для трубопровода холодной воды 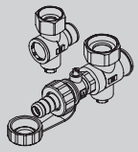	ZK02479 **58,–**	№ заказа **евро**

Горелка

		MG W
Комплект для переналадки на сжиженный газ, 12 и 24 кВт Число Воббе: ■ от 20,3 до 24,2 кВт/м³ ■ от 72,9 до 87,3 кВт/м³ 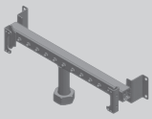	ZK03104 **44,–**	№ заказа **евро**
Комплект для переналадки на сжиженный газ, 30 и 34 кВт Число Воббе: ■ от 20,3 до 24,2 кВт/м³ ■ от 72,9 до 87,3 кВт/м³ 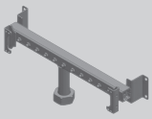	ZK03105 **44,–**	№ заказа **евро**

Принадлежности		
Арматурные крышки		MG W
Арматурная крышка (не предназначена для использования с подставными водонагревателями) ■ Vitopend 100-W, ширина 400 мм	7243374 **41,–**	№ заказа **евро**
Арматурная крышка (не предназначена для использования с подставными водонагревателями) ■ Vitopend 100-W, ширина 450 мм	7243379 **40,–**	№ заказа **евро**

Принадлежности для контроллера

Датчики

		MG W
Датчик температуры помещения / наружной температуры ■ Использование в качестве датчика температуры помещения ■ Использование в качестве датчика наружной температуры для управления работой котла Vitopend в зависимости от наружной температуры	ZK02192 **33,–**	№ заказа **евро**

Контроллер для управления по температуре помещения

		MG W
Vitotrol 100 (тип UTDB) ■ Терморегулятор для помещений ■ Релейный (двухпозиционный) выход ■ С управлением в режиме текстового меню ■ Цифровой таймер ■ Суточная и недельная программа ■ 3 предварительно настроенные временные программы, с возможностью индивидуальной настройки ■ Автономное электропитание (от батарей 3 В)	Z007694 **194,–**	№ заказа **евро**
Vitotrol 100, тип OT ■ Терморегулятор для помещений ■ С управлением в режиме текстового меню ■ Цифровой таймер ■ Индивидуальные и 7-дневные программы ■ Независимое электропитание (через Open Therm)	Z014134 **124,–**	№ заказа **евро**
Vitotrol 100 (тип RT LV) ■ Терморегулятор для помещений с релейным выходом ■ Работа с номинальным напряжением 24 В	ZK01502 **16,–**	№ заказа **евро**

Модули расширения функциональных возможностей

		MG W
Модуль расширения для гелиоустановки/отопительных контуров со смесителем (вспомогательная плата) С подключениями для следующего оборудования: ■ 1 датчик температуры коллектора ■ 2 датчика температуры емкостного водонагревателя ■ 1 внешний насос отопительного контура ■ 1 внешний насос контура ГВС или насос загрузки водонагревателя ■ 1 насос контура гелиоустановки	ZK03207 **107,–**	№ заказа **евро**
Реле для внешнего сигнала неисправности Реле для монтажа на DIN рейке. Для подключения внешних устройств сигнализации неисправностей или резервных электронагревательных приборов. ■ Макс. напряжение переключения 230 В~ ■ Макс. ток переключения 8 А	ZK03215 **32,–**	№ заказа **евро**

Boiler-Gas.ru
Перейти на сайт

Принадлежности для газового одноконтурного водогрейного котла
с подставным или приставным стальным емкостным водонагревателем Vitocell 100-W
с внутренним эмалевым покрытием **Ceraprotect**

Схема системы

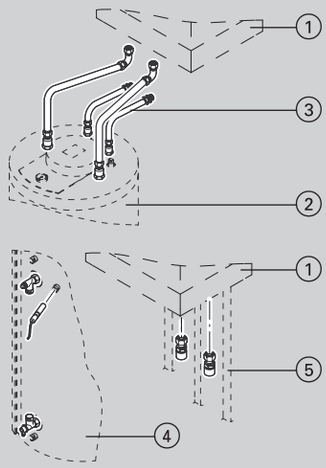

		MG W
① **Vitopend** (газовый одноконтурный водогрейный котел)	в зависимости от исп.	
② **Vitocell 100-W, тип CUGA** Подставной емкостный водонагреватель, с внутренним нагревом ■ Объем 120 л ■ Стальной, с внутренним эмалевым покрытием "Ceraprotect" ■ Стандартная теплоизоляция ■ Белого цвета	Z013667 **777,–**	№ заказа **евро**
Vitocell 100-W, тип CUGA Подставной емкостный водонагреватель, с внутренним нагревом ■ Объем 150 л ■ Стальной, с внутренним эмалевым покрытием "Ceraprotect" ■ Стандартная теплоизоляция ■ Белого цвета	Z013668 **835,–**	№ заказа **евро**
③ **Комплект подключений для подставного емкостного водонагревателя с соединительными трубопроводами** открытая и скрытая проводка (необходимо заказать отдельно) датчик температуры емкостного водонагревателя 7179114 входит в комплект	7510285 **197,–**	№ заказа **евро**
④ **Vitocell 100-W, тип CVA** Приставной емкостный водонагреватель ■ Объем 160 л ■ Стальной, с внутренним эмалевым покрытием "Ceraprotect" ■ Стандартная теплоизоляция ■ Белого цвета	Z002358 **798,–**	№ заказа **евро**
Vitocell 100-W, тип CVA Приставной емкостный водонагреватель ■ Объем 200 л ■ Стальной, с внутренним эмалевым покрытием "Ceraprotect" ■ Стандартная теплоизоляция ■ Белого цвета	Z002359 **823,–**	№ заказа **евро**
Vitocell 100-W, тип CVAA Приставной емкостный водонагреватель ■ Объем 300 л ■ Стальной, с внутренним эмалевым покрытием "Ceraprotect" ■ Стандартная теплоизоляция ■ Белого цвета	Z013673 **1.056,–**	№ заказа **евро**
Vitocell 100-W, тип CVBB Приставной емкостный водонагреватель с двумя змеевиками греющего контура ■ Объем 300 л ■ Стальной, с внутренним эмалевым покрытием "Ceraprotect" ■ Стандартная теплоизоляция ■ Белого цвета или **Прочие емкостные водонагреватели** Согласно прайс-листу, регистр 17.	Z013675 **1.290,–**	№ заказа **евро**
⑤ **Комплект подключений для приставного Vitocell** (необходимо заказать отдельно, Vitocell слева или справа рядом cVitopend) датчик температуры емкостного водонагревателя 7179114 входит в комплект ■ подключения под резьбу ■ подключения под пайку	 7178349 **152,–** 7178348 **152,–**	 № заказа **евро** № заказа **евро**

5.1

VITOPEND 100-W

Принадлежности для газового одноконтурного водогрейного котла
с подставным или приставным стальным емкостным водонагревателем Vitocell 100-W
с внутренним эмалевым покрытием **Ceraprotect**

Схема системы			MG W
	по выбору		
	Защитный анод с электропитанием ■ не требует обслуживания ■ вместо имеющегося в комплекте поставки магниевого анода	7265008 **350,–**	№ заказа **евро**
	Термометр для установки в Vitocell 100-W.	7595765 **17,–**	№ заказа **евро**
	Блок предохранительных устройств по DIN 1988 (DN 15) для подставного Vitocell 100-W Мембранный предохранительный клапан 10 бар	7180097 **166,–**	№ заказа **евро**
	Блок предохранительных устройств по DIN 1988 для приставного Vitocell 100-W ■ мембранный предохранительный клапан на 10 бар		
	- DN 15, при объеме емкостного водонагревателя до 200 л	7219722 **178,–**	№ заказа **евро**
	- DN 20, при объеме емкостного водонагревателя от 300 л	7180662 **178,–**	№ заказа **евро**

5.1

5796460

Система "Воздух/продукты сгорания" LAS

для режима работы с забором воздуха для горения извне

MG W

Для вертикального прохода через крышу при установке Vitopend в чердачном помещении (вид C_{32x}) (соблюдать местные нормы и правила).

Система удаления продуктов сгорания для вертикального прохода через крышу прошла испытания и сертифицирована как конструктивная единица котлов Vitopend. В связи с этим допускается использование только указанных систем дымоудаления; соблюдать указания по монтажу и подбору оборудования.

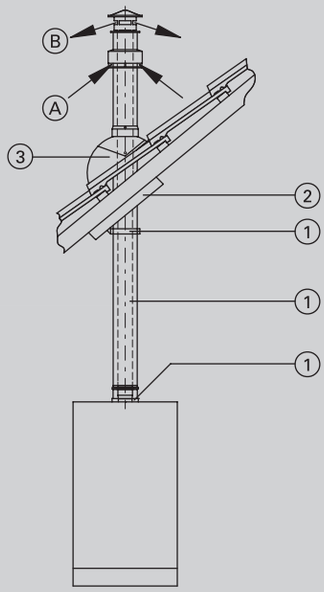

A Приточный воздух
B Уходящие газы

	Модульный размер	60/100	80/125	Ø мм
1	**Вертикальный проход через кровлю** В комплекте: ■ присоединительный элемент котла (модульный размер 80/125 мм со встроенным конденсатосборником) ■ для модульного размера 60/100 мм с конденсатосборником LAS ■ проход через кровлю ■ крепежный хомут			
	черного цвета	7246543 **225,–**	7246545 **287,–**	№ заказа **евро**
	черепично-красного цвета	7246544 **228,–**	7246546 **287,–**	№ заказа **евро**
	Вертикальный проход через кровлю (коаксиальный) против обледенения			
	черного цвета	7246800 **227,–**	**–**	№ заказа **евро**
	черепично-красного цвета	7246801 **227,–**	**–**	№ заказа **евро**
2	**Универсальная защитная диафрагма**	ZK02889 **75,–**	ZK02890 **77,–**	№ заказа **евро**
3	**Универсальная голландская черепица**			
	■ для черепичных и листовых кровель			
	– черного цвета	7338644 **45,–**	7338644 **45,–**	№ заказа **евро**
	– черепично-красного цвета	7183692 **45,–**	7183692 **45,–**	№ заказа **евро**
	■ для плоскочерепичных, шиферных и прочних кровель			
	– черного цвета	7373290 **41,–**	7373290 **41,–**	№ заказа **евро**
	или			
	манжета плоской крыши	7338645 **30,–**	7338645 **30,–**	№ заказа **евро**
	Колено LAS 90°	7194836 **30,–**	7198594 **65,–**	№ заказа **евро**
	Колено LAS 45° (2 шт.)	7194837 **53,–**	7198593 **104,–**	№ заказа **евро**
	Труба LAS Длина 1 м (укорачиваемая)	7194841 **36,–**	7198592 **80,–**	№ заказа **евро**
	Труба LAS Длина 0,5 м (укорачиваемая)	7194842 **30,–**	7198591 **64,–**	№ заказа **евро**
	Ревизионный элемент системы LAS прямой	7194833 **120,–**	7198598 **128,–**	№ заказа **евро**
	Ревизионный элемент системы LAS 90°	7194834 **120,–**	**–**	№ заказа **евро**
	Сифон для отвода конденсата со шлангом (длина 1,5 м)	7179307 **36,–**		№ заказа **евро**

5.4

Система удаления продуктов сгорания

для Vitopend
с **закрытой** камерой сгорания
коаксиальная система "воздух-продукты сгорания"

Система "Воздух/продукты сгорания" LAS
для режима работы с забором воздуха для горения извне

Макс. общая длина дымохода до присоединительного элемента котла

Vitopend 100-W, Тип A1JB, A1HB					
Номинальная тепловая мощность	8,5-12,0	8,5-24,0	11,4-29,9	13,8-34,0	кВт
Макс. общая длина:					
■ Модульный размер 60/100	4	4	4	3	м
■ Модульный размер 80/125	–	–	8	5	м

Указание!
Необходима установка конденсатосборника.

5829795 GUS

Boiler-Gas.ru
Перейти на сайт

Система "Воздух/продукты сгорания" LAS

для режима работы с забором воздуха для горения извне

MG W

Горизонтальный проход через наружную стену (вид C_{12x})
(соблюдать местные нормы и правила).

Система удаления продуктов сгорания прошла испытания и сертифицирована как конструктивная единица котлов Vitopend. В связи с этим допускается использование только указанных систем дымоудаления; соблюдать указания по монтажу и подбору оборудования.

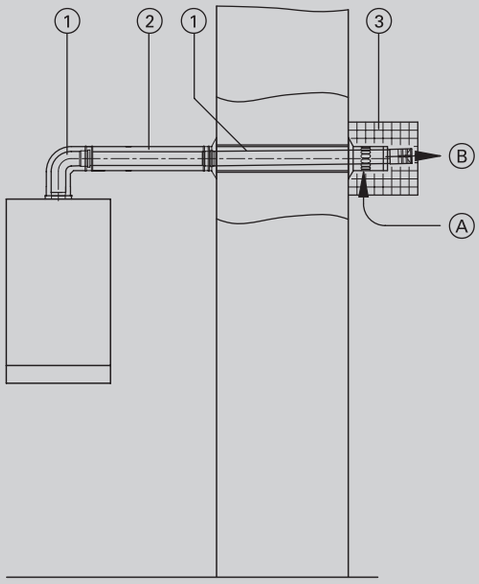

A Приточный воздух
B Уходящие газы

Модульный размер	60/100	80/125	Ø мм
① **Коаксиальный проход через наружную стену** В комплекте: ■ проход через стену (включая стеновые диафрагмы) ■ присоединительное колено котла при модульном размере 60/100 мм или присоединительный элемент котла со встроенным конденсатосборником и коленом LAS (87°) при модульном размере 80/125 мм	7194844 **80,–**	7246540 **276,–**	№ заказа **евро**
или			
Коаксиальный проход через наружную стену против обледенения	7246579 **110,–**	**–**	№ заказа **евро**
② **Труба LAS** Длина 1 м (укорачиваемая)	7194841 **36,–**	7198592 **80,–**	№ заказа **евро**
Труба LAS Длина 0,5 м (укорачиваемая)	7194842 **30,–**	7198591 **64,–**	№ заказа **евро**
③ **Защитная решетка** В случае выброса продуктов сгорания в местах прохода людей.	7337276 **60,–**		№ заказа **евро**
Колено LAS 90°	7194836 **30,–**	7198594 **65,–**	№ заказа **евро**
Колено LAS 45° (2 шт.)	7194837 **53,–**	7198593 **104,–**	№ заказа **евро**
Ревизионный элемент LAS прямой	7194833 **120,–**	7198598 **128,–**	№ заказа **евро**
Ревизионное колено LAS 90°	7194834 **120,–**	**–**	№ заказа **евро**
Конденсатосборник LAS	7194846 **58,–**	**–**	№ заказа **евро**
Сифон для отвода конденсата со шлангом (длина 1,5 м)	7179307 **36,–**		№ заказа **евро**

5.4

Система удаления продуктов сгорания

для Vitopend
с **закрытой** камерой сгорания
коаксиальная система "воздух-продукты сгорания"

Система "Воздух/продукты сгорания" LAS
для режима работы с забором воздуха для горения извне

Макс. общая длина дымохода до присоединительного элемента котла

Vitopend 100-W, Тип A1JB, A1HB					
Номинальная тепловая мощность	8,5-12,0	8,5-24,0	11,4-29,9	13,8-34,0	кВт
Макс. общая длина:					
■ Модульный размер 60/100	4	4	4	3	м
■ Модульный размер 80/125	–	–	8	5	м

Указание!
При уклоне в сторону котла необходима установка конденсатосборника.

Система "Воздух/продукты сгорания" LAS

для режима работы с забором воздуха для горения извне

MG W

Горизонтальный проход через наружную стену (вид C_{12x})
(соблюдать местные нормы и правила).

Система удаления продуктов сгорания прошла испытания и сертифицирована как конструктивная единица котлов Vitopend. В связи с этим допускается использование только указанных систем дымоудаления; соблюдать указания по монтажу и подбору оборудования.

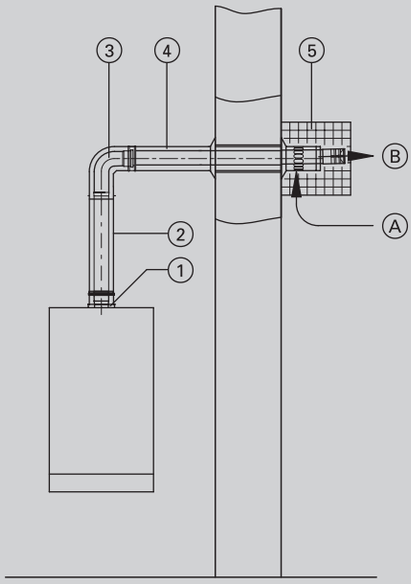

A Приточный воздух
B Уходящие газы

	Модульный размер	60/100	80/125	Ø мм
1	**Коаксиальный присоединительный элемент котла** (для 80/125 - с конденсатосборником)	7197742 **23,–**	7198586 **67,–**	№ заказа **евро**
2	**Труба LAS** Длина 1 м (укорачиваемая)	7194841 **36,–**	7198592 **80,–**	№ заказа **евро**
	Труба LAS Длина 0,5 м (укорачиваемая)	7194842 **30,–**	7198591 **64,–**	№ заказа **евро**
3	**Колено LAS** 90°	7194836 **30,–**	7198594 **65,–**	№ заказа **евро**
	Колено LAS 45° (2 шт.)	7194837 **53,–**	7198593 **104,–**	№ заказа **евро**
4	**Коаксиальный проход через наружную стену** (включая стеновые диафрагмы)	7194843 **60,–**	7198597 **139,–**	№ заказа **евро**
5	**Защитная решетка** В случае выхода уходящих газов в местах прохода людей.	7337276 **60,–**		№ заказа **евро**
	Ревизионный элемент LAS, прямой	7194833 **120,–**	7198598 **128,–**	№ заказа **евро**
	Ревизионное колено LAS 90°	7194834 **120,–**	**–**	№ заказа **евро**
	Конденсатосборник LAS (вертикальный) (установка обязательна)	7197769 **45,–**	**–**	№ заказа **евро**
	Сифон для отвода конденсата со шлангом (длина 1,5 м)	7179307 **36,–**		№ заказа **евро**

Макс. общая длина дымохода до присоединительного элемента котла

Vitopend 100-W, Тип A1JB, A1HB					
Номинальная тепловая мощность	8,5-12,0	8,5-24,0	11,4-29,9	13,8-34,0	кВт
Макс. общая длина:					
■ Модульный размер 60/100	4	4	4	3	м
■ Модульный размер 80/125	–	–	8	5	м

Указание!
Необходима установка конденсатосборника.

5.4

Система удаления продуктов сгорания

для Vitopend
с **закрытой** камерой сгорания
коаксиальная система "воздух-продукты сгорания"

Система "Воздух/продукты сгорания" LAS
для режима работы с забором воздуха для горения извне

MG W

Для подключения к концентрической дымовой трубе LAS (вид C_{42x}).

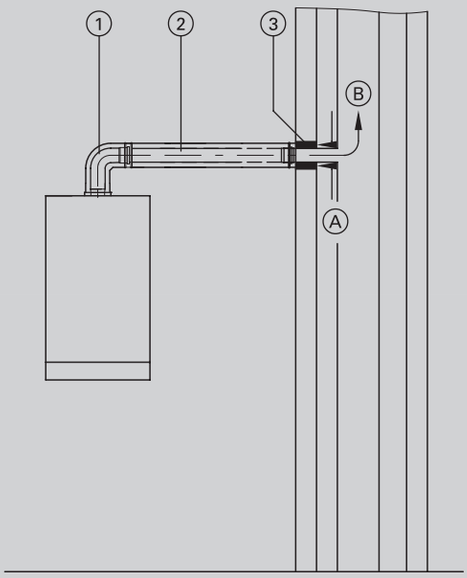

A Приточный воздух
B Уходящие газы

	Модульный размер	60/100	Ø мм
1	**Присоединительное колено котла**	7194858 **38,–**	№ заказа **евро**
2	**Труба LAS** Длина 1 м (укорачиваемая)	7194841 **36,–**	№ заказа **евро**
	Труба LAS Длина 0,5 м (укорачиваемая)	7194842 **30,–**	№ заказа **евро**
3	**Футеровка стены** Для концентрической дымовой трубы LAS. **Выполняется заказчиком.**		
	Колено LAS 90°	7194836 **30,–**	№ заказа **евро**
	Колено LAS 45° (2 шт.)	7194837 **53,–**	№ заказа **евро**
	Ревизионный элемент LAS прямой	7194833 **120,–**	№ заказа **евро**
	Ревизионное колено LAS 90°	7194834 **120,–**	№ заказа **евро**
	Конденсатосборник LAS	7194846 **58,–**	№ заказа **евро**
	Подвижная муфта LAS	7194840 **77,–**	№ заказа **евро**
	Сифон для отвода конденсата со шлангом (длина 1,5 м)	7179307 **36,–**	№ заказа **евро**

Макс. общая длина дымохода до присоединительного элемента котла

Vitopend 100-W, Тип A1JB, A1HB					
Номинальная тепловая мощность	8,5-12,0	8,5-24,0	11,4-29,9	13,8-34,0	кВт
Макс. общая длина: ■ Модульный размер 60/100	4	4	4	–	м

5.4

5829795 GUS

Boiler-Gas.ru
Перейти на сайт

Система "Воздух/продукты сгорания" LAS

для режима работы с забором воздуха для горения извне
Параллельная прокладка линий приточного воздуха и уходящих газов

MG W

Для вертикального прохода через крышу при установке Vitopend в чердачном помещении (вид C_{32}) (соблюдать местные нормы и правила).

Система удаления продуктов сгорания для вертикального прохода через крышу прошла испытания и сертифицирована как конструктивная единица котлов Vitopend. В связи с этим допускается использование только указанных систем дымоудаления; соблюдать указания по монтажу и подбору оборудования.

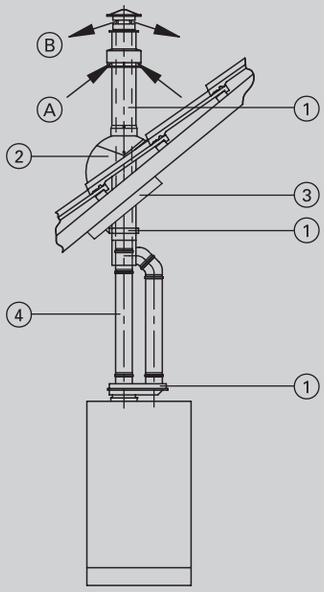

A Приточный воздух
B Уходящие газы

	Модульный размер	80/80	Ø мм
1	**Параллельный проход через кровлю** В комплекте: ■ присоединительный элемент котла (параллельный) с Ø 60/100 на Ø 80/80 мм ■ крепежный хомут (Ø 125 мм) ■ конденсатосборник (Ø 80 мм) ■ вертикальный коаксиальный проход через крышу с Ø 80/125 на Ø 80/80 мм ■ черного цвета	7246549 **300,–**	№ заказа **евро**
2	**Универсальная голландская черепица** ■ черного цвета	7338644 **45,–**	№ заказа **евро**
	Универсальная голландская черепица ■ черепично-красного цвета	7183692 **45,–**	№ заказа **евро**
	или		
	манжета плоской крыши	7338645 **30,–**	№ заказа **евро**
3	**Универсальные защитные диафрагмы**	ZK02890 **77,–**	№ заказа **евро**
	Крепежный хомут (Ø 125 мм)	7198596 **10,–**	№ заказа **евро**
4	**Труба** (Ø 80 мм) Длина 1 м (укорачиваемая)	7198580 **28,–**	№ заказа **евро**
	Труба (Ø 80 мм) Длина 0,5 м (укорачиваемая)	7198581 **24,–**	№ заказа **евро**
	Колено (Ø 80 мм) 90°	7198578 **24,–**	№ заказа **евро**
	Колено (Ø 80 мм) 45° (2 шт.)	7198579 **36,–**	№ заказа **евро**
	Ревизионный элемент прямой	7197777 **68,–**	№ заказа **евро**
	Сифон для отвода конденсата со шлангом (длина 1,5 м)	7179307 **36,–**	№ заказа **евро**

Макс. общая длина дымохода до присоединительного элемента котла

Vitopend 100-W, Тип A1JB, A1HB					
Номинальная тепловая мощность	8,5-12,0	8,5-24,0	11,4-29,9	13,8-34,0	кВт
Макс. общая длина: ■ Модульный размер 80/80	28	28	18	20	м

5.4

Система удаления продуктов сгорания

для Vitopend
с **закрытой** камерой сгорания
параллельная система "воздух-продукты сгорания"

Система "Воздух/продукты сгорания" LAS

для режима работы с забором воздуха для горения извне
Параллельная прокладка линий приточного воздуха и уходящих газов

MG W

Для вертикального прохода через крышу и линии приточного воздуха через наружную стену (проход через стену) (вид C_{52}) (соблюдать местные нормы и правила).

Система удаления продуктов сгорания для вертикального прохода через крышу прошла испытания и сертифицирована как конструктивная единица котлов Vitopend. В связи с этим допускается использование только указанных систем дымоудаления; соблюдать указания по монтажу и подбору оборудования.

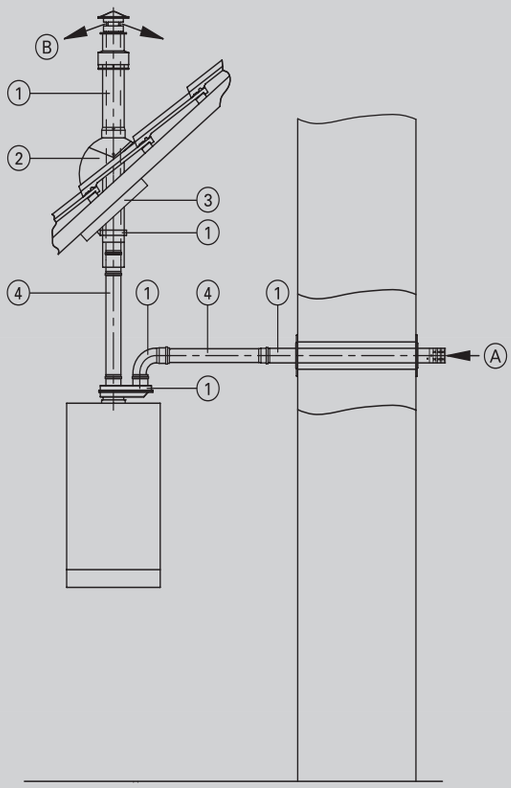

A Приточный воздух
B Уходящие газы

	Модульный размер	80/80	Ø мм
1	**Параллельный проход через наружную стену и параллельный проход через кровлю** В комплекте: ■ присоединительный элемент котла (параллельный) с Ø 60/100 на Ø 80/80 мм ■ проход линии приточного воздуха через стену (Ø 80 мм) ■ колено, 90° (Ø 80 мм) ■ крепежный хомут (Ø 125 мм) ■ конденсатосборник (Ø 80 мм) ■ вертикальный проход через крышу (Ø 80 мм) - черного цвета	7246553 **339,–**	№ заказа **евро**
2	**Универсальная голландская черепица** ■ черного цвета	7338644 **45,–**	№ заказа **евро**
	Универсальная голландская черепица ■ черепично-красного цвета	7183692 **45,–**	№ заказа **евро**
	или		
	манжета плоской крыши	7338645 **30,–**	№ заказа **евро**
3	**Универсальные защитные диафрагмы**	ZK02890 **77,–**	№ заказа **евро**
	Крепежный хомут (Ø 125 мм)	7198596 **10,–**	№ заказа **евро**
4	**Труба** (Ø 80 мм) Длина 1 м (укорачиваемая)	7198580 **28,–**	№ заказа **евро**
	Труба (Ø 80 мм) Длина 0,5 м (укорачиваемая)	7198581 **24,–**	№ заказа **евро**
	Колено (Ø 80 мм) 90°	7198578 **24,–**	№ заказа **евро**
	Колено (Ø 80 мм) 45° (2 шт.)	7198579 **36,–**	№ заказа **евро**
	Сифон для отвода конденсата со шлангом (длина 1,5 м)	7179307 **36,–**	№ заказа **евро**
	Ревизионный элемент прямой	7197777 **68,–**	№ заказа **евро**

Макс. общая длина дымохода до присоединительного элемента котла

Vitopend 100-W, Тип A1JB, A1HB					
Номинальная тепловая мощность	8,5-12,0	8,5-24,0	11,4-29,9	13,8-34,0	кВт
Макс. общая длина: ■ Модульный размер 80/80	28	28	18	20	м

5.4

5829795 GUS

Boiler-Gas.ru
Перейти на сайт

Система удаления продуктов сгорания

для Vitopend
с **закрытой** камерой сгорания
параллельная система "воздух-продукты сгорания"

Система "Воздух/продукты сгорания" LAS

для режима работы с забором воздуха для горения извне
Параллельная прокладка линий приточного воздуха и уходящих газов

MG W

Горизонтальный проход через наружную стену (вид C_{12x})
(соблюдать местные нормы и правила).

Система удаления продуктов сгорания прошла испытания и сертифицирована как конструктивная единица котлов Vitopend. В связи с этим допускается использование только указанных систем дымоудаления; соблюдать указания по монтажу и подбору оборудования.

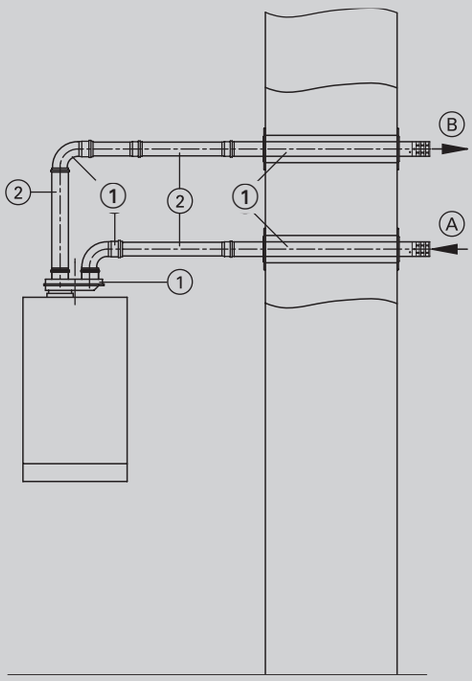

A Приточный воздух
B Уходящие газы

	Модульный размер	80/80	Ø мм
1	**Параллельный проход через наружную стену** В комплекте: ■ присоединительный элемент котла (параллельный) с Ø 60/100 на Ø 80/80 мм ■ проход через стену (Ø 80 мм) ■ колено, 90° (2 шт.) ■ конденсатосборник (Ø 80 мм)	7246542 **225,–**	№ заказа **евро**
2	**Труба** (Ø 80 мм) Длина 1 м (укорачиваемая)	7198580 **28,–**	№ заказа **евро**
	Труба (Ø 80 мм) Длина 0,5 м (укорачиваемая)	7198581 **24,–**	№ заказа **евро**
3	**Колено** (Ø 80 мм) 90°	7198578 **24,–**	№ заказа **евро**
	Колено (Ø 80 мм) 45° (2 шт.)	7198579 **36,–**	№ заказа **евро**
	Ревизионный элемент, прямой	7197777 **68,–**	№ заказа **евро**
	Сифон для отвода конденсата со шлангом (длина 1,5 м)	7179307 **36,–**	№ заказа **евро**

5.4

Макс. общая длина дымохода до присоединительного элемента котла

Vitopend 100-W, Тип A1JB, A1HB					
Номинальная тепловая мощность	8,5-12,0	8,5-24,0	11,4-29,9	13,8-34,0	кВт
Макс. общая длина: ■ Модульный размер 80/80	28	28	18	20	м

Указание!
Необходима установка конденсатосборника.

5829795 GUS

Boiler-Gas.ru
Перейти на сайт

		Виды газа	
		Природный газ E	Сжиженный газ
7.1	**Vitodens 100-W**	●	●
7.2	**Vitodens 111-W**	●	●
7.3	**Vitodens 200-W**	●	●
7.4	**Vitodens 222-F**	●	●
7.6	**Система удаления продуктов сгорания** для Vitodens		

Функции контроллера Vitodens 200-W	Варианты контроллеров			
	Vitotronic 100 (тип HC1B) для режима с постоянной температурой подачи	**Vitotronic 200 (тип HO1B)** для погодозависимой теплогенерации	**Vitotronic 200 (тип HO2B)** для погодозависимой теплогенерации	**Vitotronic 300-K (тип MW2B)**[*3] каскадный контроллер
Режим работы с постоянной температурой подачи	●			
Погодозависимая теплогенерация с переменной температурой котловой воды		●	●	●
С регулированием температуры водонагревателя	●	●	●	●
Управление смесителем одного отопительного контура		●[*1]	●[*1]	●[*1]
Управление смесителями двух отопительных контуров		●[*1]	●[*1]	●[*1]
С таймером для суточной и недельной программы работы		●[*1]	●[*1]	●[*1]
Дисплей с текстовым меню		●	●	●
Система диагностики	●	●	●	●
Отдельные циклограммы для приготовления горячей воды		●	●	●
Управление циркуляционным насосом ГВС		●[*1]	●	●
Отдельные циклограммы для циркуляционного насоса ГВС		●[*1]	●	●
Коммуникация с модулем управления гелиоустановкой	●	●	●	●
Коммуникация с контроллером гелиоустановки Vitosolic	●	●	●	●
Индикация температуры гелиоустановки и режимов работы гелиоустановки	●	●	●	●
Управление системой послойной загрузки водонагревателя				●
Каскадный контроллер				●
Обмен данными через LON-BUS		●	●	●

*[*1]Возможно при наличии принадлежностей.*
*[*3]Один раз для многокотловой установки, только Vitodens 200-W мощностью 45 - 150 кВт.*

8/2017
5829960

7

5811960

Vitodens 100-W

Тип B1HC/B1KC

Настенный газовый конденсационный котел
- контроллер с сенсорным дисплеем
- модулируемая цилиндрическая горелка MatriX и теплообменник Inox Radial, для режима работы с забором воздуха для горения извне или из помещения установки
- встроенный расширительный бак

Для работы на природном и сжиженном газе

Допустимое рабочее давление 3 бар

- Нормативный КПД: 98 % (Hs)/109 % (Hi).
- Диапазон модуляции 1:6
- Теплообменник Inox Radial из нержавеющей стали
- Цилиндрическая горелка MatriX
- Простое и инновационное управление с помощью сенсорного дисплея
- Ступенчатый насос
- Контроллер с возможностью подключения модулируемых термостатов для помещений и ручным ограничением мощности

5784403 8/2017

VITODENS 100-W

Газовый конденсационный водогрейный котел
для режима работы с забором воздуха для горения извне и из помещения установки

Отопительная установка	Топливо Исполнение	Диапазон номинальной тепловой мощности (кВт) при отоплении помещений и нагреве воды в контуре ГВС 50/30 °C или 80/60 °C				MG W
		4,7 - 19,0 4,3 - 17,3	4,7 - 26,0 4,3 - 23,7	5,9 - 35,0 5,1 - 31,9		
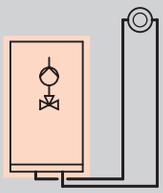	Природный газ E (H)	B1HC041 **1.247,–**	B1HC042 **1.335,–**	B1HC043 **1.368,–**		№ заказа **евро**
	Сжиженный газ P	B1HC044 **1.278,–**	B1HC045 **1.366,–**	B1HC046 **1.399,–**		№ заказа **евро**
Технические данные						
Длина		350	350	350		мм
Ширина		400	400	400		мм
Высота		700	700	700		мм
Масса		35	36	37		кг
Патрубок уходящих газов		60	60	60		Ø мм
Патрубок приточного воздуха		100	100	100		Ø мм

Приборы поставляются подготовленными к эксплуатации на природном газе E. При заказе котла в исполнении для сжиженного газа поставляется комплект для переналадки.

Устройства прошли испытания и сертифицированы для работы на природном и сжиженном газе.

Данные о номинальной тепловой мощности действительны для эксплуатации на природном газе. Данные о работе на сжиженном газе приведены в инструкции по проектированию.

Комплектация:

- Модулируемая цилиндрическая горелка MatriX
- Контроллер для постоянной температуры подачи и погодозависимой теплогенерации (для режима погодозависимой теплогенерации необходим датчик наружной температуры, см. "Принадлежности")
- Предохранительная арматура, расширительный бак (8 л)
- Ступенчатый насос и 3-ходовой клапан для подключения емкостного водонагревателя
- Оборудован готовыми к подключению соединительными трубами и кабелями
- Присоединительный элемент котла
- Монтажная планка для настенного монтажа

5784403

Газовый конденсационный комбинированный котел
для режима работы с забором воздуха для горения извне и из помещения установки

Отопительная установка	Топливо Исполнение	Диапазон номинальной тепловой мощности (кВт) при отоплении помещений и нагреве воды в контуре ГВС 50/30 °C или 80/60 °C			MG W
		4,7 - 26,0 4,3 - 23,7	5,9 - 35,0 5,1 - 31,9		
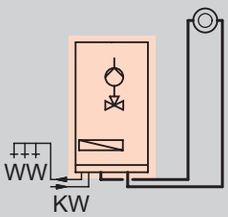	Природный газ E (H)	B1KC032 **1.404,–**	B1KC033 **1.459,–**		№ заказа **евро**
	Сжиженный газ P	B1KC034 **1.435,–**	B1KC035 **1.490,–**		№ заказа **евро**
Технические данные					
Мощность приготовления ГВ		29,3	35,0		кВт
Длина		350	350		мм
Ширина		400	400		мм
Высота		700	700		мм
Масса		36	38		кг
Патрубок уходящих газов		60	60		Ø мм
Патрубок приточного воздуха		100	100		Ø мм

Приборы поставляются подготовленными к эксплуатации на природном газе E. При заказе котла в исполнении для сжиженного газа поставляется комплект для переналадки.

Устройства прошли испытания и сертифицированы для работы на природном и сжиженном газе.

Данные о номинальной тепловой мощности действительны для эксплуатации на природном газе. Данные о работе на сжиженном газе приведены в инструкции по проектированию.

Комплектация:

- Модулируемая цилиндрическая горелка MatriX
- Встроенная функция приготовления горячей воды с отдельным пластинчатым теплообменником из специальной стали
- Контроллер для постоянной температуры подачи и погодозависимой теплогенерации (для режима погодозависимой теплогенерации необходим датчик наружной температуры, см. "Принадлежности")
- Предохранительная арматура, расширительный бак (8 л) и наполнительное устройство
- Ступенчатый насос и 3-ходовой клапан для подключения емкостного водонагревателя
- Оборудован готовыми к подключению соединительными трубами и кабелями
- Присоединительный элемент котла
- Монтажная планка для настенного монтажа

5784403

Принадлежности

Монтаж

		MG W
Отдельная арматура для газового одноконтурного котла В комплекте: ■ Запорная арматура ■ Кран наполнения и опорожнения	ZK02481 **48,–**	№ заказа **евро**
Принадлежности для подключения газового конденсационного комбинированного котла **для скрытой прокладки** ■ Арматура для подающей магистрали отопительного контура ■ Арматура для обратной магистрали отопительного контура ■ Арматура для холодной воды	ZK02479 **58,–**	№ заказа **евро**

Арматурные крышки

		MG W
Арматурная крышка для котла шириной 350 мм	7835443 **48,–**	№ заказа **евро**

Прочее

		MG N
Комплект инструментов Для технического и сервисного обслуживания. Чемоданчик для всех инструментов, необходимых для технического и сервисного обслуживания: отвертка, удлинитель и вставки.	9537070 **59,–**	№ заказа **евро**

Установки нейтрализации конденсата

		MG W
Устройство нейтрализации конденсата ■ Для конденсационных котлов мощностью до 35 кВт ■ Гранулированный наполнитель ■ Соединительные уголки для подключения шланга DN 20	7252666 **280,–**	№ заказа **евро**
Гранулированный наполнитель (2 × 1,3 кг)	9524670 **68,–**	№ заказа **евро**

Датчики

		MG N
Датчик CO ■ Для аварийного отключения водогрейного котла в случае утечки угарного газа ■ *Используется для водогрейных котлов, начиная с 2004 года выпуска*	Z015500 **158,–**	№ заказа **евро**

5784403

Принадлежности

Контроллер для управления по температуре помещения

		MG W
Vitotrol 100 RT ■ Регулятор температуры помещения с переключающим выходом (двухпозиционный выход) ■ Работа с номинальным напряжением 230 В	7141709 **45,–**	№ заказа **евро**
Vitotrol 100 (тип UTA) ■ Регулятор температуры помещения (работа от сетевого напряжения 230 В) ■ Релейный (двухпозиционный) выход ■ Аналоговый таймер ■ Суточная программа	7170149 **162,–**	№ заказа **евро**
Vitotrol 100 (тип UTDB) ■ Регулятор температуры помещения ■ Релейный (двухпозиционный) выход ■ Управление в режиме текстового меню ■ Цифровой таймер ■ Суточная и недельная программа ■ 3 предварительно настроенные временные программы, возможность индивидуальной настройки ■ Автономное электропитание (от элементов питания 3 В)	Z007694 **194,–**	№ заказа **евро**
Vitotrol 100 (UTDB-RF2) ■ Регулятор температуры помещения со встроенным радиопередатчиком и отдельным приемником с 2 переключающими выходами, по одному переключающему выходу для отопления помещений и приготовления горячей воды (раздельные циклограммы). ■ Цифровой таймер ■ Суточная и недельная программа ■ Регулятор температуры помещения с питанием от элементов питания 3 В. Приемник для установки в контроллер.	Z011486 **360,–**	№ заказа **евро**

Контроллер для погодозависимой теплогенерации

		MG W
Датчик наружной температуры Для переналадки контроллера для работы в режиме погодозависимой теплогенерации.	7427232 **48,–**	№ заказа **евро**

Прочее

		MG W
Модулируемый терморегулятор для помещений Open Therm ■ Недельная программа ■ Соединительный кабель ■ Эксплуатация без элементов питания (электропитание через водогрейный котел)	Z014134 **124,–**	№ заказа **евро**

Принадлежности		
Расширение функциональных возможностей		MG W
Комплект привода смесителя (Open Therm) Для 1 отопительного контура без смесителя и 1 отопительного контура со смесителем с насосами отопительного контура. С подключениями для следующего оборудования: ■ 2 термостата для помещений (Open Therm) ■ 2 насоса отопительного контура ■ 1 3-ходовой клапан ■ 1 датчик температуры отопительного контура ■ 1 датчик температуры гидравлического разделителя	Z013877 **214,–**	№ заказа **евро**
Пакет блока управления смесителем (Open Therm) с 1 термостатом для помещений ■ 1 комплект привода смесителя (Open Therm) ■ 1 термостат для помещений (Open Therm) - Управление в режиме текстового меню - Цифровой таймер - Суточная и недельная программа - Электропитание, не зависящее от сети (через Open Therm)	Z013919 **338,–**	№ заказа **евро**
Пакет блока управления смесителем (Open Therm) с 2 термостатами для помещений ■ 1 комплект привода смесителя (Open Therm) ■ 2 термостата для помещений (Open Therm) - Управление в режиме текстового меню - Цифровой таймер - Суточная и недельная программа - Электропитание, не зависящее от сети (через Open Therm)	Z013920 **456,–**	№ заказа **евро**
Датчики		MG W
Погружной датчик температуры Для измерения температуры в гидравлическом разделителе (при наличии контура отопления со смесителем или контура внутрипольного отопления)	7179488 **79,–**	№ заказа **евро**

Принадлежности для газового одноконтурного водогрейного котла
с подставным Vitocell 100-W (объем 120 и 150 литров)
из стали, с внутренним **эмалевым покрытием Ceraprotect**

Схема системы

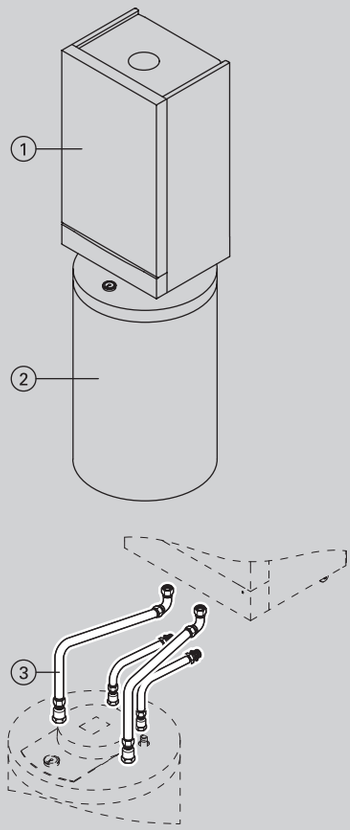

		MG W
① **Vitodens**		
② **Vitocell 100-W, тип CUGA** Подставной емкостный водонагреватель, внутренний нагрев ■ Объем 120 литров ■ Из стали, с внутренним эмалевым покрытием Ceraprotect ■ Стандартная теплоизоляция ■ Цвет белый	Z013667 **777,–**	№ заказа **евро**
Vitocell 100-W, тип CUGA Подставной емкостный водонагреватель, внутренний нагрев ■ Объем 150 литров ■ Из стали, с внутренним эмалевым покрытием Ceraprotect ■ Стандартная теплоизоляция ■ Цвет белый	Z013668 **835,–**	№ заказа **евро**
③ **Комплект подключений для подставного емкостного водонагревателя с соединительными трубопроводами** Для открытой и скрытой прокладки (должен входить в заказ).	7510285 **197,–**	№ заказа **евро**
По выбору		
Анод с электропитанием ■ Техническое обслуживание не требуется. ■ Вместо имеющегося в комплекте поставки магниевого анода	7265008 **350,–**	№ заказа **евро**
Термометр Для монтажа в теплоизоляции или во фронтальной панели облицовки.	7595765 **17,–**	№ заказа **евро**
Блок предохранительных устройств согласно DIN 1988 (DN 15) Для открытой прокладки ■ Мембранный предохранительный клапан 10 бар (1 МПа)	7180097 **166,–**	№ заказа **евро**
Комплект приемной воронки ■ Приемная воронка с сифоном	7459591 **33,–**	№ заказа **евро**
Приспособление для переноски Для облегчения подачи всех вертикальных емкостных водонагревателей на место установки ■ С теплоизоляцией из жесткого пенополиуретана ■ Объемом до 300 литров	7262751 **106,–**	№ заказа **евро** MG N

VITODENS 100-W

Принадлежности для газового одноконтурного водогрейного котла с приставным Vitocell 100-W (160, 200 или 300 литров, цвет белый) из стали, с внутренним **эмалевым покрытием Ceraprotect**

Схема системы

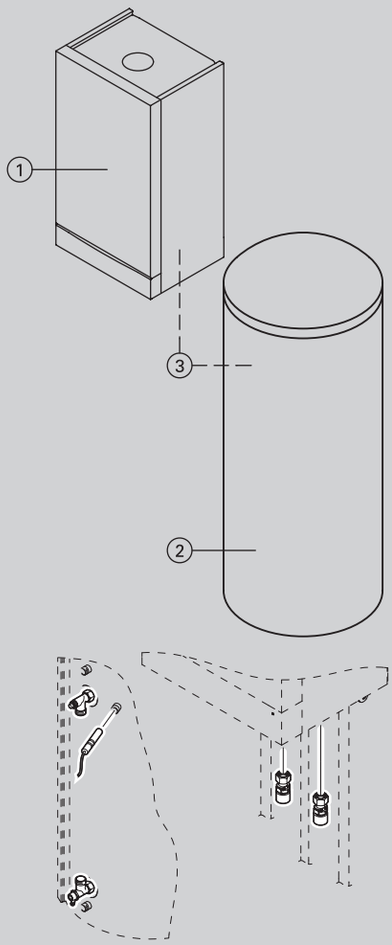

		MG W
① **Vitodens**		
② **Vitocell 100-W, тип CVA** Приставной емкостный водонагреватель ■ Объем 160 литров ■ Из стали, с внутренним эмалевым покрытием Ceraprotect ■ Стандартная теплоизоляция ■ Цвет белый	Z002358 **798,–**	№ заказа **евро**
Vitocell 100-W, тип CVA Приставной емкостный водонагреватель ■ Объем 200 литров ■ Из стали, с внутренним эмалевым покрытием Ceraprotect ■ Стандартная теплоизоляция ■ Цвет белый	Z002359 **823,–**	№ заказа **евро**
Vitocell 100-W, тип CVAA Приставной емкостный водонагреватель ■ Объем 300 литров ■ Из стали, с внутренним эмалевым покрытием Ceraprotect ■ Стандартная теплоизоляция ■ Цвет белый	Z013673 **1.056,–**	№ заказа **евро**
Vitocell 100-W, тип CVBB Приставной емкостный водонагреватель с двумя нагревательными спиралями ■ Объем 300 литров ■ Из стали, с внутренним эмалевым покрытием Ceraprotect ■ Стандартная теплоизоляция ■ Цвет белый	Z013675 **1.290,–**	№ заказа **евро**
или **Прочие емкостные водонагреватели** Согласно прайс-листу, регистр 17.		
③ **Комплект подключений для приставного емкостного водонагревателя с датчиком температуры, исполнение с резьбовыми подключениями** (Должен входить в заказ, емкостный водонагреватель устанавливается слева или справа от котла.)	7178349 **152,–**	№ заказа **евро**
Комплект подключений для приставного емкостного водонагревателя с датчиком температуры, исполнение подключениями под пайку (Должен входить в заказ, емкостный водонагреватель устанавливается слева или справа от котла.)	7178348 **152,–**	№ заказа **евро**
По выбору		
Анод с электропитанием ■ Техническое обслуживание не требуется. ■ Вместо имеющегося в комплекте поставки магниевого анода	7265008 **350,–**	№ заказа **евро**
Термометр Для монтажа в теплоизоляции или во фронтальной панели облицовки.	7595765 **17,–**	№ заказа **евро**

7.1

5784403

Принадлежности для газового одноконтурного водогрейного котла с приставным Vitocell 100-W (160, 200 или 300 литров, цвет белый) из стали, с внутренним **эмалевым покрытием Ceraprotect**

Схема системы			MG W
	Блок предохранительных устройств по DIN 1988 (DN 15, R 3/4) ■ Мембранный предохранительный клапан 10 бар (1 МПа) ■ Запорный клапан ■ Обратный клапан и контрольный штуцер ■ Манометр	7219722 **178,–**	№ заказа **евро**
	Блок предохранительных устройств согласно DIN 1988 (DN 20, R 1) ■ Мембранный предохранительный клапан 10 бар (1 МПа) ■ Запорный клапан ■ Обратный клапан и контрольный штуцер ■ Штуцер для подключения манометра	7180662 **178,–**	№ заказа **евро**
	Комплект приемной воронки ■ Приемная воронка с сифоном	7459591 **33,–**	№ заказа **евро**
	Приспособление для переноски Для облегчения подачи всех вертикальных емкостных водонагревателей на место установки ■ С теплоизоляцией из жесткого пенополиуретана ■ Объемом до 300 литров	7262751 **106,–**	№ заказа **евро** MG N

Настенный газовый конденсационный котел
1,8 - 35,0 кВт

10 лет гарантии

на все теплообменники из специальной стали для жидкотопливных/ газовых конденсационных котлов мощностью до 150 кВт

Vitodens 200-W

Тип B2HB/B2KB

Настенный газовый конденсационный котел,
с модулируемой цилиндрической горелкой MatriX, для режима работы с забором воздуха для горения извне или из помещения установки.

Для работы на природном и сжиженном газе

Допустимое рабочее давление водогрейного котла 3 бар (0,3 МПа)

Допустимое рабочее давление соответствующих емкостных водонагревателей 10 бар (1 МПа)

- Нормативный КПД: до 98 % (H_s)/109 % (H_i).
- Долговечность и эффективность благодаря использованию теплообменников Inox-Radial
- Модулируемая цилиндрическая горелка MatriX с длительным сроком службы благодаря использованию жаровой сетки MatriX из нержавеющей стали, стойкой к высоким температурным нагрузкам.
- Высокая степень комфорта при приготовлении горячей воды – все комбинированные котлы оснащены функцией постоянной готовности горячей воды.
- Экономичный энергоэффективный насос (соответствует классу энергопотребления A).
- Инновационная концепция управления с помощью цветного сенсорного дисплея с пояснительным текстом и ассистентом ввода в эксплуатацию.
- Диапазон модуляции до 1:19
- Регулятор сжигания Lambda Pro Control Plus для всех видов газа.
- Адаптация к длине дымовой трубы

5683604 8/2017

VITODENS 200-W

Газовый конденсационный одноконтурный котел
для режима работы с забором воздуха для горения извне и из помещения установки
Отопительный контур **без** смесителя

Отопительная установка	Контроллер
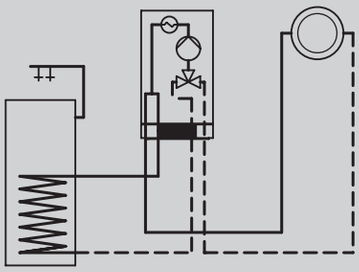 ■ 1 отопительный контур без смесителя	**Vitotronic 100** **Тип HC1B, для режима с постоянной температурой подачи** Для режима управления по температуре помещения, по выбору: **Vitotrol 100 (тип UTA)** № заказа 7170149 **евро 162,– MG W** **Vitotrol 100 (тип UTDB)** № заказа Z007694 **евро 194,– MG W** **Vitotrol 100 (тип UTDB-RF)** № заказа Z007695 **евро 360,– MG W**
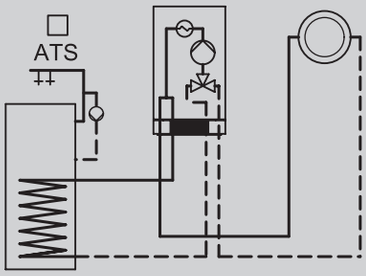 ■ 1 отопительный контур без смесителя ■ С или без циркуляционного насоса ГВС	**Vitotronic 200** **Тип HO2B/HO2C, для режима погодозависимой теплогенерации** С циркуляционным насосом ГВС: **Внутренний модуль расширения H1** № заказа 7498513 **евро 75,– MG W**

Устройства поставляются предварительно настроенными для работы на природном газе. Переоборудование для работы на сжиженном газе выполняется на контроллере (комплект для перенастройки не требуется).

С помощью внутреннего модуля расширения H1 (принадлежность) также может быть выполнено подключение внешнего предохранительного электромагнитного клапана. Для блокировки внешнего вытяжного устройства вместо внутреннего модуля расширения H1 (№ заказа 7498513) необходим внутренний модуль расширения H2 (№ заказа 7498514).

7.3

Комплектация:

- Модулируемая цилиндрическая горелка MatriX с регулятором сжигания Lambda Pro-Control Plus
- Контроллер для постоянной температуры подачи или режима погодозависимой теплогенерации
- Энергоэффективный насос с регулируемой частотой вращения с 3-ходовым клапаном для подключения емкостного водонагревателя
- Расширительный бак (10 литров)
- Оборудован готовыми к подключению соединительными трубами и кабелями.
- Присоединительный элемент котла

Указание!
Для монтажа котла необходимо одновременно заказать **монтажное приспособление или комплект для монтажа под котлом со смесителем.**

► *Информацию о принадлежностях для подключения и приготовления горячей воды см. в разделе "Принадлежности".*

► *Данные о системе удаления продуктов сгорания см. в регистре 7.6.*

5683604

Газовый конденсационный одноконтурный котел
для режима работы с забором воздуха для горения извне и из помещения установки
Отопительный контур **без** смесителя

Топливо	Диапазон номинальной тепловой мощности (кВт) при отоплении помещений и температуре теплоносителя 50/30 °C или 80/60 °C					MG W
	1,9 - 13,0 1,7 - 12,1	1,9 - 19,0 1,7 - 17,6	2,6 - 26,0 2,4 - 24,1	1,8 - 35,0 1,6 - 32,5		
Природный газ E (H) Сжиженный газ P	B2HB362 **2.054,–**	B2HB363 **2.312,–**	B2HB364 **2.452,–**	B2HB365 **2.691,–**		№ заказа **евро**
Природный газ E (H) Сжиженный газ P	B2HB366 **2.326,–**	B2HB367 **2.584,–**	B2HB368 **2.724,–**	B2HB369 **2.963,–**		№ заказа **евро**
Технические данные						
Длина	375	375	375	375		мм
Ширина	450	450	450	450		мм
Высота	800	800	800	800		мм
Масса	37	37	39	41		кг
Подключение системы удаления продуктов сгорания	60	60	60	60		Ø мм
Патрубок приточного воздуховода	100	100	100	100		Ø мм
Мощность при приготовлении горячей воды	16,0	17,2	23,7	31,7		кВт

Устройства прошли испытания и сертифицированы для работы на природном и сжиженном газе.

VITODENS 200-W

Газовый конденсационный одноконтурный котел
для режима работы с забором воздуха для горения извне и из помещения установки
Отопительный контур **со** смесителем

Отопительная установка	Контроллер
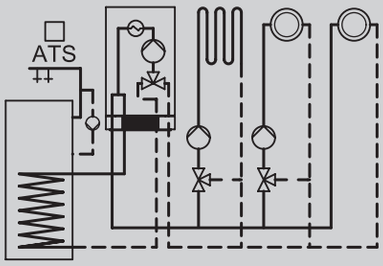 ■ 1 отопительный контур без смесителя ■ 1 или 2 отопительных контура со смесителем ■ С или без циркуляционного насоса ГВС	**Vitotronic 200** **Тип HO2B/HO2C, для режима погодозависимой теплогенерации** С возможностью подключения одного отопительного контура без смесителя и двух отопительных контуров со смесителем. Для каждого отопительного контура со смесителем необходимы принадлежности, по выбору:: **Комплект привода смесителя (монтаж на смесителе)** № заказа ZK02940 **евро 400,– MG W** **Блок управления приводом смесителя (настенный монтаж)** № заказа ZK02941 **евро 256,– MG W** **Комплект для монтажа под котлом со смесителем, см. раздел "Принадлежности".** С циркуляционным насосом ГВС: **Внутренний модуль расширения H1** № заказа 7498513 **евро 75,– MG W**
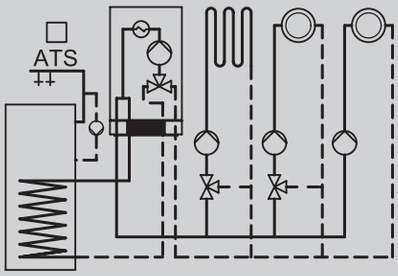 ■ 1 отопительный контур без смесителя с внешним насосом отопительного контура ■ 1 или 2 отопительных контура со смесителем ■ С или без циркуляционного насоса ГВС	**Vitotronic 200** **Тип HO2B/HO2C, для режима погодозависимой теплогенерации** С возможностью подключения одного отопительного контура без смесителя и двух отопительных контуров со смесителем. Для каждого отопительного контура со смесителем необходимы принадлежности, по выбору:: **Комплект привода смесителя (монтаж на смесителе)** № заказа ZK02940 **евро 400,– MG W** **Блок управления приводом смесителя (настенный монтаж)** № заказа ZK02941 **евро 256,– MG W** **Комплект для монтажа под котлом со смесителем, см. раздел "Принадлежности".** Без циркуляционного насоса ГВС: **Внутренний модуль расширения H1** № заказа 7498513 **евро 75,– MG W** С циркуляционным насосом ГВС: **Модуль расширения AM1** № заказа 7452092 **евро 110,– MG W**

Устройства поставляются предварительно настроенными для работы на природном газе. Переоборудование для работы на сжиженном газе выполняется на контроллере (комплект для перенастройки не требуется).

С помощью внутреннего модуля расширения H1 (принадлежность) также может быть выполнено подключение внешнего предохранительного электромагнитного клапана. Для блокировки внешнего вытяжного устройства вместо внутреннего модуля расширения H1 (№ заказа 7498513) необходим внутренний модуль расширения H2 (№ заказа 7498514).

Комплектация:

- Модулируемая цилиндрическая горелка MatriX с регулятором сжигания Lambda Pro-Control Plus
- Контроллер для постоянной температуры подачи или режима погодозависимой теплогенерации
- Энергоэффективный насос с регулируемой частотой вращения с 3-ходовым клапаном для подключения емкостного водонагревателя
- Расширительный бак (10 литров)
- Оборудован готовыми к подключению соединительными трубами и кабелями.
- Присоединительный элемент котла

Указание!
Для монтажа котла необходимо одновременно заказать **монтажное приспособление или комплект для монтажа под котлом со смесителем.**

► *Информацию о принадлежностях для подключения и приготовления горячей воды см. в разделе "Принадлежности".*

► *Данные о системе удаления продуктов сгорания см. в регистре 7.6.*

Газовый конденсационный одноконтурный котел
для режима работы с забором воздуха для горения извне и из помещения установки
Отопительный контур **со** смесителем

Топливо	Диапазон номинальной тепловой мощности (кВт) при отоплении помещений и температуре теплоносителя 50/30 °C или 80/60 °C					MG W
	1,9 - 13,0 1,7 - 12,1	1,9 - 19,0 1,7 - 17,6	2,6 - 26,0 2,4 - 24,1	1,8 - 35,0 1,6 - 32,5		
Природный газ E (H) Сжиженный газ P	B2HB366 **2.326,–**	B2HB367 **2.584,–**	B2HB368 **2.724,–**	B2HB369 **2.963,–**		№ заказа **евро**
Природный газ E (H) Сжиженный газ P	B2HB366 **2.326,–**	B2HB367 **2.584,–**	B2HB368 **2.724,–**	B2HB369 **2.963,–**		№ заказа **евро**
Технические данные						
Длина	375	375	375	375		мм
Ширина	450	450	450	450		мм
Высота	800	800	800	800		мм
Масса	37	37	39	41		кг
Подключение системы удаления продуктов сгорания	60	60	60	60		Ø мм
Патрубок приточного воздуховода	100	100	100	100		Ø мм
Мощность при приготовлении горячей воды	16,0	17,2	23,7	31,7		кВт

Устройства прошли испытания и сертифицированы для работы на природном и сжиженном газе.

VITODENS 200-W

Газовый конденсационный одноконтурный котел
для режима работы с забором воздуха для горения извне и из помещения установки
Отопительный контур **со** смесителем

Отопительная установка	Контроллер
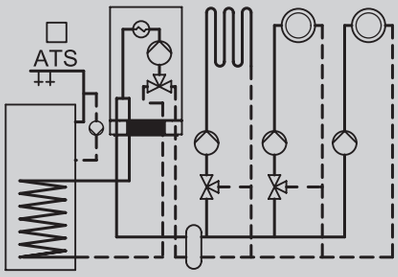 ■ 1 отопительный контур без смесителя с внешним насосом отопительного контура ■ 1 или 2 отопительных контура со смесителем ■ С гидравлическим разделителем ■ С или без циркуляционного насоса ГВС	**Vitotronic 200** **Тип HO2B/HO2C, для режима погодозависимой теплогенерации** С возможностью подключения одного отопительного контура без смесителя и двух отопительных контуров со смесителем. Для каждого отопительного контура со смесителем необходимы принадлежности, по выбору: **Комплект привода смесителя (монтаж на смесителе)** № заказа ZK02940 **евро 400,– MG W** **Блок управления приводом смесителя (настенный монтаж)** № заказа ZK02941 **евро 256,– MG W** **Погружной датчик температуры (для гидравлического разделителя)** № заказа 7179488 **евро 79,– MG W** Без циркуляционного насоса ГВС: **Внутренний модуль расширения H1** № заказа 7498513 **евро 75,– MG W** С циркуляционным насосом ГВС: **Модуль расширения AM1** № заказа 7452092 **евро 110,– MG W**

Устройства поставляются предварительно настроенными для работы на природном газе. Переоборудование для работы на сжиженном газе выполняется на контроллере (комплект для перенастройки не требуется).

С помощью внутреннего модуля расширения H1 (принадлежность) также может быть выполнено подключение внешнего предохранительного электромагнитного клапана. Для блокировки внешнего вытяжного устройства вместо внутреннего модуля расширения H1 (№ заказа 7498513) необходим внутренний модуль расширения H2 (№ заказа 7498514).

Комплектация:

- Модулируемая цилиндрическая горелка MatriX с регулятором сжигания Lambda Pro-Control Plus
- Контроллер для постоянной температуры подачи или режима погодозависимой теплогенерации
- Энергоэффективный насос с регулируемой частотой вращения с 3-ходовым клапаном для подключения емкостного водонагревателя
- Расширительный бак (10 литров)
- Оборудован готовыми к подключению соединительными трубами и кабелями.
- Присоединительный элемент котла

Указание!
Для монтажа котла необходимо одновременно заказать **монтажное приспособление или комплект для монтажа под котлом со смесителем.**

► *Информацию о принадлежностях для подключения и приготовления горячей воды см. в разделе "Принадлежности".*

► *Данные о системе удаления продуктов сгорания см. в регистре 7.6.*

Газовый конденсационный одноконтурный котел
для режима работы с забором воздуха для горения извне и из помещения установки
Отопительный контур **со** смесителем

	Топливо	Диапазон номинальной тепловой мощности (кВт) при отоплении помещений и температуре теплоносителя 50/30 °C или 80/60 °C					MG W
		1,9 - 13,0 1,7 - 12,1	1,9 - 19,0 1,7 - 17,6	2,6 - 26,0 2,4 - 24,1	1,8 - 35,0 1,6 - 32,5		
	Природный газ E (H) Сжиженный газ P	B2HB366 **2.326,–**	B2HB367 **2.584,–**	B2HB368 **2.724,–**	B2HB369 **2.963,–**		№ заказа **евро**
	Технические данные						
	Длина	375	375	375	375		мм
	Ширина	450	450	450	450		мм
	Высота	800	800	800	800		мм
	Масса	37	37	39	41		кг
	Подключение системы удаления продуктов сгорания	60	60	60	60		Ø мм
	Патрубок приточного воздуховода	100	100	100	100		Ø мм
	Мощность при приготовлении горячей воды	16,0	17,2	23,7	31,7		кВт

Устройства прошли испытания и сертифицированы для работы на природном и сжиженном газе.

VITODENS 200-W

Газовый конденсационный комбинированный котел
для режима работы с забором воздуха для горения извне и из помещения установки
Отопительный контур **без** смесителя

Отопительная установка	Контроллер
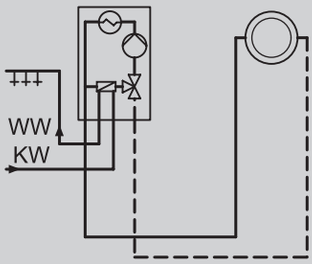 ■ 1 отопительный контур без смесителя	**Vitotronic 100** **Тип HC1B, для режима с постоянной температурой подачи** Для режима управления по температуре помещения, по выбору: **Vitotrol 100 (тип UTA)** № заказа 7170149 **евро 162,– MG W** **Vitotrol 100 (тип UTDB)** № заказа Z007694 **евро 194,– MG W** **Vitotrol 100 (тип UTDB-RF)** № заказа Z007695 **евро 360,– MG W**
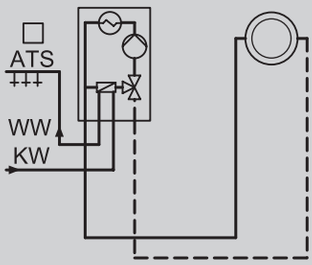 ■ 1 отопительный контур без смесителя	**Vitotronic 200** **Тип HO2B/HO2C, для режима погодозависимой теплогенерации**

Устройства поставляются предварительно настроенными для работы на природном газе. Переоборудование для работы на сжиженном газе выполняется на контроллере (комплект для перенастройки не требуется).

С помощью внутреннего модуля расширения H1 (принадлежность) также может быть выполнено подключение внешнего предохранительного электромагнитного клапана. Для блокировки внешнего вытяжного устройства вместо внутреннего модуля расширения H1 (№ заказа 7498513) необходим внутренний модуль расширения H2 (№ заказа 7498514).

Комплектация:

- Модулируемая цилиндрическая горелка MatriX с регулятором сжигания Lambda Pro-Control Plus
- Встроенная функция приготовления горячей воды (комфортный режим)
- Контроллер для постоянной температуры подачи или режима погодозависимой теплогенерации
- Энергоэффективный насос с регулируемой частотой вращения с 3-ходовым клапаном
- Расширительный бак (10 литров)
- Оборудован готовыми к подключению соединительными трубами и кабелями.
- Присоединительный элемент котла

Указание!
Для монтажа котла необходимо одновременно заказать **монтажное приспособление или комплект для монтажа под котлом со смесителем.**

► *Информацию о принадлежностях для подключения и приготовления горячей воды см. в разделе "Принадлежности".*

► *Данные о системе удаления продуктов сгорания см. в регистре 7.6.*

Газовый конденсационный комбинированный котел
для режима работы с забором воздуха для горения извне и из помещения установки
Отопительный контур **без** смесителя

	Топливо	Диапазон номинальной тепловой мощности (кВт) при отоплении помещений и температуре теплоносителя 50/30 °C или 80/60 °C			MG W
		2,6 - 26,0 2,4 - 24,1	1,8 - 35,0 1,6 - 32,5		
	Природный газ E (H) Сжиженный газ P	B2KB063 **3.040,–**	B2KB064 **3.310,–**		№ заказа **евро**
	Природный газ E (H) Сжиженный газ P	B2KB065 **3.312,–**	B2KB066 **3.582,–**		№ заказа **евро**
	Технические данные				
	Длина	375	375		мм
	Ширина	450	450		мм
	Высота	800	800		мм
	Масса	40	45		кг
	Подключение системы удаления продуктов сгорания	60	60		Ø мм
	Патрубок приточного воздуховода	100	100		Ø мм
	Мощность при приготовлении горячей воды	29,3	33,5		кВт

Устройства прошли испытания и сертифицированы для работы на природном и сжиженном газе.

VITODENS 200-W

Газовый конденсационный комбинированный котел
для режима работы с забором воздуха для горения извне и из помещения установки
Отопительный контур **со** смесителем

Отопительная установка	Контроллер
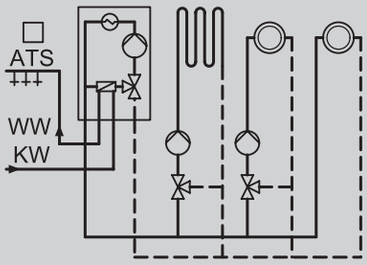 ■ 1 отопительный контур без смесителя ■ 1 или 2 отопительных контура со смесителем	**Vitotronic 200** **Тип HO2B/HO2C, для режима погодозависимой теплогенерации** С возможностью подключения одного отопительного контура без смесителя и двух отопительных контуров со смесителем. Для каждого отопительного контура со смесителем необходимы принадлежности, по выбору: **Комплект привода смесителя (монтаж на смесителе)** № заказа ZK02940 **евро 400,– MG W** **Блок управления приводом смесителя (настенный монтаж)** № заказа ZK02941 **евро 256,– MG W** **Комплект для монтажа под котлом со смесителем, см. раздел "Принадлежности".**
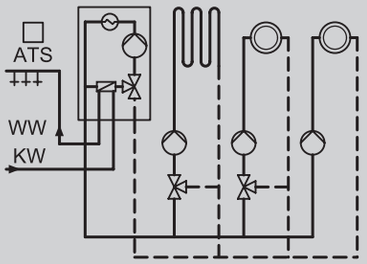 ■ 1 отопительный контур без смесителя с внешним насосом отопительного контура ■ 1 или 2 отопительных контура со смесителем	**Vitotronic 200** **Тип HO2B/HO2C, для режима погодозависимой теплогенерации** С возможностью подключения одного отопительного контура без смесителя и двух отопительных контуров со смесителем. Для каждого отопительного контура со смесителем необходимы принадлежности, по выбору: **Комплект привода смесителя (монтаж на смесителе)** № заказа ZK02940 **евро 400,– MG W** **Блок управления приводом смесителя (настенный монтаж)** № заказа ZK02941 **евро 256,– MG W** **Комплект для монтажа под котлом со смесителем, см. раздел "Принадлежности".** **Внутренний модуль расширения H1** № заказа 7498513 **евро 75,– MG W**

Устройства поставляются предварительно настроенными для работы на природном газе. Переоборудование для работы на сжиженном газе выполняется на контроллере (комплект для перенастройки не требуется).

С помощью внутреннего модуля расширения H1 (принадлежность) также может быть выполнено подключение внешнего предохранительного электромагнитного клапана. Для блокировки внешнего вытяжного устройства вместо внутреннего модуля расширения H1 (№ заказа 7498513) необходим внутренний модуль расширения H2 (№ заказа 7498514).

Комплектация:

- Модулируемая цилиндрическая горелка MatriX с регулятором сжигания Lambda Pro-Control Plus
- Встроенная функция приготовления горячей воды (комфортный режим)
- Контроллер для постоянной температуры подачи или режима погодозависимой теплогенерации
- Энергоэффективный насос с регулируемой частотой вращения с 3-ходовым клапаном
- Расширительный бак (10 литров)
- Оборудован готовыми к подключению соединительными трубами и кабелями.
- Присоединительный элемент котла

Указание!
Для монтажа котла необходимо одновременно заказать **монтажное приспособление или комплект для монтажа под котлом со смесителем.**

► *Информацию о принадлежностях для подключения и приготовления горячей воды см. в разделе "Принадлежности".*

► *Данные о системе удаления продуктов сгорания см. в регистре 7.6.*

Газовый конденсационный комбинированный котел
для режима работы с забором воздуха для горения извне и из помещения установки
Отопительный контур **со** смесителем

	Топливо	Диапазон номинальной тепловой мощности (кВт) при отоплении помещений и температуре теплоносителя 50/30 °C или 80/60 °C			MG W
		2,6 - 26,0 2,4 - 24,1	1,8 - 35,0 1,6 - 32,5		
	Природный газ E (H) Сжиженный газ P	B2KB065 **3.312,–**	B2KB066 **3.582,–**		№ заказа **евро**
	Природный газ E (H) Сжиженный газ P	B2KB065 **3.312,–**	B2KB066 **3.582,–**		№ заказа **евро**
	Технические данные				
	Длина	375	375		мм
	Ширина	450	450		мм
	Высота	800	800		мм
	Масса	40	45		кг
	Подключение системы удаления продуктов сгорания	60	60		Ø мм
	Патрубок приточного воздуховода	100	100		Ø мм
	Мощность при приготовлении горячей воды	29,3	33,5		кВт

Устройства прошли испытания и сертифицированы для работы на природном и сжиженном газе.

VITODENS 200-W

Газовый конденсационный комбинированный котел
для режима работы с забором воздуха для горения извне и из помещения установки
Отопительный контур **со** смесителем

Отопительная установка	Контроллер

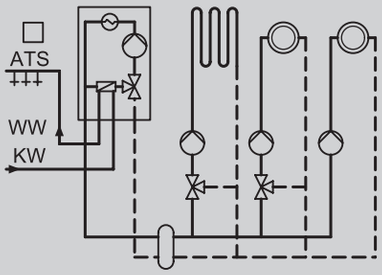

- 1 отопительный контур без смесителя с внешним насосом отопительного контура
- 1 или 2 отопительных контура со смесителем
- С гидравлическим разделителем

Vitotronic 200
Тип HO2B/HO2C, для режима погодозависимой теплогенерации

С возможностью подключения одного отопительного контура без смесителя и двух отопительных контуров со смесителем.
Для каждого отопительного контура со смесителем необходимы принадлежности, по выбору:

Комплект привода смесителя (монтаж на смесителе)
№ заказа ZK02940 **евро 400,– MG W**

Блок управления приводом смесителя (настенный монтаж)
№ заказа ZK02941 **евро 256,– MG W**

Погружной датчик температуры (для гидравлического разделителя)
№ заказа 7179488 **евро 79,– MG W**

Внутренний модуль расширения H1
№ заказа 7498513 **евро 75,– MG W**

Устройства поставляются предварительно настроенными для работы на природном газе. Переоборудование для работы на сжиженном газе выполняется на контроллере (комплект для перенастройки не требуется).

С помощью внутреннего модуля расширения H1 (принадлежность) также может быть выполнено подключение внешнего предохранительного электромагнитного клапана. Для блокировки внешнего вытяжного устройства вместо внутреннего модуля расширения H1 (№ заказа 7498513) необходим внутренний модуль расширения H2 (№ заказа 7498514).

Комплектация:

- Модулируемая цилиндрическая горелка MatriX с регулятором сжигания Lambda Pro-Control Plus
- Встроенная функция приготовления горячей воды (комфортный режим)
- Контроллер для постоянной температуры подачи или режима погодозависимой теплогенерации
- Энергоэффективный насос с регулируемой частотой вращения с 3-ходовым клапаном
- Расширительный бак (10 литров)
- Оборудован готовыми к подключению соединительными трубами и кабелями.
- Присоединительный элемент котла

Указание!
Для монтажа котла необходимо одновременно заказать **монтажное приспособление или комплект для монтажа под котлом со смесителем.**

► *Информацию о принадлежностях для подключения и приготовления горячей воды см. в разделе "Принадлежности".*
► *Данные о системе удаления продуктов сгорания см. в регистре 7.6.*

5683604

Газовый конденсационный комбинированный котел
для режима работы с забором воздуха для горения извне и из помещения установки
Отопительный контур **со** смесителем

Топливо	Диапазон номинальной тепловой мощности (кВт) при отоплении помещений и температуре теплоносителя 50/30 °C или 80/60 °C			MG W
	2,6 - 26,0 2,4 - 24,1	1,8 - 35,0 1,6 - 32,5		
Природный газ E (H) Сжиженный газ P	B2KB065 **3.312,–**	B2KB066 **3.582,–**		№ заказа **евро**
Технические данные				
Длина	375	375		мм
Ширина	450	450		мм
Высота	800	800		мм
Масса	40	45		кг
Подключение системы удаления продуктов сгорания	60	60		Ø мм
Патрубок приточного воздуховода	100	100		Ø мм
Мощность при приготовлении горячей воды	29,3	33,5		кВт

Устройства прошли испытания и сертифицированы для работы на природном и сжиженном газе.

Принадлежности

Отопительный контур

		MG W
Комплект для монтажа под котлом со смесителем для котла шириной 450 мм **Для газовых конденсационных одноконтурных котлов** Полнокомплектный узел для распределения тепла через один отопительный контур со смесителем и один отопительный контур без смесителя для монтажа под котлом. ■ Монтажное приспособление для открытой прокладки ■ Пластинчатый теплообменник для отделения от системы отопительного контура со смесителем ■ Энергоэффективный насос с регулируемой частотой вращения для отопительного контура со смесителем ■ 3-ходовой смеситель с электромотором ■ Блок управления смесителем, возможность обмена данными с Vitotronic 200 через шину KM ■ Регулируемый байпас ■ Датчик температуры подающей магистрали ■ Вентиль для регулировки объемного расхода обоих отопительных контуров ■ Крышка в дизайне котла Комплект для монтажа под котлом может использоваться только в сочетании с Vitotronic 200. Не используется в сочетании с подставным емкостным водонагревателем Vitocell 100-W. Для других случаев применения следует использовать комплект привода смесителя.	ZK02585 **1.720,–**	№ заказа **евро**
Комплект для монтажа под котлом со смесителем для котла шириной 450 мм **Для газовых конденсационных комбинированных котлов** Полнокомплектный узел для распределения тепла через один отопительный контур со смесителем и один отопительный контур без смесителя для монтажа под котлом. ■ Монтажное приспособление для открытой прокладки ■ Пластинчатый теплообменник для отделения от системы отопительного контура со смесителем ■ Энергоэффективный насос с регулируемой частотой вращения для отопительного контура со смесителем ■ 3-ходовой смеситель с электромотором ■ Блок управления смесителем, возможность обмена данными с Vitotronic 200 через шину KM ■ Регулируемый байпас ■ Датчик температуры подающей магистрали ■ Вентиль для регулировки объемного расхода обоих отопительных контуров ■ Крышка в дизайне котла Комплект для монтажа под котлом может использоваться только в сочетании с Vitotronic 200. Не используется в сочетании с подставным емкостным водонагревателем Vitocell 100-W. Для других случаев применения следует использовать комплект привода смесителя.	ZK02586 **1.707,–**	№ заказа **евро**
Расходомер Для индикации данных расхода отопительного контура без смесителя.	7438927 **86,–**	№ заказа **евро**
Накладной терморегулятор Ограничитель максимальной температуры для системы внутрипольного отопления. С соединительным кабелем (длиной 1,5 м).	7425493 **127,–**	№ заказа **евро**

Установки нейтрализации конденсата

		MG W
Устройство нейтрализации конденсата ■ Для конденсационных котлов мощностью до 35 кВт ■ С гранулированным заполнителем	7252666 **280,–**	№ заказа **евро**
Гранулированный заполнитель (2 × 1,3 кг)	9524670 **68,–**	№ заказа **евро**

Принадлежности

Установки для подъема конденсата

		MG W
Устройство подъема конденсата SI1800 Автоматическая установка для подъема конденсата с макс. высотой подъема 5 м вод. столба ■ Центробежный насос 230 В / 70 Вт ■ Сборный резервуар объемом 2 л ■ Напорный шланг 5 м ■ Обратный клапан ■ Аварийный контакт: переключающий контакт (без потенциала) 250 В/4 А (омическая нагрузка)	ZK02486 **187,–**	№ заказа **евро**

Принадлежности		
Газовые краны		MG W
Газовый проходной кран R ½ (для открытой прокладки) Со встроенным предохранительным клапаном, срабатывающим при превышении установленной температуры.	ZK01989 **55,–**	№ заказа **евро**
Газовый угловой кран R ½ (для скрытой прокладки) Со встроенным предохранительным клапаном, срабатывающим при превышении установленной температуры.	ZK01990 **41,–**	№ заказа **евро**
Датчики		MG W
Датчик угарного газа ■ Для аварийного отключения водогрейного котла в случае утечки окиси углерода. ■ Возможность использования для Vitodens 200-W, 222-W, 222-F и 242-F начиная с типа B2HB, B2KB, B2LB, B2TB, B2SB и B2UB.	ZK02193 **82,–**	№ заказа **евро**
Прочее		MG N
Комплект инструментов Для сервиса и технического обслуживания. Применим для всех котлов Vitodens и Vitopend пр-ва Viessmann. Чемоданчик для всех инструментов, необходимых для сервиса и технического обслуживания: отвертка, удлинитель и набор бит.	9537070 **59,–**	№ заказа **евро**
Адаптер для промывки пластинчатого теплообменника	7373005 **124,–**	№ заказа **евро**

► *Информацию о гидравлическом разделителе и насосной группе отопительного контура Divicon см. в разделе Vitodens 200-W мощностью от 45 кВт.*

Принадлежности	Варианты контроллеров			
	Vitotronic 100 Тип HC1B	Vitotronic 200 Тип HO2B/HO2C		
Контроллер для управления по температуре помещения				MG W
Vitotrol 100 (тип UTA) ■ Регулятор температуры помещения (работа от сетевого напряжения 230В) ■ Релейный выход (двухточечное регулирование) ■ С аналоговым таймером ■ Дневная программа	7170149 **162,–**	**–**		№ заказа **евро**
Vitotrol 100 (тип UTDB) ■ Регулятор температуры помещения ■ Релейный выход (двухточечное регулирование) ■ С управлением в режиме текстового меню ■ Цифровой таймер ■ Суточная и недельная программа ■ 3 предварительно настроенные временные программы, возможность индивидуальной настройки ■ Автономное электропитание (от батарей 3 В)	Z007694 **194,–**	**–**		№ заказа **евро**
Внешний модуль расширения H4 Модуль расширения для Vitotrol 100, тип UTDB, или комнатных термостатов на 24В для подключения с помощью низковольтного кабеля	7197227 **83,–**	**–**		№ заказа **евро**
Vitotrol 100 (тип UTDB-RF) ■ Регулятор температуры помещения со встроенным радиопередатчиком и отдельным приемником с релейным выходом (двухточечное регулирование) ■ С управлением в режиме текстового меню ■ Цифровой таймер ■ Суточная и недельная программа ■ 3 предварительно настроенные временные программы, возможность индивидуальной настройки ■ Регулятор температуры помещения с питанием от батарей 3 В, приемник с питанием от сети 230 В	Z007695 **360,–**	**–**		№ заказа **евро**
Устройства дистанционного управления				MG W
Vitotrol 200A (абонент шины KM) Настройка для одного отопительного контура: ■ Заданное значение температуры помещения и режим работы ■ Режим вечеринки и экономный режим ■ Дисплей для индикации значений наружной температуры и температуры помещения, а также режимов работы ■ Датчик температуры помещения для управления по температуре помещения (только для одного отопительного контура со смесителем) Если Vitotrol 200A используется для управления по температуре помещения, то устройство должно быть размещено в основном жилом помещении (типовом жилом помещении). *Макс. 2 Vitotrol на каждый Vitotronic.*	**–**	Z008341 **131,–**		№ заказа **евро**

7.3

5683604

Принадлежности	Варианты контроллеров			
	Vitotronic 100 Тип HC1B	Vitotronic 200 Тип HO2B/HO2C		
Устройства дистанционного управления				MG W
Vitotrol 300A (абонент шины KM) Настройки для одного, двух или трех отопительных контуров: ■ Заданное значение температуры помещения и пониженное заданное значение температуры помещения, температура воды в контуре ГВС, режимы работы и программа отпуска, а также режим вечеринки и экономный режим. ■ Временная программа для отопительных контуров, емкостного водонагревателя и циркуляционного насоса ГВС. ■ Дисплей с подсветкой для индикации значений наружной температуры, температуры помещения, режимов работы и текстовых сообщений. ■ Датчик температуры помещения для управления по температуре помещения (только для одного отопительного контура со смесителем) Если Vitotrol 300A используется для управления по температуре помещения, то устройство должно быть размещено в основном жилом помещении (типовом жилом помещении). Необходимо заказать датчик температуры помещения, № заказа 7438537, если Vitotrol 300A не может быть размещен в подходящем месте для измерения температуры помещения. *Макс. 2 Vitotrol на каждый Vitotronic.*	–	Z008342 **244,–**		№ заказа **евро**

Принадлежности	Варианты контроллеров			
	Vitotronic 100 Тип HC1B	Vitotronic 200 Тип HO2B/HO2C		
Датчики				**MG W**
Датчик температуры помещения (NTC 10 кОм) В корпусе для настенного монтажа. *В качестве дополнения к Vitotrol 300A* *Используется, если не удается установить Vitotrol 300A в подходящем месте для измерения температуры помещения.*	–	7438537 **71,–**		№ заказа **евро**
Погружной датчик температуры (NTC 10 кОм) ■ Для измерения температуры в погружной гильзе. ■ С соединительным кабелем (длина 5,8 м) и штекером.	7544848 **79,–**			№ заказа **евро**
Погружной датчик температуры (для гидравлического разделителя) Для измерения температуры в гидравлическом разделителе.	7179488 **79,–**			№ заказа **евро**
Прочее				**MG W**
Монтажная панель Для произвольного размещения панели управления контроллера Vitotronic снаружи устройства. ■ Крепежная панель ■ Заглушка ■ Соединительный кабель (5,0 м)	7299408 **92,–**	–		№ заказа **евро**

7.3

5683604

Принадлежности для контроллера

Принадлежности	Варианты контроллеров			
	Vitotronic 100 Тип HC1B	Vitotronic 200 Тип HO2B/HO2C		
Прочее				MG W
Концентратор шины KM Для подключения 2 - 9 приборов к шине KM.	7415028 **68,–**			№ заказа **евро**
Принадлежности для управления отопительным контуром				MG W
Комплект привода смесителя, с блоком управления (монтаж на смесителе) (абонент шины KM) Для одного отопительного контура со смесителем, с кабелями и штекерами. ■ Блок управления смесителем с электроприводом смесителя для смесителей Viessmann DN 20 - 50, R ½ - 1¼ (кроме фланцевых смесителей). ■ Датчик температуры подающей магистрали в виде накладного датчика (NTC 10 кОм), с соединительным кабелем (длина 2,0 м) и штекером. ■ Штекер насоса отопительного контура ■ Кабель подключения к сети и кабель шины KM со штекером	–	ZK02940 **400,–**		№ заказа **евро**
Блок управления приводом смесителя (настенный монтаж) (абонент шины KM) Для одного отопительного контура со смесителем, с кабелями и штекерами. ■ Электронная система управления для отдельно заказываемого электропривода. ■ Датчик температуры подающей магистрали в виде накладного датчика (NTC 10 кОм), с соединительным кабелем (длина 5,8 м) и штекером. ■ Штекер для насоса отопительного контура и электропривода. ■ Кабель подключения к сети и кабель шины KM со штекером	–	ZK02941 **256,–**		№ заказа **евро**
Погружной терморегулятор Термостатный ограничитель максимальной температуры для системы внутрипольного отопления. ■ С соединительным кабелем (длина 4,2 м) и штекером ■ С погружной гильзой R ½, длина 200 мм, из нержавеющей стали	–	7151728 **176,–**		№ заказа **евро**
Накладной терморегулятор Термостатный ограничитель максимальной температуры для системы внутрипольного отопления. С соединительным кабелем (длина 4,2 м) и штекером.	–	7151729 **138,–**		№ заказа **евро**

Указание!
При использовании комплекта для монтажа под котлом со смесителем установка отдельного комплекта привода смесителя не требуется, см. раздел "Принадлежности отопительного контура".
► *Информацию о управлении дополнительными отопительными контурами и соединениях Vitotronic водогрейного котла с контроллером отопительного контура см. в регистре 18.*

Принадлежности	Варианты контроллеров		
	Vitotronic 100 Тип HC1B	Vitotronic 200 Тип HO2B/HO2C	
Приготовление горячей воды гелиоустановкой и поддержка отопления			MG W
Модуль управления гелиоустановкой, тип SM1 Модуль расширения функциональных возможностей в корпусе для настенного монтажа. Электронный контроллер с управлением по разности температур для бивалентного приготовления горячей воды и для поддержки отопления помещений гелиоколлекторами. ■ Расчет баланса энергии и диагностическая система ■ Управление и индикация производится с помощью контроллера Vitotronic. ■ Нагрев двух потребителей посредством одной коллекторной панели. ■ Вторая регулировка по разности температур ■ Термостатная функция для догрева или использования излишнего тепла ■ Регулировка частоты вращения насоса контура гелиоустановки с управлением импульсными пакетами или насоса контура гелиоустановки с входом широтно-импульсного управления (пр-ва фирмы Grundfos). ■ Возможность подавления догрева емкостного водонагревателя водогрейным котлом в зависимости от энергоотдачи гелиоустановки. ■ Подавление догрева отопления водогрейным котлом при поддержке отопления ■ Нагрев ступени предварительного нагрева гелиоустановкой (при использовании емкостных нагревателей объемом от 400 л). Дополнительно заказать погружной датчик температуры, № заказа 7544848 для реализации следующих функций: ■ Для переключения циркуляции в установках с 2 емкостными водонагревателями. ■ Для переключения обратной магистрали между теплогенератором и буферной емкостью отопительного контура. ■ Для нагрева дополнительных потребителей.	Z014470 **446,–**		№ заказа **евро**
Расширение функциональных возможностей			
С помощью указанных ниже принадлежностей возможно расширение функций встроенного Vitotronic. Внутренние модули расширения H1 или H2 встроены в Vitotronic и реализуют одну предохранительную функцию и одну дополнительную функцию каждый (см. описание). ■ Подключение внешнего предохранительного электромагнитного клапана может быть выполнено с помощью внутреннего модуля расширения H1. ■ Блокирование внешних вытяжных устройств может быть выполнено с помощью внутреннего модуля расширения H2. В контроллер Vitotronic может быть встроен только один внутренний модуль расширения. Если для отопительной установки потребуются дополнительные функции, то будет необходимо использование модулей расширения AM1 или EA1 (см. описание). Возможна комбинация одной пары внутреннего модуля расширения и дополнительного модуля расширения.			

Принадлежности для контроллера

Принадлежности	Варианты контроллеров		
	Vitotronic 100 Тип HC1B	Vitotronic 200 Тип HO2B/HO2C	
Расширение функциональных возможностей			MG W
Внутренний модуль расширения H1 Электронная плата для установки в контроллер. С помощью модуля расширения могут быть реализованы следующие функции: ■ Подключение внешнего защитного электромагнитного вентиля (сжиженный газ) а также, альтернативно, одна из следующих функций: ■ Подключение циркуляционного насоса ГВС (только для Vitotronic 200) ■ Подключение насоса отопительного контура (ступенчатого) для прямого отопительного контура ■ Подключение общего сигнала неисправности ■ Подключение насоса загрузки емкостного водонагревателя	7498513 **75,–**		№ заказа **евро**
Внутренний модуль расширения H2 Электронная плата для установки в контроллер. С помощью модуля расширения могут быть реализованы следующие функции: ■ Блокировка внешних вытяжных устройств а также, альтернативно, одна из следующих функций: ■ Подключение циркуляционного насоса ГВС (только для Vitotronic 200) ■ Подключение насоса отопительного контура (ступенчатого) для прямого отопительного контура ■ Подключение общего сигнала неисправности ■ Подключение насоса загрузки емкостного водонагревателя	7498514 **75,–**		№ заказа **евро**
Модуль расширения AM1 Модуль расширения функциональных возможностей в корпусе для настенного монтажа. Возможно управление макс. двумя следующими насосами: ■ Циркуляционный насос ГВС при использовании контроллера для погодозависимой теплогенерации ■ Насос загрузки водонагревателя в сочетании с отдельным емкостным водонагревателем ■ Насос (ступенчатый) для отопительного контура без смесителя	7452092 **110,–**		№ заказа **евро**
Модуль расширения EA1 Модуль расширения функциональных возможностей в корпусе для настенного монтажа. С помощью входов и выходов обеспечивается реализация до 5 функций: **1 аналоговый вход (0 - 10 В)** ■ Установка заданного значения температуры котловой воды **3 цифровых входа** ■ Внешнее переключение режима работы для отопительных контуров 1 - 3 при использовании контроллера для погодозависимой теплогенерации ■ Внешняя блокировка ■ Внешняя блокировка с общим сигналом неисправности ■ Внешний запрос минимальной температуры котловой воды ■ Сообщения о неисправностях ■ Кратковременная работа циркуляционного насоса ГВС (с контроллером для погодозависимой теплогенерации) **1 переключающий выход (беспотенциальное реле с переключающим контактом)** ■ Подача общего сигнала неисправности ■ Управление магистральным насосом на тепловой пункт ■ Управление циркуляционным насосом ГВС при использовании контроллера для погодозависимой теплогенерации	7452091 **179,–**		№ заказа **евро**

5683604

Принадлежности	Варианты контроллеров			
	Vitotronic 100 Тип HC1B	Vitotronic 200 Тип HO2B/HO2C		
Телекоммуникационная техника				MG Y
Vitocom 100, тип LAN1, с телекоммуникационным модулем Для дистанционного управления отопительными установками через Интернет и IP-сети (LAN) с использованием DSL-маршрутизатора. Компактное устройство для настенного монтажа. ■ Для управления установкой с помощью **Vitotrol App** через сервер Vitodata. Для настройки режимов работы, заданных значений и временных программ для макс. 3 отопительных контуров одной отопительной установки. ■ Для управления установкой с помощью **Vitodata 100** для настройки режимов работы, заданных значений и временных программ во всех отопительных контурах отопительной установки. Комплект поставки: ■ Vitocom 100, тип LAN1, с разъемом LAN ■ Телекоммуникационный модуль для монтажа в подключенный контроллер Vitotronic ■ Соединительные кабели для LAN и телекоммуникационного модуля	–	Z011224 **293,–**		№ заказа **евро**
Vitocom 100, тип GSM2 Для дистанционного контроля и дистанционного управления отопительной установкой через мобильные телефонные сети GSM. ■ Для передачи сообщений и настройки режимов работы с помощью SMS-сообщений. Компактное устройство для настенного монтажа. Комплект поставки: ■ Vitocom 100, Тур GSM2 со встроенным GSM-модемом ■ Соединительный кабель с быстроразъемными соединениями Rast 5 для подключения к шине KM-BUS контроллера ■ Антенна мобильной радиосвязи	Z011396 **296,–**			№ заказа **евро**

7.3

5683604

Принадлежности для контроллера

Принадлежности	Варианты контроллеров			
	Vitotronic 100 Тип HC1B	Vitotronic 200 Тип HO2B/HO2C		
Телекоммуникационная техника				MG W
Соединительный кабель LON для обмена данными между контроллерами ■ Длина 7,0 метров (возможность удлинения с использованием еще одного кабеля). ■ Со штекерами RJ 45	–	7143495 **37,–**		№ заказа **евро**
Муфта LON, RJ 45 Для удлинения соединительного кабеля LON.	–	7143496 **23,–**		№ заказа **евро**
Соединительный штекер LON, RJ 45 Для подключения к кабелю заказчика для прокладки на расстояние свыше 14 м. 2 шт.	–	7199251 **49,–**		№ заказа **евро**
Телекоммуникационная техника				MG W
Розетка LON, RJ 45 Для прокладки кабеля заказчика (CAT 6) под штукатуркой или в кабельном канале, при **прокладке на расстояние свыше 14 метров** (соединение розетки LON с контроллером с помощью кабеля LON). 2 шт.	–	7171784 **58,–**		№ заказа **евро**
Оконечное сопротивление Для оконечной нагрузки системной шины на свободных концах должно быть установлено по одному оконечному сопротивлению. 2 шт.	–	7143497 **8,–**		№ заказа **евро**
Телекоммуникационный модуль LON Электронная плата для установки в контроллер для обмена данными через системную шину LON фирмы Viessmann.	–	7179113 **231,–**		№ заказа **евро**

Принадлежности для
- газового конденсационного комбинированного котла
- газового конденсационного одноконтурного котла **без** емкостного водонагревателя:

Схема системы

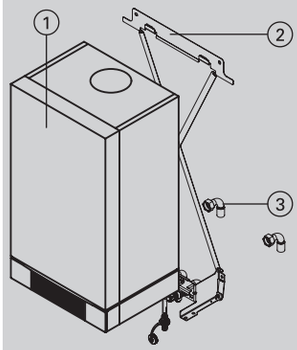

		MG W
① **Vitodens**		
② **Монтажное приспособление для открытой проводки** Для газового комбинированного водогрейного котла. ■ Крепежные элементы ■ Арматура ■ Газовый кран R ½ со встроенным предохранительным клапаном, срабатывающим при превышении установленной температуры	ZK02541 **214,–**	№ заказа **евро**
Монтажное приспособление для скрытой проводки Для газового комбинированного водогрейного котла. ■ Крепежные элементы ■ Арматура ■ Газовый кран R ½ со встроенным предохранительным клапаном, срабатывающим при превышении установленной температуры	ZK02543 **251,–**	№ заказа **евро**
Монтажное приспособление для открытой проводки Для газового одноконтурного водогрейного котла. ■ Крепежные элементы ■ Арматура ■ Газовый кран R ½ со встроенным предохранительным клапаном, срабатывающим при превышении установленной температуры	ZK02542 **206,–**	№ заказа **евро**
Монтажное приспособление для скрытой проводки Для газового одноконтурного водогрейного котла. ■ Крепежные элементы ■ Арматура ■ Газовый кран R ½ со встроенным предохранительным клапаном, срабатывающим при превышении установленной температуры	ZK02544 **236,–**	№ заказа **евро**
③ **Трубные колена для монтажного приспособления для открытой прокладки** Для газового одноконтурного водогрейного котла	ZK02590 **20,–**	№ заказа **евро**
Трубные колена для монтажного приспособления для открытой прокладки Для газового комбинированного водогрейного котла	ZK02589 **32,–**	№ заказа **евро**
По выбору		
Заглущки для выходов к водонагревателю Для газового одноконтурного водогрейного котла. Для закрытия подающей и обратной магистрали емкостного водонагревателя при эксплуатации без емкостного водонагревателя.	ZK02164 **7,–**	№ заказа **евро**
Блок предохранительных устройств по DIN 1988 (DN 15, R 3/4) ■ Мембранный предохранительный клапан 10 бар (1 МПа) ■ Запорный кран ■ Обратный клапан и контрольный штуцер ■ Манометр	7219722 **178,–**	№ заказа **евро**
Комплект приемной воронки ■ Приемная воронка с сифоном	7459591 **33,–**	№ заказа **евро**

VITODENS 200-W

Принадлежности для газового конденсационного одноконтурного котла
с подставным Vitocell 100-W (объем 120 и 150 литров)
из стали, с внутренним **эмалевым покрытием Ceraprotect**

Схема системы

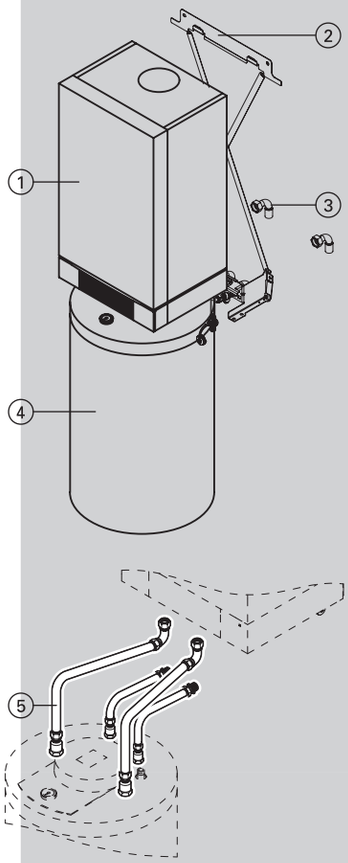

		MG W
① **Vitodens**		
② **Монтажное приспособление для открытой проводки** Для газового одноконтурного водогрейного котла. ■ Крепежные элементы ■ Арматура ■ Газовый кран R ½ со встроенным предохранительным клапаном, срабатывающим при превышении установленной температуры	ZK02542 **206,–**	№ заказа **евро**
Монтажное приспособление для скрытой проводки Для газового одноконтурного водогрейного котла. ■ Крепежные элементы ■ Арматура ■ Газовый кран R ½ со встроенным предохранительным клапаном, срабатывающим при превышении установленной температуры	ZK02544 **236,–**	№ заказа **евро**
③ **Трубные колена для монтажного приспособления для открытой прокладки** Для газового одноконтурного водогрейного котла	ZK02590 **20,–**	№ заказа **евро**
④ **Vitocell 100-W, тип CUGA** Подставной емкостный водонагреватель, с внутренним нагревом ■ Объем 120 л ■ Стальной, с внутренним эмалевым покрытием "Ceraprotect" ■ Стандартная теплоизоляция ■ Белого цвета	Z013667 **777,–**	№ заказа **евро**
Vitocell 100-W, тип CUGA Подставной емкостный водонагреватель, с внутренним нагревом ■ Объем 150 л ■ Стальной, с внутренним эмалевым покрытием "Ceraprotect" ■ Стандартная теплоизоляция ■ Белого цвета	Z013668 **835,–**	№ заказа **евро**
⑤ **Комплект подключений для подставного емкостного водонагревателя с соединительными трубопроводами** Для открытой и скрытой прокладки (должен входить в заказ).	7178347 **190,–**	№ заказа **евро**
По выбору		
Анод с электропитанием ■ Техническое обслуживание не требуется. ■ Вместо имеющегося в комплекте поставки магниевого анода.	7265008 **350,–**	№ заказа **евро**
Термометр Для монтажа в теплоизоляции или во фронтальной панели облицовки.	7595765 **17,–**	№ заказа **евро**
Блок предохранительных устройств согласно DIN 1988 (DN 15) Для открытой проводки. ■ Мембранный предохранительный клапан на 10 бар	7180097 **166,–**	№ заказа **евро**
Редукционный клапан (DN 15)	7180148 **76,–**	№ заказа **евро**
Комплект приемной воронки ■ Приемная воронка с сифоном	7459591 **33,–**	№ заказа **евро**
Приспособление для переноски Для облегчения подачи на место установки всех вертикальных емкостных водонагревателей ■ С теплоизоляцией из жесткого пенополиуретана ■ Объем до 300 л	7262751 **106,–**	№ заказа **евро** **MG N**

5683604

Принадлежности для газового конденсационного одноконтурного котла с приставным Vitocell 100-W (160, 200 или 300 литров, цвет белый) из стали, с внутренним **эмалевым покрытием Ceraprotect**

Схема системы

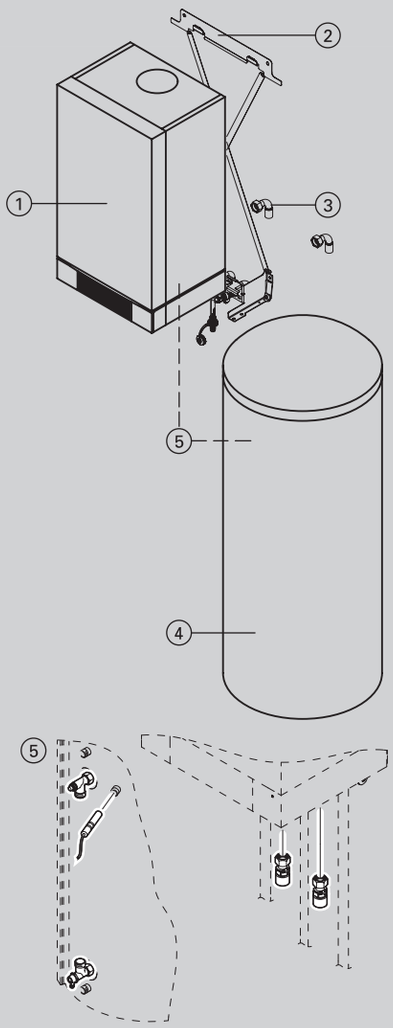

		MG W
① **Vitodens**		
② **Монтажное приспособление для открытой проводки** Для газового одноконтурного водогрейного котла. ■ Крепежные элементы ■ Арматура ■ Газовый кран R ½ со встроенным предохранительным клапаном, срабатывающим при превышении установленной температуры	ZK02542 **206,–**	№ заказа **евро**
Монтажное приспособление для скрытой проводки Для газового одноконтурного водогрейного котла. ■ Крепежные элементы ■ Арматура ■ Газовый кран R ½ со встроенным предохранительным клапаном, срабатывающим при превышении установленной температуры	ZK02544 **236,–**	№ заказа **евро**
③ **Трубные колена для монтажного приспособления для открытой прокладки** Для газового одноконтурного водогрейного котла	ZK02590 **20,–**	№ заказа **евро**
④ **Vitocell 100-W, тип CVA** Емкостный водонагреватель ■ Объем 160 литров ■ Из стали, с внутренним эмалевым покрытием Ceraprotect ■ Стандартная теплоизоляция ■ Белого цвета.	Z002358 **798,–**	№ заказа **евро**
Vitocell 100-W, тип CVA Емкостный водонагреватель ■ Объем 200 литров ■ Из стали, с внутренним эмалевым покрытием Ceraprotect ■ Стандартная теплоизоляция ■ Белого цвета.	Z002359 **823,–**	№ заказа **евро**
Vitocell 100-W, тип CVAA Емкостный водонагреватель ■ Объем 300 литров ■ Из стали, с внутренним эмалевым покрытием Ceraprotect ■ Стандартная теплоизоляция ■ Белого цвета.	Z013673 **1.056,–**	№ заказа **евро**

5683604

VITODENS 200-W

Принадлежности для газового конденсационного одноконтурного котла с приставным Vitocell 100-W (160, 200 или 300 литров, цвет белый) из стали, с внутренним **эмалевым покрытием Ceraprotect**

Схема системы			MG W
	⑤ **Комплект подключений для приставного емкостного водонагревателя, исполнение с резьбовыми подключениями** (Должен входить в заказ, емкостный водонагреватель устанавливается слева или справа от котла.)	7178349 **152,–**	№ заказа **евро**
	Комплект подключений для приставного емкостного водонагревателя, исполнение с подключениями под пайку (Должен входить в заказ, емкостный водонагреватель устанавливается слева или справа от котла.)	7178348 **152,–**	№ заказа **евро**
	По выбору		
	Анод с электропитанием ■ Техническое обслуживание не требуется. ■ Вместо имеющегося в комплекте поставки магниевого анода.	7265008 **350,–**	№ заказа **евро**
	Термометр Для монтажа в теплоизоляции или во фронтальной панели облицовки.	7595765 **17,–**	№ заказа **евро**
	Блок предохранительных устройств по DIN 1988 (DN 15, R 3/4) ■ Мембранный предохранительный клапан 10 бар (1 МПа) ■ Запорный кран ■ Обратный клапан и контрольный штуцер ■ Манометр ■ Объем водонагревателя до 200 л *Для открытой проводки.*	7219722 **178,–**	№ заказа **евро**
	Блок предохранительных устройств согласно DIN 1988 (DN 20, R 1) ■ Мембранный предохранительный клапан 10 бар (1 МПа) ■ Запорный кран ■ Обратный клапан и контрольный штуцер ■ Штуцер для подключения манометра ■ Объем водонагревателя от 300 до 1000 литров *Для открытой проводки.*	7180662 **178,–**	№ заказа **евро**
	Комплект приемной воронки ■ Приемная воронка с сифоном	7459591 **33,–**	№ заказа **евро**
	Приспособление для переноски Для облегчения подачи на место установки всех вертикальных емкостных водонагревателей ■ С теплоизоляцией из жесткого пенополиуретана ■ Объем до 300 л	7262751 **106,–**	№ заказа **евро** **MG N**

Принадлежности для газового конденсационного одноконтурного котла
с приставным Vitocell 300-W (160 или 200 литров, цвет белый)
из **специальной нержавеющей стали**

Схема системы

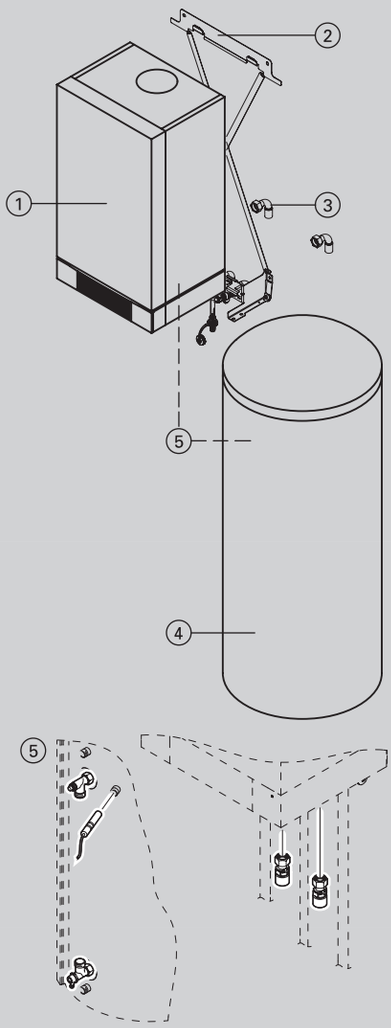

		MG W
① **Vitodens**		
② **Монтажное приспособление для открытой проводки** Для газового одноконтурного водогрейного котла. ■ Крепежные элементы ■ Арматура ■ Газовый кран R ½ со встроенным предохранительным клапаном, срабатывающим при превышении установленной температуры	ZK02542 **206,–**	№ заказа **евро**
Монтажное приспособление для скрытой проводки Для газового одноконтурного водогрейного котла. ■ Крепежные элементы ■ Арматура ■ Газовый кран R ½ со встроенным предохранительным клапаном, срабатывающим при превышении установленной температуры	ZK02544 **236,–**	№ заказа **евро**
③ **Трубные колена для монтажного приспособления для открытой прокладки** Для газового одноконтурного водогрейного котла	ZK02590 **20,–**	№ заказа **евро**
④ **Vitocell 300-W, тип EVIA-A** Приставной емкостный водонагреватель, с внутренним нагревом ■ Объем 160 л ■ Из нержавеющей стали ■ Энергоэффективная теплоизоляция ■ С термометром ■ Белого цвета	Z015298 **1.506,–**	№ заказа **евро**
Vitocell 300-W, тип EVIA-A Приставной емкостный водонагреватель, с внутренним нагревом ■ Объем 200 л ■ Из нержавеющей стали ■ Энергоэффективная теплоизоляция ■ С термометром ■ Белого цвета	Z015299 **1.553,–**	№ заказа **евро**
⑤ **Комплект подключений для приставного емкостного водонагревателя, исполнение с резьбовыми подключениями** (Должен входить в заказ, емкостный водонагреватель устанавливается слева или справа от котла.)	7178349 **152,–**	№ заказа **евро**
Комплект подключений для приставного емкостного водонагревателя, исполнение с подключениями под пайку (Должен входить в заказ, емкостный водонагреватель устанавливается слева или справа от котла.)	7178348 **152,–**	№ заказа **евро**
По выбору		
Блок предохранительных устройств по DIN 1988 (DN 15, R 3/4) ■ Мембранный предохранительный клапан 10 бар (1 МПа) ■ Запорный кран ■ Обратный клапан и контрольный штуцер ■ Манометр	7219722 **178,–**	№ заказа **евро**
Комплект приемной воронки ■ Приемная воронка с сифоном	7459591 **33,–**	№ заказа **евро**
Приспособление для переноски Для облегчения подачи на место установки всех вертикальных емкостных водонагревателей ■ С теплоизоляцией из жесткого пенополиуретана ■ Объем до 300 л	7262751 **106,–**	№ заказа **евро** **MG N**

VITODENS 200-W

Принадлежности для газового конденсационного одноконтурного котла
с приставным Vitocell 100-W (300 и 400 литров, цвет белый)
из стали, с **эмалевым покрытием Ceraprotect, для гелиоустановок**

Схема системы

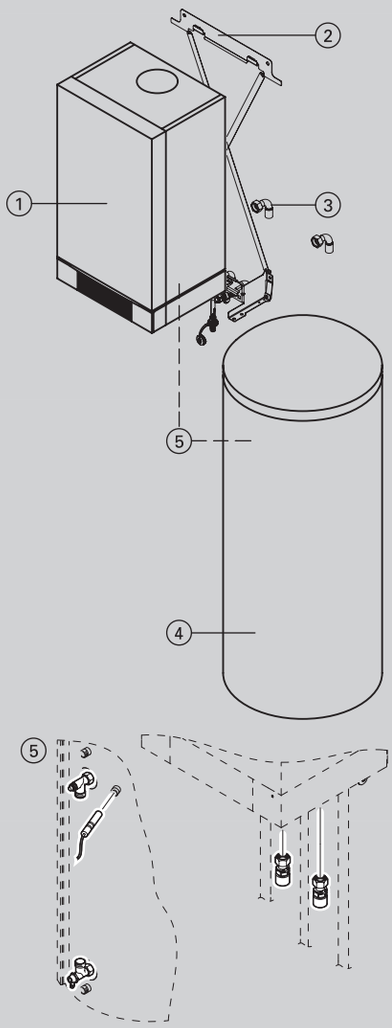

		MG W
① **Vitodens**		
② **Монтажное приспособление для открытой проводки** Для газового одноконтурного водогрейного котла. ■ Крепежные элементы ■ Арматура ■ Газовый кран R ½ со встроенным предохранительным клапаном, срабатывающим при превышении установленной температуры	ZK02542 **206,–**	№ заказа **евро**
Монтажное приспособление для скрытой проводки Для газового одноконтурного водогрейного котла. ■ Крепежные элементы ■ Арматура ■ Газовый кран R ½ со встроенным предохранительным клапаном, срабатывающим при превышении установленной температуры	ZK02544 **236,–**	№ заказа **евро**
③ **Трубные колена для монтажного приспособления для открытой прокладки** Для газового одноконтурного водогрейного котла	ZK02590 **20,–**	№ заказа **евро**
④ **Vitocell 100-W, тип CVBB** Емкостный водонагреватель с двумя нагревательными спиралями ■ Объем 300 литров ■ Из стали, с внутренним эмалевым покрытием Ceraprotect ■ Стандартная теплоизоляция Белого цвета.	Z013675 **1.290,–**	№ заказа **евро**
Vitocell 100-W, тип CVB Емкостный водонагреватель с двумя нагревательными спиралями ■ Объем 400 литров ■ Из стали, с внутренним эмалевым покрытием Ceraprotect ■ Стандартная теплоизоляция ■ Белого цвета.	Z005379 **1.706,–**	№ заказа **евро**
⑤ **Комплект подключений для приставного емкостного водонагревателя, исполнение с резьбовыми подключениями** (Должен входить в заказ, емкостный водонагреватель устанавливается слева или справа от котла.)	7178349 **152,–**	№ заказа **евро**
Комплект подключений для приставного емкостного водонагревателя, исполнение с подключениями под пайку (Должен входить в заказ, емкостный водонагреватель устанавливается слева или справа от котла.)	7178348 **152,–**	№ заказа **евро**
По выбору		
Анод с электропитанием ■ Техническое обслуживание не требуется. ■ Вместо имеющегося в комплекте поставки магниевого анода.	7265008 **350,–**	№ заказа **евро**
Термометр Для монтажа в теплоизоляции или во фронтальной панели облицовки.	7595765 **17,–**	№ заказа **евро**
Блок предохранительных устройств согласно DIN 1988 (DN 20, R 1) ■ Мембранный предохранительный клапан 10 бар (1 МПа) ■ Запорный кран ■ Обратный клапан и контрольный штуцер ■ Штуцер для подключения манометра *Для открытой проводки.*	7180662 **178,–**	№ заказа **евро**
Комплект приемной воронки ■ Приемная воронка с сифоном	7459591 **33,–**	№ заказа **евро**
Приспособление для переноски Для облегчения подачи на место установки всех вертикальных емкостных водонагревателей ■ С теплоизоляцией из жесткого пенополиуретана ■ Объем до 300 л	7262751 **106,–**	№ заказа **евро** **MG N**
Приспособление для переноски Для облегчения подачи на место установки всех вертикальных емкостных водонагревателей ■ Со **съемной** теплоизоляцией *Не для Vitocell 100-V, тип CVA/CVL, начиная от 750 л*	ZK01793 **197,–**	№ заказа **евро** **MG N**

7.3

5683604

Принадлежности
(в качестве альтернативы монтажному приспособлению)

Монтаж у стены		MG W
Пристенная монтажная рама для комбинированного котла (монтажная ширина 110 мм) Предназначена для установки котла у стенок облегченных конструкций или для произвольной установки в помещении. Исполнение с резьбовыми соединениями. ■ Арматура для комбинированного котла ■ Газовый кран R ½ со встроенным предохранительным клапаном, срабатывающим при превышении установленной температуры	ZK02591 **559,–**	№ заказа **евро**
Пристенная монтажная рама для одноконтурного котла (монтажная глубина 110 мм) Предназначена для установки котла у стенок облегченных конструкций или для произвольной установки в помещении. Исполнение с резьбовыми соединениями. ■ Арматура ■ Газовый кран R ½ со встроенным предохранительным клапаном, срабатывающим при превышении установленной температуры	ZK02592 **567,–**	№ заказа **евро**
Дополнительные потолочные опоры для пристенной монтажной рамы Для произвольной установки в помещении.	ZK02546 **81,–**	№ заказа **евро**

7.3

10 лет гарантии

на все теплообменники из специальной стали для жидкотопливных/газовых конденсационных котлов мощностью до 150 кВт

Настенный газовый конденсационный котел
12 - 150 кВт

Vitodens 200-W

Тур B2HA

Настенный газовый конденсационный котел,
с модулируемой цилиндрической горелкой MatriX, для режима работы с забором воздуха для горения извне или из помещения установки.

Для работы на природном и сжиженном газе

Допустимое рабочее давление
- Vitodens 200-W с 49 - 99 кВт = 4 бар (0,4 МПа)
- Vitodens 200-W с 120 - 150 кВт = 6 бар (0,4 МПа)

- Возможно каскадное подключение до 6 водогрейных котлов при мощности от 98 кВт до 594 кВт.
- Нормативный КПД: до 98 % (H_s)/109 % (H_i).
- Долговечность и эффективность благодаря использованию теплообменников Inox-Radial.
- Модулируемая цилиндрическая горелка MatriX с высоким сроком службы благодаря применению жаровой сетки MatriX из нержавеющей стали, стойкой к высоким температурным нагрузкам.
- Простой в использовании контроллер Vitotronic с текстовой и графической индикацией.
- Панель управления контроллера может монтироваться на настенной панели.
- Регулятор сгорания Lambda Pro Control для всех видов газа.
- Низкий уровень производимого шума благодаря низкой частоте вращения вентилятора.

8/2017
5829685

VITODENS 200-W

Газовый конденсационный одноконтурный котел - однокотловая установка
с забором воздуха для горения извне или из помещения установки

Отопительная установка	Контроллер
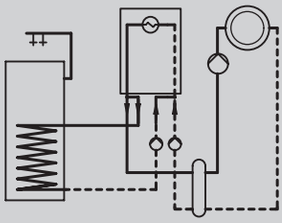 ■ 1 отопительный контур без смесителя с гидравлическим разделителем и внешним насосом отопительного контура	**Vitotronic 100** **Тип HC1B, для режима с постоянной температурой подачи** Для режима управления по температуре помещения, по выбору: **Vitotrol 100 (тип UTA)** № заказа 7170149 **162,–** **MG W** **Vitotrol 100 (тип UTDB)** № заказа Z007694 **194,– евро** **MG W** **Vitotrol 100 (тип UTDB-RF)** № заказа Z007695 **360,– евро** **MG W** **Внутренний модуль расширения H1** № заказа 7498513 **75,– евро** **MG W**
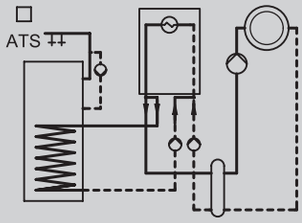 ■ 1 отопительный контур без смесителя с гидравлическим разделителем и внешним насосом отопительного контура ■ С или без циркуляционного насоса ГВС	**Vitotronic 200** **Тип HO1B, для режима погодозависимой теплогенерации** 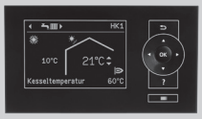 **Без** циркуляционного насоса ГВС: **Внутренний модуль расширения H1** № заказа 7498513 **75,– евро** **MG W** **С** циркуляционным насосом ГВС: **Модуль расширения AM1** № заказа 7452092 **110,– евро** **MG W**
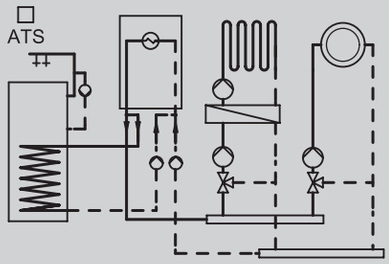 ■ 1 или 2 отопительных контура со смесителем и разделением отопительных контуров ■ С или без циркуляционного насоса ГВС	**Vitotronic 200** **Тип HO1B, для режима погодозависимой теплогенерации** С возможностью подключения одного отопительного контура без смесителя и двух отопительных контуров со смесителем. Для каждого **отопительного контура со смесителем** необходимы принадлежности: **Комплект привода смесителя, с блоком управления (монтаж на смесителе)** № заказа ZK02940 **400,– евро** **MG W** **Блок управления приводом смесителя (монтаж на стене)** № заказа ZK02941 **256,– евро** **MG W** **С** циркуляционным насосом ГВС: **Внутренний модуль расширения H1** № заказа 7498513 **75,– евро** **MG W**

Устройства поставляются предварительно настроенными для работы с природным газом. Переоборудование в пределах групп газа E/LL не требуется. Переоборудование для работы на сжиженном газе выполняется на газовой арматуре и контроллере (набор для перенастройки не требуется).
С помощью внутреннего модуля расширения H1 (принадлежность) также может быть выполнено подключение внешнего предохранительного электромагнитного клапана. Для блокировки внешнего вытяжного устройства вместо внутреннего модуля расширения H1 (№ заказа 7498513) необходим внутренний модуль расширения H2 (№ заказа 7498514).

Комплектация:

- Модулируемая горелка предварительного смешивания с регулятором сжигания Lambda Pro-Control
- Контроллер для постоянной температуры подачи или режима погодозависимой теплогенерации
- Присоединительный элемент котла

Указание!
Для монтажа котла **необходимо** заказать комплект подключения отопительного контура, см. раздел "Принадлежности".
► *Информацию о принадлежностях для подключения и приготовления горячей воды см. в разделе "Принадлежности".*
► *Информацию о системе удаления продуктов сгорания см. в регистре 7.6.*
► *Информацию о многокотловых установках см. в следующем разделе прайс-листа.*

Газовый конденсационный одноконтурный котел - однокотловая установка
с забором воздуха для горения извне или из помещения установки

Топливо	Диапазон номинальной тепловой мощности (кВт) при отоплении помещений и температуре теплоносителя 50/30 °C или 80/60 °C						MG W
	12 - 49 10,9 - 44,5	12 - 60 10,9 - 54,4	20 - 80 18,2 - 72,6	20 - 99 18,2 - 90,0	32 - 120 29,1 - 109,1	32 - 150 29,1 - 136	
Природный газ E (H) Сжиженный газ P	B2HAK06 **2.877,–**	B2HAK07 **3.341,–**	B2HAK08 **3.994,–**	B2HAK09 **4.805,–**	B2HAK10 **5.951,–**	B2HAK11 **6.900,–**	№ заказа **евро**
Природный газ E (H) Сжиженный газ P	B2HAK12 **3.149,–**	B2HAK13 **3.613,–**	B2HAK14 **4.266,–**	B2HAK15 **5.077,–**	B2HAK16 **6.223,–**	B2HAK17 **7.172,–**	№ заказа **евро**
Природный газ E (H) Сжиженный газ P	B2HAK12 **3.149,–**	B2HAK13 **3.613,–**	B2HAK14 **4.266,–**	B2HAK15 **5.077,–**	B2HAK16 **6.223,–**	B2HAK17 **7.172,–**	№ заказа **евро**

Технич. данные							
Длина	380	380	530	530	690	690	мм
Ширина	480	480	480	480	600	600	мм
Высота	850	850	850	850	900	900	мм
Масса	65	65	83	83	130	130	кг
Подключение системы удаления продуктов сгорания	80	80	100	100	100	100	Ø мм
Патрубок приточного воздуховода	125	125	150	150	150	150	Ø мм

Устройства прошли испытания и сертифицированы для работы на природном и сжиженном газе.

5829685

VITODENS 200-W

Газовый конденсационный одноконтурный котел - однокотловая установка
с забором воздуха для горения извне или из помещения установки

Отопительная установка	Контроллер

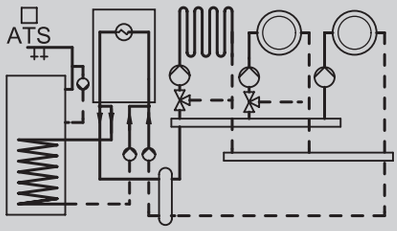

- 1 отопительный контур без смесителя с гидравлическим разделителем и внешним насосом отопительного контура
- 1 или 2 отопительных контура со смесителем
- С или без циркуляционного насоса ГВС

Vitotronic 200
Тип HO1B, для режима погодозависимой теплогенерации

С возможностью подключения одного отопительного контура без смесителя и двух отопительных контуров со смесителем.
Для каждого **отопительного контура со смесителем** необходимы принадлежности:
Комплект привода смесителя, с блоком управления (монтаж на смесителе)
№ заказа ZK02940 **400,– евро MG W**
Блок управления приводом смесителя (монтаж на стене)
№ заказа ZK02941 **256,– евро MG W**
Без циркуляционного насоса ГВС:
Внутренний модуль расширения H1
№ заказа 7498513 **75,– евро MG W**
С циркуляционным насосом ГВС:
Модуль расширения AM1
№ заказа 7452092 **110,– евро MG W**

Устройства поставляются предварительно настроенными для работы с природным газом. Переоборудование в пределах групп газа E/LL не требуется. Переоборудование для работы на сжиженном газе выполняется на газовой арматуре и контроллере (набор для перенастройки не требуется).
С помощью внутреннего модуля расширения H1 (принадлежность) также может быть выполнено подключение внешнего предохранительного электромагнитного клапана. Для блокировки внешнего вытяжного устройства вместо внутреннего модуля расширения H1 (№ заказа 7498513) необходим внутренний модуль расширения H2 (№ заказа 7498514).

Комплектация:

- Модулируемая горелка предварительного смешивания с регулятором сжигания Lambda Pro-Control
- Контроллер для постоянной температуры подачи или режима погодозависимой теплогенерации
- Присоединительный элемент котла

Указание!
Для монтажа котла **необходимо** заказать комплект подключения отопительного контура, см. раздел "Принадлежности".
► *Информацию о принадлежностях для подключения и приготовления горячей воды см. в разделе "Принадлежности".*
► *Информацию о системе удаления продуктов сгорания см. в регистре 7.6.*
► *Информацию о многокотловых установках см. в следующем разделе прайс-листа.*

Газовый конденсационный одноконтурный котел - однокотловая установка
с забором воздуха для горения извне или из помещения установки

Топливо	Диапазон номинальной тепловой мощности (кВт) при отоплении помещений и температуре теплоносителя 50/30 °C или 80/60 °C							MG W
	12 - 49 10,9 - 44,5	12 - 60 10,9 - 54,4	20 - 80 18,2 - 72,6	20 - 99 18,2 - 90,0	32 - 120 29,1 - 109,1	32 - 150 29,1 - 136		
Природный газ E (H) Сжиженный газ P	B2HAK12 **3.149,–**	B2HAK13 **3.613,–**	B2HAK14 **4.266,–**	B2HAK15 **5.077,–**	B2HAK16 **6.223,–**	B2HAK17 **7.172,–**		№ заказа **евро**
Технич. данные								
Длина	380	380	530	530	690	690		мм
Ширина	480	480	480	480	600	600		мм
Высота	850	850	850	850	900	900		мм
Масса	65	65	83	83	130	130		кг
Подключение системы удаления продуктов сгорания	80	80	100	100	100	100		Ø мм
Патрубок приточного воздуховода	125	125	150	150	150	150		Ø мм

Устройства прошли испытания и сертифицированы для работы на природном и сжиженном газе.

Принадлежности

Отопительный контур и емкостный водонагреватель (для Vitodens 200-W мощностью 49 и 60 кВт)

		MG W
Комплект подключения отопительного контура без насоса ■ Тройник с шаровым краном ■ Кран заполнения и опорожнения котла ■ Предохранительный клапан ■ Газовый проходной кран со встроенным предохранительным клапаном, срабатывающим при превышении установленной температуры. *Штекер 20 для подключения насоса отопительного контура должен быть заказан отдельно, см. регистр 18.*	7245738 **197,–**	№ заказа **евро**
Комплект подключения отопительного контура с энергоэффективным насосом ■ Тройник с шаровым краном ■ Обратный клапан ■ Кран заполнения и опорожнения котла ■ Теплоизоляция ■ Газовый проходной кран со встроенным предохранительным клапаном, срабатывающим при превышении установленной температуры. ■ Предохранительный клапан 4 бара ■ Энергоэффективный насос отопительного контура с регулируемой частотой вращения (соответствует классу энергопотребления A).	7501311 **811,–**	№ заказа **евро**
Комплект для подключения емкостного водонагревателя ■ Шаровой кран. ■ Обратный клапан. ■ Насос загрузки емкостного водонагревателя. ■ Датчик температуры емкостного водонагревателя (длина кабеля 3,75 м). *Возможность интеграции в теплоизоляцию "Комплекта подключения отопительного контура с насосом".*	ZK00657 **336,–**	№ заказа **евро**
Шаровой кран G 1¼ Необходим, если необходима установка насоса отопительного контура или насоса загрузки емкостного водонагревателя без опорожнения отопительной системы.	7247373 **49,–**	№ заказа **евро**

Отопительный контур и емкостный водонагреватель (для Vitodens 200-W мощностью 80 и 99 кВт)

		MG W
Комплект подключения отопительного контура с энергоэффективным насосом ■ Тройник с шаровым краном ■ Обратный клапан ■ Кран заполнения и опорожнения котла ■ Предохранительный клапан 4 бара ■ Газовый проходной кран со встроенным предохранительным клапаном, срабатывающим при превышении установленной температуры ■ Шаровой кран (2 шт.) ■ 2 переходника Ø 42 (обжимное резьбовое соединение) ■ Теплоизоляция ■ Энергоэффективный насос отопительного контура с регулируемой частотой вращения (соответствует классу энергопотребления A)	7501318 **1.098,–**	№ заказа **евро**

Принадлежности

Отопительный контур и емкостный водонагреватель (для Vitodens 200-W мощностью 80 и 99 кВт)

		MG W
Гидравлический разделитель Для объемного расхода до 8 м³/ч (учитывать инструкцию по проектированию). ■ Гидравлический разделитель со встроенной погружной гильзой (длина 50 мм) ■ Теплоизоляция ■ Погружной датчик температуры для гидравлического разделителя ■ Воздухоотводчик ■ 2 переходника Ø 42-G 1½	Z007743 **566,–**	№ заказа **евро**
Консоль для гидравлического разделителя Для напольного монтажа.	7346787 **98,–**	№ заказа **евро**
Консоль для гидравлического разделителя Для настенного монтажа.	7346788 **63,–**	№ заказа **евро**
Комплект подключения емкостного водонагревателя В комплекте: ■ Проставки подающей и обратной магистралей емкостного водонагревателя ■ Резьбовые соединения G 1 ¼ ■ Датчик температуры емкостного водонагревателя	7348934 **289,–**	№ заказа **евро**

Отопительный контур и емкостный водонагреватель (для Vitodens 200-W мощностью 120 и 150 кВт)

		MG W
Комплект подключения отопительного контура с энергоэффективным насосом ■ Тройник с шаровым краном. ■ Обратный клапан. ■ Кран заполнения и опорожнения котла. ■ Теплоизоляция. ■ Газовый проходной кран со встроенным предохранительным клапаном, срабатывающим при превышении установленной температуры. ■ Предохранительный клапан 6 бар. ■ Энергоэффективный насос отопительного контура с регулируемой частотой вращения (соответствует классу энергопотребления A).	7501321 **1.256,–**	№ заказа **евро**
Гидравлический разделитель (DN65) Для объемного расхода до 12,9 м3/ч ■ Гидравлический разделитель со встроенной погружной гильзой ■ Теплоизоляция. ■ Погружной датчик температуры для гидравлического разделителя. ■ Воздухоотводчик. ■ Шаровой кран с наконечником шланга для опорожнения/удаления шлама ■ 2 переходника Ø 54-G 2	ZK00658 **1.228,–**	№ заказа **евро**
Комплект подключения емкостного водонагревателя ■ Проставки подающей и обратной магистралей емкостного водонагревателя. ■ Резьбовые соединения G 1¼ . ■ Датчик температуры емкостного водонагревателя.	7501325 **250,–**	№ заказа **евро**
Монтажная рама Для произвольной установки в помещении..	7502558 **639,–**	№ заказа **евро**

7.3

5829685

Принадлежности

Датчики

		MG W
Датчик температуры емкостного водонагревателя Для измерения температуры воды в контуре ГВС (длина 3,75 м). Для номеров заказа ZK00657, 7348934 и 7501325 в комплекте поставки.	7179114 **79,–**	№ заказа **евро**
Погружная гильза из нержавеющей стали R ½, длина 200 мм. Входит в комплект поставки емкостных водонагревателей Viessmann. (для датчика температуры емкостного водонагревателя)	7819693 **49,–**	№ заказа **евро**
Датчик угарного газа Для аварийного отключения водогрейного котла в случае утечки окиси углерода.	Z015500 **158,–**	№ заказа **евро** MG N

Устройства нейтрализации конденсата

		MG W
Устройство нейтрализации конденсата ■ Для конденсационных котлов мощностью 35 - 60 кВт. ■ С гранулированным заполнителем. 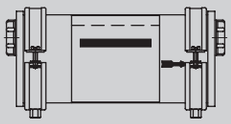	9535742 **312,–**	№ заказа **евро**
Гранулированный заполнитель (2 × 1,3 кг)	9524670 **68,–**	№ заказа **евро**
Устройство нейтрализации конденсата ■ Для конденсационных котлов мощностью 50 - 500 кВт. ■ С гранулированным заполнителем (8 кг). 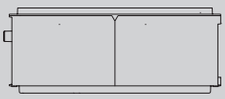	7441823 **272,–**	№ заказа **евро**
Гранулированный заполнитель 8 кг	9521702 **81,–**	№ заказа **евро**

Установки для подъема конденсата

		MG W
Устройство подъема конденсата SI1800 Автоматическая установка для подъема конденсата с макс. высотой подъема 5 м вод. столба ■ Центробежный насос 230 В / 70 Вт ■ Сборный резервуар объемом 2 л ■ Напорный шланг 5 м ■ Обратный клапан ■ Аварийный контакт: переключающий контакт (без потенциала) 250 В/4 А (омическая нагрузка) 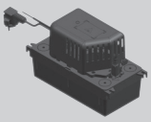	ZK02486 **187,–**	№ заказа **евро**

Прочее

		MG N
Траверса крана Вспомогательное средство для подвешивания прибора для Vitodens 200-W мощностью 125 и 150 кВт.	7514943 **56,–**	№ заказа **евро** MG W
Комплект инструментов Для сервиса и технического обслуживания. Применим для всех котлов Vitodens и Vitopend пр-ва Viessmann. Футляр со всеми инструментами, необходимыми для сервиса и технического обслуживания: отвертка, удлинитель и набор бит.	9537070 **59,–**	№ заказа **евро**

Водогрейный котел

		MG W
Ограничитель минимального давления, 0 - 6 бар *Необходим для каждого водогрейного котла в качестве замены устройства контроля заполненности котлового блока водой (EN 12828).* 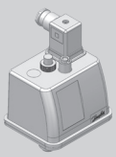	7438030 **280,–**	№ заказа **евро**

5829685

Принадлежности

Отопительный контур

Подключение к отопительному контуру (номинальный диаметр)	DN20 - ¾"	DN25 - 1"	DN32-1¼"	MG W
Насосная группа отопительного контура Divicon со смесителем ■ Насос отопительного контура (энергоэффективный насос с регулируемой частотой вращения, соответствует классу энергопотребления A), с кабелем и штекером. ■ Обратный клапан ■ 2 шаровых крана с термометром ■ Теплоизоляция ■ Комплект привода смесителя для одного отопительного контура со смесителем включая соединительный кабель (длиной 3,5 м).				
Насосная группа отопительного контура Divicon в сборе С 3-ходовым смесителем и комплектом привода смесителя. С блоком управления и электроприводом смесителя. С насосом Wilo Stratos Yonos 25/8.	7521285 **1.183,–**	7521286 **1.206,–**	**–**	№ заказа **евро**
Насосная группа отопительного контура Divicon в сборе С 3-ходовым смесителем и комплектом привода смесителя. С блоком управления приводом смесителя. С насосом Wilo Yonos Para Opt 25/7,5.	**–**		ZK01830 **1.261,–**	№ заказа **евро**
Комплект кабелей (со штекерами 40 и 145) Для замены входящего в комплект поставки соединительного кабеля при наличии 2-х отопительных контуров со смесителем для соединения двух блоков управления смесителем.	7424960 **22,–**			№ заказа **евро**
Насосная группа отопительного контура Divicon без смесителя ■ Насос отопительного контура (энергоэффективный насос с регулируемой частотой вращения, соответствует классу энергопотребления A), с кабелем и штекером. ■ Обратный клапан ■ 2 шаровых крана с термометром ■ Теплоизоляция				
Насосная группа отопительного контура Divicon в сборе Без смесителя с насосом Wilo Yonos Para 25/6.	7521287 **640,–**	7521288 **663,–**	**–**	
Насосная группа отопительного контура Divicon в сборе Без смесителя с насосом Wilo Yonos Para Opt 25/7,5.	**–**		ZK01831 **688,–**	№ заказа **евро**
Байпасный клапан Для гидравлической балансировки отопительного контура.	7464889 **10,–**			№ заказа **евро**
Распределительный коллектор для 2 насосных групп Divicon С теплоизоляцией. Монтаж на стене (с отдельно заказываемым настенным креплением).	7460638 **214,–**		7466337 **243,–**	№ заказа **евро**
Распределительный коллектор для 3 насосных групп Divicon С теплоизоляцией. Монтаж на стене (с отдельно заказываемым настенным креплением).	7460643 **297,–**		7466340 **337,–**	№ заказа **евро**
Настенное крепление для отдельного Divicon (соединение "котел – Divicon" предоставляется заказчиком)	7465894 **37,–**			№ заказа **евро**
Настенное крепление для распределительного коллектора (соединение "котел – распределительный коллектор" предоставляется заказчиком)	7465439 **37,–**			№ заказа **евро**
Гидравлический разделитель Объемный расход до 4,5 м³/ч. Монтаж на распределительном коллекторе. ■ С теплоизоляцией (цвет черный). ■ Со встроенной погружной гильзой. ►Информацию о гидравлическом разделителе для водогрейного котла мощностью от 80 до 150 кВт см. в разделе "Принадлежности, Отопительный контур и емкостный водонагреватель".	7460649 **221,–**		**–**	№ заказа **евро**

7.3

5829685

Принадлежности

Отопительный контур Подключение к отопительному контуру (номинальный диаметр)	DN20 - ¾"	DN25 - 1"	DN32-1¼"	MG W
Гидравлический разделитель Объемный расход до 7,5 м³/ч. Монтаж на распределительном коллекторе. ■ С теплоизоляцией (цвет черный). ■ Со встроенной погружной гильзой. ►Информацию о гидравлическом разделителе для водогрейного котла мощностью от 80 до 150 кВт см. в разделе "Принадлежности , Отопительный контур и емкостный водонагреватель" 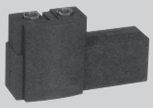	–	7460648 **274,–**		№ заказа **евро**

Датчики Подключение к отопительному контуру (номинальный диаметр)	DN20 - ¾"	DN25 - 1"	DN32-1¼"	MG W
Погружной датчик температуры (для гидравлического разделителя) Для измерения температуры в гидравлическом разделителе. *Для водогрейных котлов мощностью от 80 до 150 кВт в комплекте поставки гидравлического разделителя, см. в разделе "Принадлежности , Отопительный контур и емкостный водонагреватель".*	7179488 **79,–**			№ заказа **евро**

Указание!
При подборе насосной группы отопительного контура Divicon следует учитывать документацию по проектированию.

Отопительный контур Подключение к отопительному контуру (номинальный диаметр)	DN20 - ¾"	DN25 - 1"	DN32-1¼"	MG W
Насосная группа отопительного контура Divicon в виде монтажного комплекта ■ Насос отопительного контура, с кабелем и штекером (поставляется в отдельной упаковке). ■ Обратный клапан ■ 2 шаровых крана с термометром ■ Теплоизоляция *Комплекты привода смесителя для отопительного контура со смесителем должны заказываться отдельно.*				
Монтажный комплект насосной группы Divicon с 3-ходовым смесителем ■ С энергоэффективным насосом Wilo Yonos Para 25/6 с регулируемой частотой вращения (соответствует классу энергопотребления A). ■ С соединительным кабелем для блока управления смесителем (длина 0,8 м).	ZK00965 **676,–**	ZK00966 **696,–**	–	№ заказа **евро**
Монтажный комплект насосной группы Divicon с 3-ходовым смесителем ■ С энергоэффективным насосом Wilo Yonos Para Opt 25/7,5 с регулируемой частотой вращения (соответствует классу энергопотребления A). ■ С соединительным кабелем для блока управления смесителем (длина 0,8 м).	–		ZK01824 **730,–**	№ заказа **евро**
Монтажный комплект насосной группы Divicon с 3-ходовым смесителем ■ С энергоэффективным насосом Grundfos Alpha 2.1 25/60 с регулируемой частотой вращения (соответствует классу энергопотребления A). ■ С соединительным кабелем для блока управления смесителем (длина 0,8 м).	Z008220 **827,–**	Z008221 **847,–**	ZK01826 **892,–**	№ заказа **евро**
Монтажный комплект насосной группы Divicon без смесителя ■ С энергоэффективным насосом Grundfos Alpha 2.1 25/60 с регулируемой частотой вращения (соответствует классу энергопотребления A). ■ С соединительным кабелем (длина 3,5 м).	Z008952 **710,–**	Z008953 **724,–**	ZK01828 **756,–**	№ заказа **евро**

Принадлежности

Отопительный контур

Подключение к отопительному контуру (номинальный диаметр)	DN20 - ¾"	DN25 - 1"	DN32-1¼"	MG W
Комплект привода смесителя, с блоком управления (монтаж на смесителе) (абонент шины KM-BUS) Для одного отопительного контура со смесителем, с кабелями и штекерами. ■ Блок управления смесителем с **электроприводом смесителя**. ■ Датчик температуры подающей магистрали в виде погружного датчика (NTC 10 кОм) для монтажа в Divicon, с соединительным кабелем (длина 0,9 м) и штекером. ■ Штекер для насоса отопительного контура. ■ Кабель подключения к сети и кабель шины KM-BUS со штекером.	7424958 **476,–**			№ заказа **евро**
Комплект кабелей (со штекерами 40 и 145) Для замены входящего в комплект поставки соединительного кабеля при наличии 2-х отопительных контуров со смесителем для соединения двух блоков управления смесителем.	7424960 **22,–**			№ заказа **евро**
Байпасный клапан Для гидравлической балансировки отопительного контура.	7464889 **10,–**			№ заказа **евро**
Распределительный коллектор для 2 насосных групп Divicon С теплоизоляцией. Монтаж на стене (с отдельно заказываемым настенным креплением).	7460638 **214,–**		7466337 **243,–**	№ заказа **евро**
Распределительный коллектор для 3 насосных групп Divicon С теплоизоляцией. Монтаж на стене (с отдельно заказываемым настенным креплением).	7460643 **297,–**		7466340 **337,–**	№ заказа **евро**
Настенное крепление для отдельного Divicon (соединение "котел – Divicon" предоставляется заказчиком)	7465894 **37,–**			№ заказа **евро**
Настенное крепление для распределительного коллектора (соединение "котел – распределительный коллектор" предоставляется заказчиком)	7465439 **37,–**			№ заказа **евро**
Гидравлический разделитель Объемный расход до 4,5 м³/ч. Монтаж на распределительном коллекторе. ■ С теплоизоляцией (цвет черный). ■ Со встроенной погружной гильзой. ►Информацию о гидравлическом разделителе для водогрейных котлов мощностью от 80 до 150 кВт см. в разделе "Принадлежности , Отопительный контур и емкостный водонагреватель".	7460649 **221,–**		**–**	№ заказа **евро**
Гидравлический разделитель Объемный расход до 7,5 м³/ч. Монтаж на распределительном коллекторе. ■ С теплоизоляцией (цвет черный). ■ Со встроенной погружной гильзой. ►Информацию о гидравлическом разделителе для водогрейных котлов мощностью от 80 до 150 кВт см. в разделе "Принадлежности, Отопительный контур и емкостный водонагреватель".	**–**		7460648 **274,–**	№ заказа **евро**

Датчики

Подключение к отопительному контуру (номинальный диаметр)	DN20 - ¾"	DN25 - 1"	DN32-1¼"	MG W
Погружной датчик температуры (для гидравлического разделителя) Для измерения температуры в гидравлическом разделителе. *Для водогрейных котлов мощностью от 80 до 150 кВт в комплекте поставки гидравлического разделителя, см. в разделе "Принадлежности, Отопительный контур и емкостный водонагреватель".*	7179488 **79,–**			№ заказа **евро**

Указание!
При подборе насосной группы отопительного контура Divicon следует учитывать документацию по проектированию.

Принадлежности для контроллера

Принадлежности	Варианты контроллеров			
	Vitotronic 100 Тип HC1B	Vitotronic 200 Тип HO1B		
Контроллер для управления по температуре помещения				MG W
Vitotrol 100 (тип UTA) ■ Регулятор температуры помещения (работа от сетевого напряжения 230 В). ■ С релейным выходом (двухточечное регулирование). ■ С аналоговым таймером. ■ С дневной программой.	7170149 **162,–**	**–**		№ заказа **евро**
Vitotrol 100 (тип UTDB) ■ Регулятор температуры помещения. ■ С релейным выходом (двухточечное регулирование). ■ Управление через текстовое меню. ■ С цифровым таймером. ■ С дневной и недельной программами. ■ С 3 предварительно настроенными временными программами, возможность индивидуальной настройки. ■ Автономное электропитание (от батарей 3 В).	Z007694 **194,–**	**–**		№ заказа **евро**
Внешний модуль расширения H4 Модуль расширения для Vitotrol 100, тип UTDB, или комнатных терморегуляторов на 24 В для использования имеющегося низковольтного кабеля.	7197227 **83,–**	**–**		№ заказа **евро**
Vitotrol 100 (тип UTDB-RF) ■ Регулятор температуры помещения со встроенным радиопередатчиком и отдельным приемником с релейным выходом (двухточечное регулирование). ■ Управление с помощью меню. ■ С цифровым таймером. ■ С дневной и недельной программой. ■ С 3 предварительно настроенными временными программами, возможность индивидуальной настройки. ■ Регулятор температуры с питанием от батарей 3 В, приемник с питанием от сети 230 В.	Z007695 **360,–**	**–**		№ заказа **евро**
Устройства дистанционного управления				MG W
Vitotrol 200A (абонент шины KM-BUS) Настройка для одного отопительного контура: ■ Заданное значение температуры помещения и режим работы. ■ Режим вечеринки и экономный режим. ■ Дисплей для индикации значений наружной температуры и температуры помещения, а также режимов работы. ■ Датчик температуры помещения для управления по температуре помещения (только для одного отопительного контура со смесителем). Если Vitotrol 200A используется для управления по температуре помещения, то устройство должно быть размещено в **основном жилом помещении** (типовом жилом помещении). *Макс. 2 Vitotrol на каждый Vitotronic.*	**–**	Z008341 **131,–**		№ заказа **евро**

7.3

5829685

Принадлежности	Варианты контроллеров			
	Vitotronic 100 Тип HC1B	Vitotronic 200 Тип HO1B		
Устройства дистанционного управления				MG W
Vitotrol 300A (абонент шины KM-BUS) Настройки для одного, двух или трех отопительных контуров: ■ Заданное значение температуры помещения и пониженное заданное значение температуры помещения, температура воды в контуре ГВС, режимы работы и программа отпуска, а также режим вечеринки и экономный режим. ■ Временная программа для отопительных контуров, емкостного водонагревателя и циркуляционного насоса ГВС. ■ Дисплей с подсветкой для индикации значений наружной температуры, температуры помещения, режимов работы и текстовых сообщений. ■ Датчик температуры помещения для управления по температуре помещения (только для одного отопительного контура со смесителем). Если Vitotrol 300A используется для управления по температуре помещения, то устройство должно быть размещено в **основном жилом помещении** (типовом жилом помещении). Необходимо заказать датчик температуры помещения, № заказа 7438537, если Vitotrol 300A не может быть размещен в подходящем месте для измерения температуры помещения. *Макс. 2 Vitotrol на каждый Vitotronic.*	–	Z008342 **244,–**		№ заказа **евро**
Датчики				MG W
Датчик температуры помещения (NTC 10 кОм, в дополнение к Vitotrol 300A) Используется, если не удается установить Vitotrol 300A в подходящем месте для измерения температуры помещения.	–	7438537 **71,–**		№ заказа **евро**
Погружной датчик температуры (NTC 10 кОм) ■ Для измерения температуры в погружной гильзе. ■ С соединительным кабелем (длина 5,8 м) и штекером.	7544848 **79,–**			№ заказа **евро**
Прочее				MG W
Монтажная панель Для произвольного размещения панели управления контроллера Vitotronic снаружи устройства. ■ Крепежная панель ■ Крышка ■ Соединительный кабель (длина 5 м).	7299408 **92,–**			№ заказа **евро**

Принадлежности для контроллера

Принадлежности	Варианты контроллеров			
	Vitotronic 100 Тип HC1B	Vitotronic 200 Тип HO1B		
Прочее				MG W
Концентратор шины KM-BUS Для подключения 2 - 9 приборов к шине KM.	7415028 **68,–**			№ заказа **евро**
Комплектующие управления отопительным контуром				MG W
Комплект привода смесителя, с блоком управления (монтаж на смесителе) (абонент шины KM-BUS) Для одного отопительного контура со смесителем, с кабелями и штекерами. ■ Блок управления смесителем с **э электроприводом смесителя** для смесителей Viessmann DN 20 - 50, R ½ - 1¼ (кроме фланцевых смесителей). ■ Датчик температуры подающей магистрали в виде накладного датчика (NTC 10 кОм), с соединительным кабелем (длина 2,0 м) и штекером. ■ Штекер для насоса отопительного контура. ■ Кабель подключения к сети и кабель шины KM-BUS со штекером.	–	ZK02940 **400,–**		№ заказа **евро**
Блок управления приводом смесителя (монтаж на стене) (абонент шины KM-BUS) Для одного отопительного контура со смесителем, с кабелями и штекерами. ■ Электронная система управления для **отдельно** заказываемого электропривода смесителя. ■ Датчик температуры подающей магистрали в виде накладного датчика (NTC 10 кОм), с соединительным кабелем (длина 5,8 м) и штекером. ■ Штекер для насоса отопительного контура и электропривода смесителя. ■ Кабель подключения к сети и кабель шины KM-BUS со штекером.	–	ZK02941 **256,–**		№ заказа **евро**
Погружной терморегулятор Термостатный ограничитель максимальной температуры для системы внутрипольного отопления. ■ С соединительным кабелем (длина 4,2 м) и штекером. ■ С погружной гильзой R ½ x 200 мм из нержавеющей стали.	–	7151728 **176,–**		№ заказа **евро**
Накладной терморегулятор Термостатный ограничитель максимальной температуры для системы внутрипольного отопления. С соединительным кабелем (длина 4,2 м) и штекером.	–	7151729 **138,–**		№ заказа **евро**

► *Информацию о управлении дополнительными отопительными контурами и соединениях Vitotronic водогрейного котла с контроллером отопительного контура см. в регистре 18.*

Принадлежности	Варианты контроллеров		
	Vitotronic 100 Тип HC1B	Vitotronic 200 Тип HO1B	
Приготовление горячей воды гелиоустановкой и поддержка отопления			MG W
Модуль управления гелиоустановкой, тип SM1 Модуль расширения функциональных возможностей в корпусе для настенного монтажа. Электронный контроллер с управлением по разности температур для бивалентного приготовления горячей воды и поддержки отопления помещений гелиоколлекторами в сочетании с водогрейными котлами для жидкого и газообразного топлива. ■ С расчетом баланса энергии и системой диагностики. ■ Управление и отображение данных производится с помощью контроллера водогрейного котла. ■ Нагрев двух потребителей через одну коллекторную панель. ■ Вторая регулировка по разности температур. ■ Термостатная функция для догрева или использования излишнего тепла. ■ Регулировка частоты вращения насоса контура гелиоустановки посредством передачи пакета импульсов или насоса контура гелиоустановки с входом широтно-импульсного управления (пр-ва Grundfos). ■ Подавление догрева емкостного водонагревателя водогрейным котлом независимо от энергоотдачи гелиоустановки. ■ Подавление догрева в режиме отопления водогрейным котлом при поддержке отопления. ■ Нагрев ступени предварительного нагрева, нагреваемой солнечной установкой (для емкостных водонагревателей объемом от 400 литров). Заказать погружной датчик температуры (№ заказа 7544848), если должны быть реализованы следующие функции: ■ Для переключения циркуляции в установках с 2 емкостными водонагревателями. ■ Для переключения обратной магистрали между водогрейным котлом и буферной емкостью. ■ Для нагрева дополнительных потребителей.	Z014470 **446,–**		№ заказа **евро**
Расширение функциональных возможностей			
С помощью указанных ниже принадлежностей возможно расширение функций встроенного Vitotronic. Внутренние модули расширения H1 или H2 встраиваются в Vitotronic и реализуют одну предохранительную функцию и одну дополнительную функцию каждый (см. описание). ■ Подключение внешнего предохранительного электромагнитного клапана может быть выполнено с помощью внутреннего модуля расширения H1. ■ Блокирование внешних вытяжных устройств может быть выполнено с помощью внутреннего модуля расширения H2. В контроллер Vitotronic может быть встроен только **один** внутренний модуль расширения. Если для отопительной установки потребуются дополнительные функции, то будет необходимо использование модулей расширения AM1 или EA1 (см. описание). Возможна комбинация одного внутреннего модуля расширения и одного внешнего модуля расширения.			

Принадлежности для контроллера

Принадлежности	Варианты контроллеров		
	Vitotronic 100 Тип HC1B	Vitotronic 200 Тип HO1B	
Расширение функциональных возможностей			MG W
Внутренний модуль расширения H1 Электронная плата для установки в контроллер. Посредством модуля расширения могут быть реализованы следующие функции: ■ Подключение внешнего предохранительного электромагнитного клапана (сжиженный газ) а также, альтернативно, **одна** из следующих функций: ■ Подключение циркуляционного насоса ГВС (только для Vitotronic 200) ■ Подключение насоса отопительного контура (ступенчатого) для прямого отопительного контура. ■ Подключение общего сигнала неисправности. ■ Подключение насоса загрузки емкостного водонагревателя.	7498513 **75,–**		№ заказа **евро**
Внутренний модуль расширения H2 Электронная плата для установки в контроллер. С помощью модуля расширения могут быть реализованы следующие функции: ■ Блокировка внешних вытяжных устройств а также, альтернативно, **одна** из следующих функций: ■ Подключение циркуляционного насоса ГВС (только для Vitotronic 200) ■ Подключение насоса отопительного контура (ступенчатого) для прямого отопительного контура. ■ Подключение общего сигнала неисправности. ■ Подключение насоса загрузки емкостного водонагревателя.	7498514 **75,–**		№ заказа **евро**
Модуль расширения AM1 Модуль расширения функциональных возможностей в корпусе для настенного монтажа. Возможно управление максимум двумя насосами: ■ Циркуляционный насос ГВС при использовании контроллера для погодозависимой теплогенерации. ■ Насос загрузки емкостного водонагревателя. ■ Насос отопительного контура (ступенчатый) для отопительного контура без смесителя.	7452092 **110,–**		№ заказа **евро**
Модуль расширения EA1 Модуль расширения функциональных возможностей в корпусе для настенного монтажа. С помощью входов и выходов обеспечивается реализация до 5 функций: **1 аналоговый вход (0 - 10 В).** ■ Установка заданного значения температуры котловой воды. **3 цифровых входа.** ■ Внешнее переключение режима работы для отопительных контуров 1 - 3 при использовании контроллера для погодозависимой теплогенерации. ■ Внешняя блокировка. ■ Внешняя блокировка с общим сигналом неисправности. ■ Внешний запрос минимальной температуры котловой воды. ■ Внешние сигналы неисправности. ■ Кратковременное включение циркуляционного насоса ГВС при использовании контроллера для погодозависимой теплогенерации. **1 релейный выход (беспотенциальное реле с переключающим контактом).** ■ Подача общего сигнала неисправности. ■ Управление магистральным насосом на тепловой пункт. ■ Управление циркуляционным насосом ГВС при использовании контроллера для погодозависимой теплогенерации.	7452091 **179,–**		№ заказа **евро**

5829685

Принадлежности	Варианты контроллеров		
	Vitotronic 100 Тип HC1B	Vitotronic 200 Тип HO1B	
Телекоммуникационная техника			MG Y
Vitocom 100, тип LAN1, с телекоммуникационным модулем Для дистанционного управления отопительными установками через Интернет IP-сети (LAN) с использованием DSL-маршрутизатора. Компактное устройство для настенного монтажа. ■ Для управления установкой с помощью **Vitotrol App** через сервер **Vitodata**. Для настройки режимов работы, заданных значений и временных программ для макс. 3 отопительных контуров одной отопительной установки. ■ Для управления установкой с помощью **Vitodata 100**. Для настройки режимов работы, заданных значений и временных программ для всех отопительных контуров одной отопительной установки. Комплект поставки: ■ Vitocom 100, тип LAN1, с разъемом LAN. ■ Телекоммуникационный модуль ■ Соединительные кабели для LAN и телекоммуникационного модуля.		Z011224 **293,–**		№ заказа **евро**
Vitocom 100, тип GSM2 Для дистанционного контроля и дистанционного управления отопительной установкой через мобильные телефонные сети GSM. ■ Для передачи сообщений и настройки режимов работы с помощью SMS-сообщений. Компактное устройство для настенного монтажа. Комплект поставки: ■ Vitocom 100, Тур GSM2 со встроенным GSM-модемом ■ Соединительный кабель с быстроразъемными соединениями Rast 5 для подключения к шине KM-BUS контроллера ■ Антенна мобильной радиосвязи	Z011396 **296,–**			№ заказа **евро**

Принадлежности для контроллера

Принадлежности	Варианты контроллеров			
	Vitotronic 100 Тип HC1B	Vitotronic 200 Тип HO1B		
Телекоммуникационная техника				MG W
Vitocom 300 Для удаленного контроля, дистанционного управления и регулировки отопительных установок через IP-сети (LAN). ■ Для управления установкой с помощью **Vitodata 300** через сервер Vitodata. Для настройки режимов работы, заданных значений, программы отпуска, временных программ, кривой отопления и параметров конфигурации для всех отопительных контуров максимум 5 отопительных установок. Отслеживание изменения параметров во времени и интеграция счетчиков по шине M-BUS. Для монтажа в распределительном шкафу.				
Vitocom 300, тип LAN3 Связь через Интернет и IP-сеть (LAN) с использованием DSL-маршрутизатора. Для установки на DIN-рейке. В составе пакета: ■ Vitocom 300, тип LAN3 с LAN-подсоединением. ■ Телекоммуникационный модуль LON для установки в подключенный контроллер Vitotronic. ■ Соединительные кабели для LAN и телекоммуникационного модуля. ■ Корпус для настенного монтажа (2-рядный).	–	Z011399 **1.311,–**		№ заказа **евро** **MG Y**
Соединительный кабель LON для обмена данными между контроллерами ■ Длина 7,0 м (возможность удлинения с использованием еще одного кабеля). ■ Со штекерами RJ 45.	–	7143495 **37,–**		№ заказа **евро**
Муфта LON, RJ 45 Для удлинения соединительного кабеля LON.	–	7143496 **23,–**		№ заказа **евро**
Соединительный штекер LON, RJ 45 Для подключения к кабелю заказчика **общей длиной свыше 14 м**. 2 шт.	–	7199251 **49,–**		№ заказа **евро**
Соединительная розетка LON, RJ 45 Для прокладки кабеля заказчика (CAT 6) под штукатуркой или в кабельном канале, при **прокладке на расстояние свыше 14 метров** (соединение розетки LON с контроллером с помощью кабеля LON). 2 шт.	–	7171784 **58,–**		№ заказа **евро**
Оконечное сопротивление Для оконечной нагрузки системной шины на свободных концах должно быть установлено по одному оконечному сопротивлению. 2 шт.	–	7143497 **8,–**		№ заказа **евро**
Телекоммуникационный модуль LON Электронная плата для установки в контроллер для обмена данными в LON.	–	7179113 **231,–**		№ заказа **евро**

► *Информацию о телекоммуникационной технике см. в регистре 18 и в инструкции по проектированию коммуникационных систем.*

Настенный газовый конденсационный котел
в виде многокотловой установки
мощностью 98 - 594 кВт

10 лет гарантии

на теплообменники из специальной стали для
жидкотопливных/газовых конденсационных котлов мощностью до 150 кВт

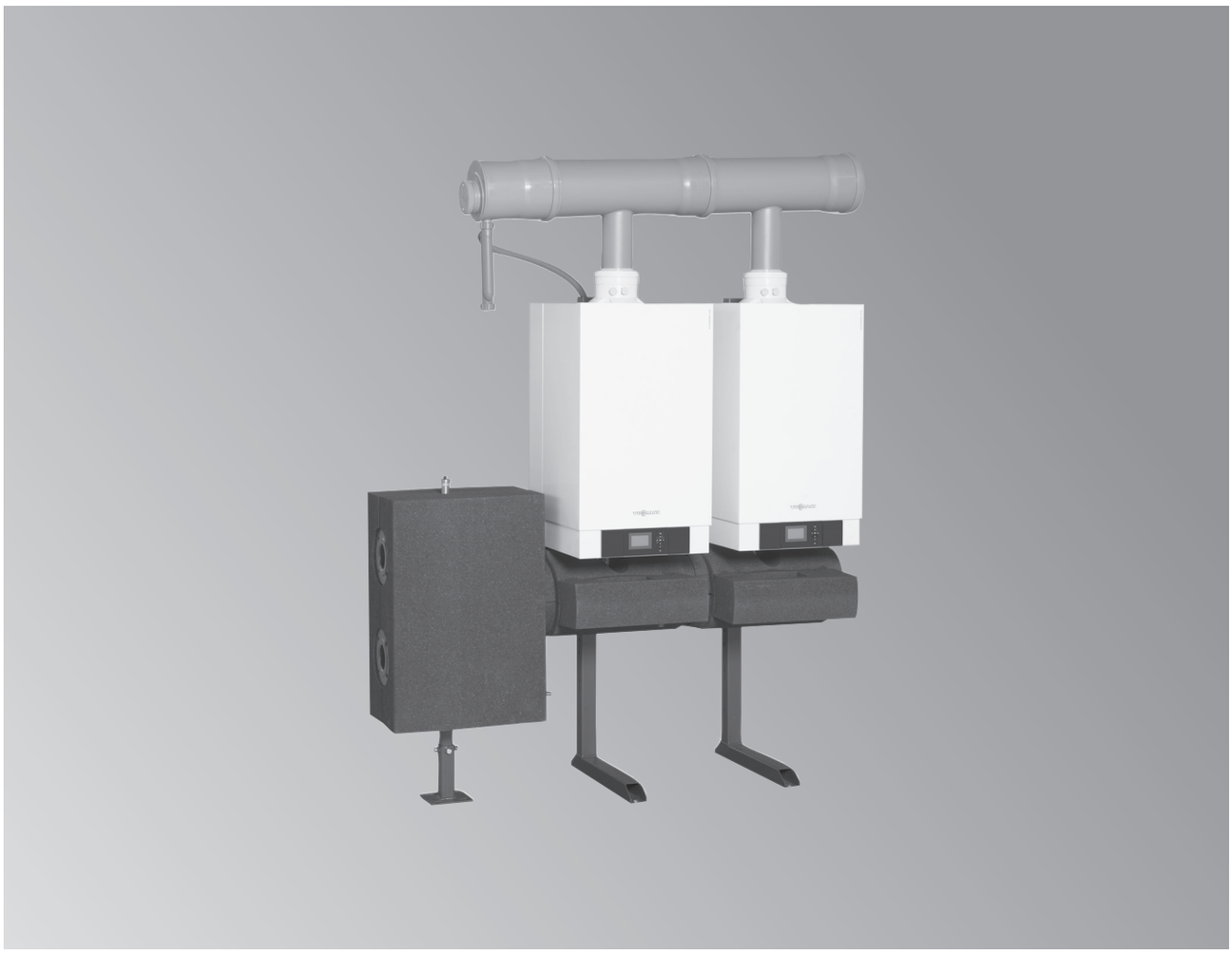

Vitodens 200-W

Тип B2HA, многокотловая установка

Настенный газовый конденсационный котел,
с модулируемой цилиндрической горелкой MatriX, для режима работы
с забором воздуха для горения извне и из помещения установки

Для работы на природном и сжиженном газе

Допустимое рабочее давление 4 бар (0,4 МПа)

- Каскадная схема с макс. 6 водогрейными котлами при мощности 98 - 594 кВт
- Нормативный КПД: до 98 % (H_s)/109 % (H_i)
- Долговечность и эффективность благодаря использованию теплообменников Inox-Radial
- Модулируемая цилиндрическая горелка MatriX с длительным сроком службы благодаря использованию жаровой сетки MatriX из нержавеющей стали, стойкой к высоким температурным нагрузкам
- Простой в эксплуатации контроллер Vitotronic с индикацией текста и графики
- Панель управления контроллера может монтироваться на настенной панели.
- Регулятор сжигания Lambda Pro Control для всех видов газа
- Низкий уровень производимого шума благодаря низкой частоте вращения вентилятора

8/2017
5695688

VITODENS 200-W

Газовый конденсационный одноконтурный котел
для режима работы с забором воздуха для горения извне и из помещения установки
Двухкотловая установка (установка в ряд)

Отопительная установка	Контроллер
Vitotronic 300-K ATS 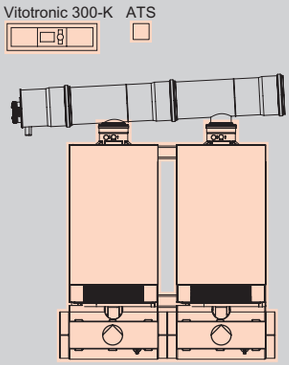 Установка в ряд	**Vitotronic 100/300-K** **Тип HC1B/MW2B, для режима погодозависимой теплогенерации** 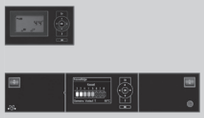 **Многокотловая установка из двух Vitodens 200-W** Погодозависимое каскадное подключение до шести котлов Vitodens 200-W с модулируемым режимом и регулированием до двух отопительных контуров со смесителем ■ Регулятор и датчик температуры емкостного водонагревателя ■ Возможность обмена данными с Vitotronic 100 через **KM-BUS** (коммуникационный каскадный модуль в комплекте поставки) ■ Возможность обмена данными с Vitotronic 200-H через **LON-BUS** (необходимо заказать телекоммуникационный модуль LON) **Модуль расширения для 2-го и 3-го отопительного контура** № заказа 7164403 **419,– евро MG W** Для каждого **отопительного контура со смесителем** дополнительно необходимы принадлежности: **Комплект привода смесителя** № заказа 7441998 **327,– евро MG W**
Vitotronic 300-K ATS 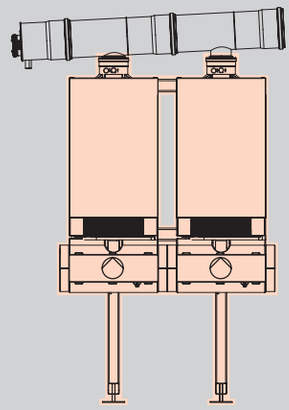 Установка в ряд	**Vitotronic 100/300-K** **Тип HC1B/MW2B, для режима погодозависимой теплогенерации** 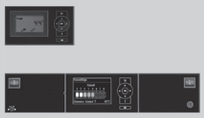 **Многокотловая установка из двух Vitodens 200-W** Погодозависимое каскадное подключение до шести котлов Vitodens 200-W с модулируемым режимом и регулированием до двух отопительных контуров со смесителем ■ Регулятор и датчик температуры емкостного водонагревателя ■ Возможность обмена данными с Vitotronic 100 через **KM-BUS** (коммуникационный каскадный модуль в комплекте поставки) ■ Возможность обмена данными с Vitotronic 200-H через **LON-BUS** (необходимо заказать телекоммуникационный модуль LON) **Модуль расширения для 2-го и 3-го отопительного контура** № заказа 7164403 **419,– евро MG W** Для каждого **отопительного контура со смесителем** дополнительно необходимы принадлежности: **Комплект привода смесителя** № заказа 7441998 **327,– евро MG W**

Указание!
Устройства поставляются предварительно настроенными для работы на природном газе. Переоборудование в пределах групп газа E/LL не требуется.

Комплект поставки:

- Vitodens 200-W аналогично описанию отдельного котла
- Каскадный контроллер Vitotronic 300-K
- Погружной датчик температуры
- Монтажное приспособление или монтажная рама
- Принадлежности для подключения с энергоэффективным насосом и теплоизоляцией

Указание к каскадному контроллеру!
Для управления дополнительными контурами отопления со смесителем через LON-BUS могут быть подключены контроллеры отопительного контура Vitotronic 200-H.

Газовый конденсационный одноконтурный котел
для режима работы с забором воздуха для горения извне и из помещения установки
Двухкотловая установка (установка в ряд)

	Вид монтажа	Топливо	Диапазон номинальной тепловой мощности (кВт) одно-котловой/многокотловой установки при температуре тепло-носителя 50/30 °C					MG W
			12 - 49 12 - 98	12 - 60 12 - 120	20 - 80 20 - 160	20 - 99 20 - 198		
	Монтаж на стене с монтаж-ным приспособлением	Природный газ E (H) сжиженный газ P	B2HAI47 **9.127,–**	B2HAI48 **10.055,–**	B2HAI49 **11.525,–**	B2HAI50 **13.147,–**		№ заказа **евро**
	В произвольном месте с мон-тажной стойкой	Природный газ E (H) сжиженный газ P	B2HAI51 **9.361,–**	B2HAI52 **10.289,–**	B2HAI53 **11.759,–**	B2HAI54 **13.381,–**		№ заказа **евро**
	Технические данные							
	Мощность 80/60°C для одно-го котла.		10,9 - 44,5	10,9 - 54,4	18,2 - 72,6	18,2 - 90,0		кВт
	Мощность 80/60°C много-котловая установка.		10,9 - 89,0	10,9 - 108,8	18,2 - 145,2	18,2 - 180,0		кВт

Устройства прошли испытания и сертифицированы для работы на природном газе.

Указания!
- Для монтажа необходимо заказать гидравлический разделитель или адаптер каскадного модуля, см. раздел "Принадлежности".
- Данные о номинальной тепловой мощности действительны для эксплуатации на природном газе. Данные о работе на сжиженном газе приведены в инструкции по проектированию.

►Информацию о каскадных дымоходах для режима работы с забором воздуха для горения из помещения установки см. в разделе "Принадлежности".

VITODENS 200-W

Газовый конденсационный одноконтурный котел
для режима работы с забором воздуха для горения извне и из помещения установки
Трехкотловая установка (установка в ряд)

Отопительная установка	Контроллер
Vitotronic 300-K ATS 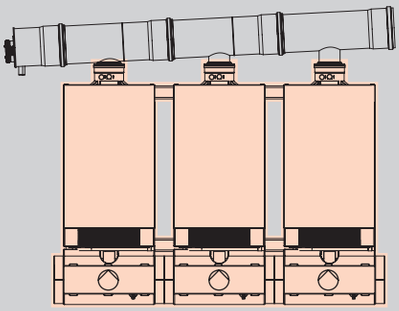 Установка в ряд	**Vitotronic 100/300-K** **Тип HC1B/MW2B, для режима погодозависимой теплогенерации** **Многокотловая установка из трех Vitodens 200-W** Погодозависимое каскадное подключение до шести котлов Vitodens 200-W с модулируемым режимом и регулированием до двух отопительных контуров со смесителем ■ Регулятор и датчик температуры емкостного водонагревателя ■ Возможность обмена данными с Vitotronic 100 через **KM-BUS** (коммуникационный каскадный модуль в комплекте поставки) ■ Возможность обмена данными с Vitotronic 200-H и Vitocom 300 через **LON-BUS** (необходимо заказать телекоммуникационный модуль LON) **Модуль расширения для 2-го и 3-го отопительного контура** № заказа 7164403 **419,– евро MG W** Для каждого **отопительного контура со смесителем** дополнительно необходимы принадлежности: **Комплект привода смесителя** № заказа 7441998 **327,– евро MG W**
Vitotronic 300-K ATS 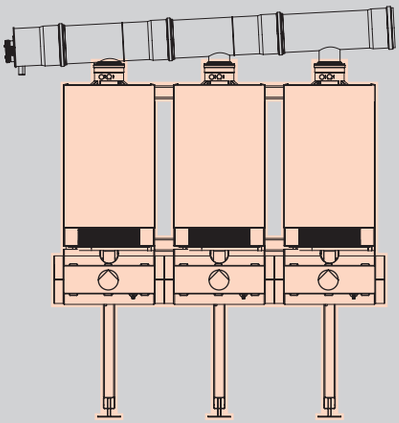 Установка в ряд	**Vitotronic 100/300-K** **Тип HC1B/MW2B, для режима погодозависимой теплогенерации** **Многокотловая установка из трех Vitodens 200-W** Погодозависимое каскадное подключение до шести котлов Vitodens 200-W с модулируемым режимом и регулированием до двух отопительных контуров со смесителем ■ Регулятор и датчик температуры емкостного водонагревателя ■ Возможность обмена данными с Vitotronic 100 через **KM-BUS** (коммуникационный каскадный модуль в комплекте поставки) ■ Возможность обмена данными с Vitotronic 200-H и Vitocom 300 через **LON-BUS** (необходимо заказать телекоммуникационный модуль LON) **Модуль расширения для 2-го и 3-го отопительного контура** № заказа 7164403 **419,– евро MG W** Для каждого **отопительного контура со смесителем** дополнительно необходимы принадлежности: **Комплект привода смесителя** № заказа 7441998 **327,– евро MG W**

Указание!
Устройства поставляются предварительно настроенными для работы на природном газе. Переоборудование в пределах групп газа E/LL не требуется.

Комплект поставки:

- Vitodens 200-W аналогично описанию отдельного котла
- Каскадный контроллер Vitotronic 300-K
- Погружной датчик температуры
- Монтажное приспособление или монтажная рама
- Принадлежности для подключения с энергоэффективным насосом и теплоизоляцией

Указание к каскадному контроллеру!
Для управления дополнительными контурами отопления со смесителем через LON-BUS могут быть подключены контроллеры отопительного контура Vitotronic 200-H.

Газовый конденсационный одноконтурный котел
для режима работы с забором воздуха для горения извне и из помещения установки
Трехкотловая установка (установка в ряд)

	Вид монтажа	Топливо	Диапазон номинальной тепловой мощности (кВт) одно-котловой/многокотловой установки при температуре тепло-носителя 50/30 °C					MG W
			12 - 49 12 - 147	12 - 60 12 - 180	20 - 80 20 - 240	20 - 99 20 - 297		
	Монтаж на стене с монтаж-ным приспособлением	Природный газ E (H) сжиженный газ P	B2HAI55 **13.151,–**	B2HAI56 **14.543,–**	B2HAI57 **16.748,–**	B2HAI58 **19.181,–**		№ заказа **евро**
	В произвольном месте с мон-тажной стойкой	Природный газ E (H) сжиженный газ P	B2HAI59 **13.411,–**	B2HAI60 **14.803,–**	B2HAI61 **17.008,–**	B2HAI62 **19.441,–**		№ заказа **евро**
	Технические данные							
	Мощность 80/60°C для одно-го котла.		10,9 - 44,5	10,9 - 54,4	18,2 - 72,6	18,2 - 90,0		кВт
	Мощность 80/60°C много-котловая установка.		10,9 - 133,5	10,9 - 163,2	18,2 - 217,8	18,2 - 270,0		кВт

Устройства прошли испытания и сертифицированы для работы на природном газе.

Указания!
- Для монтажа необходимо заказать гидравлический разделитель или адаптер каскадного модуля, см. раздел "Принадлежности".
- Данные о номинальной тепловой мощности действительны для эксплуатации на природном газе. Данные о работе на сжиженном газе приведены в инструкции по проектированию.

►Информацию о каскадных дымоходах для режима работы с забором воздуха для горения из помещения установки см. в разделе "Принадлежности".

5695688

VITODENS 200-W

Газовый конденсационный одноконтурный котел
для режима работы с забором воздуха для горения извне и из помещения установки
Четырехкотловая установка (установка в ряд)

Отопительная установка	Контроллер
Vitotronic 300-K ATS 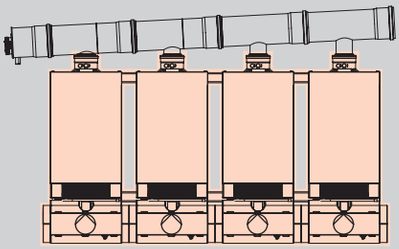 Установка в ряд	**Vitotronic 100/300-K** **Тип HC1B/MW2B, для режима погодозависимой теплогенерации** **Многокотловая установка из четырех Vitodens 200-W** Погодозависимое каскадное подключение до шести котлов Vitodens 200-W с модулируемым режимом и регулированием до двух отопительных контуров со смесителем ■ Регулятор и датчик температуры емкостного водонагревателя ■ Возможность обмена данными с Vitotronic 100 через **KM-BUS** (коммуникационный каскадный модуль в комплекте поставки) ■ Возможность обмена данными с Vitotronic 200-H и Vitocom 300 через **LON-BUS** (необходимо заказать телекоммуникационный модуль LON) **Модуль расширения для 2-го и 3-го отопительного контура** № заказа 7164403 **419,– евро MG W** Для каждого **отопительного контура со смесителем** дополнительно необходимы принадлежности: **Комплект привода смесителя** № заказа 7441998 **327,– евро MG W**
Vitotronic 300-K ATS 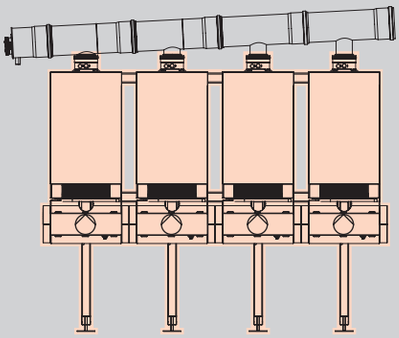 Установка в ряд	**Vitotronic 100/300-K** **Тип HC1B/MW2B, для режима, зависящего от тепловой нагрузки** **Многокотловая установка из четырех Vitodens 200-W** Погодозависимое каскадное подключение до шести котлов Vitodens 200-W с модулируемым режимом и регулированием до двух отопительных контуров со смесителем ■ Регулятор и датчик температуры емкостного водонагревателя ■ Возможность обмена данными с Vitotronic 100 через **KM-BUS** (коммуникационный каскадный модуль в комплекте поставки) ■ Возможность обмена данными с Vitotronic 200-H и Vitocom 300 через **LON-BUS** (необходимо заказать телекоммуникационный модуль LON) **Модуль расширения для 2-го и 3-го отопительного контура** № заказа 7164403 **419,– евро MG W** Для каждого **отопительного контура со смесителем** дополнительно необходимы принадлежности: **Комплект привода смесителя** № заказа 7441998 **327,– евро MG W**

7.3

Указание!
Устройства поставляются предварительно настроенными для работы на природном газе. Переоборудование в пределах групп газа E/LL не требуется.

Комплект поставки:

- Vitodens 200-W аналогично описанию отдельного котла
- Каскадный контроллер Vitotronic 300-K
- Погружной датчик температуры
- Монтажное приспособление или монтажная рама
- Принадлежности для подключения с энергоэффективным насосом и теплоизоляцией

Указание к каскадному контроллеру!
Для управления дополнительными контурами отопления со смесителем через LON-BUS могут быть подключены контроллеры отопительного контура Vitotronic 200-H.

5695688

Газовый конденсационный одноконтурный котел
для режима работы с забором воздуха для горения извне и из помещения установки
Четырехкотловая установка (установка в ряд)

Вид монтажа	Топливо	Диапазон номинальной тепловой мощности (кВт) одно-котловой/многокотловой установки при температуре тепло-носителя 50/30 °C					MG W
		12 - 49 12 - 196	12 - 60 12 - 240	20 - 80 20 - 320	20 - 99 20 - 396		
Монтаж на стене с монтажным приспособлением	Природный газ E (H) сжиженный газ P	B2HAI63 **17.323,–**	B2HAI64 **19.179,–**	B2HAI65 **22.119,–**	B2HAI66 **25.363,–**		№ заказа **евро**
В произвольном месте с монтажной стойкой	Природный газ E (H) сжиженный газ P	B2HAI67 **17.687,–**	B2HAI68 **19.543,–**	B2HAI69 **22.483,–**	B2HAI70 **25.727,–**		№ заказа **евро**
Технические данные							
Мощность 80/60°C для одного котла.		10,9 - 44,5	10,9 - 54,4	18,2 - 72,6	18,2 - 90,0		кВт
Мощность 80/60°C многокотловая установка.		10,9 - 178,0	10,9 - 217,6	18,2 - 290,4	18,2 - 360,0		кВт

Устройства прошли испытания и сертифицированы для работы на природном газе.

Указания!
- Для монтажа необходимо заказать гидравлический разделитель или адаптер каскадного модуля, см. раздел "Принадлежности".
- Данные о номинальной тепловой мощности действительны для эксплуатации на природном газе. Данные о работе на сжиженном газе приведены в инструкции по проектированию.

►Информацию о каскадных дымоходах для режима работы с забором воздуха для горения из помещения установки см. в разделе "Принадлежности".

VITODENS 200-W

Газовый конденсационный одноконтурный котел
для режима работы с забором воздуха для горения извне и из помещения установки
Пятикотловая установка (установка в ряд)

Отопительная установка	Контроллер
Vitotronic 300-K ATS 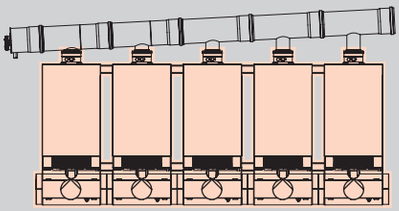 Установка в ряд	**Vitotronic 100/300-K** **Тип HC1B/MW2B, для режима погодозависимой теплогенерации** **Многокотловая установка из пяти Vitodens 200-W** Погодозависимое каскадное подключение до шести котлов Vitodens 200-W с модулируемым режимом и регулированием до двух отопительных контуров со смесителем ■ Регулятор и датчик температуры емкостного водонагревателя ■ Возможность обмена данными с Vitotronic 100 через **KM-BUS** (коммуникационный каскадный модуль в комплекте поставки) ■ Возможность обмена данными с Vitotronic 200-H и Vitocom 300 через **LON-BUS** (необходимо заказать телекоммуникационный модуль LON) **Модуль расширения для 2-го и 3-го отопительного контура** № заказа 7164403 **419,– евро MG W** Для каждого **отопительного контура со смесителем** дополнительно необходимы принадлежности: **Комплект привода смесителя** № заказа 7441998 **327,– евро MG W**
Vitotronic 300-K ATS 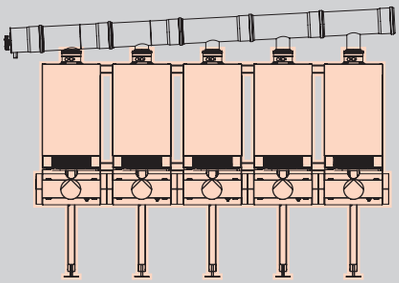 Установка в ряд	**Vitotronic 100/300-K** **Тип HC1B/MW2B, для режима погодозависимой теплогенерации** **Многокотловая установка из пяти Vitodens 200-W** Погодозависимое каскадное подключение до шести котлов Vitodens 200-W с модулируемым режимом и регулированием до двух отопительных контуров со смесителем ■ Регулятор и датчик температуры емкостного водонагревателя ■ Возможность обмена данными с Vitotronic 100 через **KM-BUS** (коммуникационный каскадный модуль в комплекте поставки) ■ Возможность обмена данными с Vitotronic 200-H и Vitocom 300 через **LON-BUS** (необходимо заказать телекоммуникационный модуль LON) **Модуль расширения для 2-го и 3-го отопительного контура** № заказа 7164403 **419,– евро MG W** Для каждого **отопительного контура со смесителем** дополнительно необходимы принадлежности: **Комплект привода смесителя** № заказа 7441998 **327,– евро MG W**

Указание!
Устройства поставляются предварительно настроенными для работы на природном газе. Переоборудование в пределах групп газа E/LL не требуется.

Комплект поставки:

- Vitodens 200-W аналогично описанию отдельного котла
- Каскадный контроллер Vitotronic 300-K
- Погружной датчик температуры
- Монтажное приспособление или монтажная рама
- Принадлежности для подключения с энергоэффективным насосом и теплоизоляцией

Указание к каскадному контроллеру!
Для управления дополнительными контурами отопления со смесителем через LON-BUS могут быть подключены контроллеры отопительного контура Vitotronic 200-H.

Газовый конденсационный одноконтурный котел
для режима работы с забором воздуха для горения извне и из помещения установки
Пятикотловая установка (установка в ряд)

	Вид монтажа	Топливо	Диапазон номинальной тепловой мощности (кВт) одно-котловой/многокотловой установки при температуре тепло-носителя 50/30 °C					MG W
			12 - 49 12 - 245	12 - 60 12 - 300	20 - 80 20 - 400	20 - 99 20 - 495		
	Монтаж на стене с монтаж-ным приспособлением	Природный газ E (H) сжиженный газ P	B2HAI71 **21.347,–**	B2HAI72 **23.667,–**	B2HAI73 **27.342,–**	B2HAI74 **31.397,–**		№ заказа **евро**
	В произвольном месте с мон-тажной стойкой	Природный газ E (H) сжиженный газ P	B2HAI75 **21.737,–**	B2HAI76 **24.057,–**	B2HAI77 **27.732,–**	B2HAI78 **31.787,–**		№ заказа **евро**
	Технические данные							
	Мощность 80/60°C для одного котла.		10,9 - 44,5	10,9 - 54,4	18,2 - 72,6	18,2 - 90,0		кВт
	Мощность 80/60°C много-котловая установка.		10,9 - 222,5	10,9 - 272,0	18,2 - 363,0	18,2 - 450,0		кВт

Устройства прошли испытания и сертифицированы для работы на природном газе.

Указания!
- Для монтажа необходимо заказать гидравлический разделитель или адаптер каскадного модуля, см. раздел "Принадлежности".
- Данные о номинальной тепловой мощности действительны для эксплуатации на природном газе. Данные о работе на сжиженном газе приведены в инструкции по проектированию.

►Информацию о каскадных дымоходах для режима работы с забором воздуха для горения из помещения установки см. в разделе "Принадлежности".

VITODENS 200-W

Газовый конденсационный одноконтурный котел
для режима работы с забором воздуха для горения извне и из помещения установки
Шестикотловая установка (установка в ряд)

Отопительная установка	Контроллер
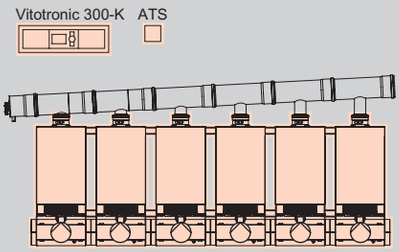 Установка в ряд	**Vitotronic 100/300-K** **Тип HC1B/MW2B, для режима погодозависимой теплогенерации** 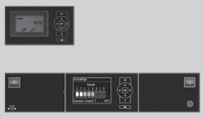 **Многокотловая установка из шести Vitodens 200-W** Погодозависимое каскадное подключение до шести котлов Vitodens 200-W с модулируемым режимом и регулированием до двух отопительных контуров со смесителем ■ Регулятор и датчик температуры емкостного водонагревателя ■ Возможность обмена данными с Vitotronic 100 через **KM-BUS** (коммуникационный каскадный модуль в комплекте поставки) ■ Возможность обмена данными с Vitotronic 200-H и Vitocom 300 через **LON-BUS** (необходимо заказать телекоммуникационный модуль LON) **Модуль расширения для 2-го и 3-го отопительного контура** № заказа 7164403 **419,– евро MG W** Для каждого **отопительного контура со смесителем** дополнительно необходимы принадлежности: **Комплект привода смесителя** № заказа 7441998 **327,– евро MG W**
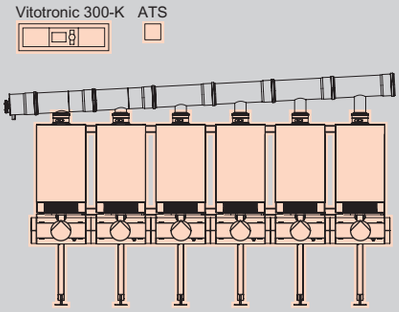 Установка в ряд	**Vitotronic 100/300-K** **Тип HC1B/MW2B, для режима погодозависимой теплогенерации** 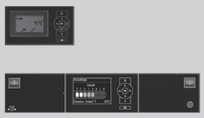 **Многокотловая установка из шести Vitodens 200-W** Погодозависимое каскадное подключение до шести котлов Vitodens 200-W с модулируемым режимом и регулированием до двух отопительных контуров со смесителем ■ Регулятор и датчик температуры емкостного водонагревателя ■ Возможность обмена данными с Vitotronic 100 через **KM-BUS** (коммуникационный каскадный модуль в комплекте поставки) ■ Возможность обмена данными с Vitotronic 200-H и Vitocom 300 через **LON-BUS** (необходимо заказать телекоммуникационный модуль LON) **Модуль расширения для 2-го и 3-го отопительного контура** № заказа 7164403 **419,– евро MG W** Для каждого **отопительного контура со смесителем** дополнительно необходимы принадлежности: **Комплект привода смесителя** № заказа 7441998 **327,– евро MG W**

Указание!
Устройства поставляются предварительно настроенными для работы на природном газе. Переоборудование в пределах групп газа E/LL не требуется.

Комплект поставки:

- Vitodens 200-W аналогично описанию отдельного котла
- Каскадный контроллер Vitotronic 300-K
- Погружной датчик температуры
- Монтажное приспособление или монтажная рама
- Принадлежности для подключения с энергоэффективным насосом и теплоизоляцией

Указание к каскадному контроллеру!
Для управления дополнительными контурами отопления со смесителем через LON-BUS могут быть подключены контроллеры отопительного контура Vitotronic 200-H.

Газовый конденсационный одноконтурный котел
для режима работы с забором воздуха для горения извне и из помещения установки
Шестикотловая установка (установка в ряд)

	Вид монтажа	Топливо	Диапазон номинальной тепловой мощности (кВт) одно-котловой/многокотловой установки при температуре тепло-носителя 50/30 °C					MG W
			12 - 49 12 - 294	12 - 60 12 - 360	20 - 80 20 - 480	20 - 99 20 - 594		
	Монтаж на стене с монтаж-ным приспособлением	Природный газ E (H) сжиженный газ P	B2HAI79 **25.371,–**	B2HAI80 **28.155,–**	B2HAI81 **32.565,–**	B2HAI82 **37.431,–**		№ заказа **евро**
	В произвольном месте с мон-тажной стойкой	Природный газ E (H) сжиженный газ P	B2HAI83 **25.787,–**	B2HAI84 **28.571,–**	B2HAI85 **32.981,–**	B2HAI86 **37.847,–**		№ заказа **евро**
	Технические данные							
	Мощность 80/60°C для одно-го котла.		10,9 - 44,5	10,9 - 54,4	18,2 - 72,6	18,2 - 90,0		кВт
	Мощность 80/60°C много-котловая установка.		10,9 - 267,0	10,9 - 326,4	18,2 - 435,6	18,2 - 540,0		кВт

Устройства прошли испытания и сертифицированы для работы на природном газе.

Указания!
- Для монтажа необходимо заказать гидравлический разделитель или адаптер каскадного модуля, см. раздел "Принадлежности".
- Данные о номинальной тепловой мощности действительны для эксплуатации на природном газе. Данные о работе на сжиженном газе приведены в инструкции по проектированию.

►Информацию о каскадных дымоходах для режима работы с забором воздуха для горения из помещения установки см. в разделе "Принадлежности".

VITODENS 200-W

Газовый конденсационный одноконтурный котел
для режима работы с забором воздуха для горения извне и из помещения установки
Четырехкотловая установка (блочный монтаж)

Отопительная установка	Контроллер
Vitotronic 300-K ATS 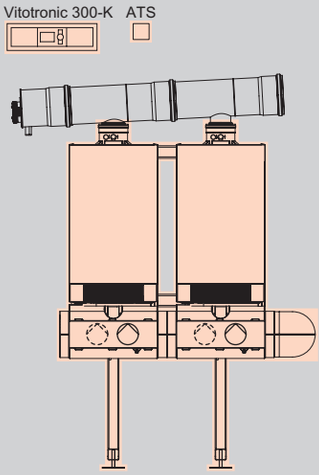 Свободная установка каскада с использованием монтажной стойки (блочная установка)	**Vitotronic 100/300-K** **Тип HC1B/MW2B, для режима погодозависимой теплогенерации** **Многокотловая установка из четырех Vitodens 200-W** Погодозависимое каскадное подключение до шести котлов Vitodens 200-W с модулируемым режимом и регулированием до двух отопительных контуров со смесителем ■ Регулятор и датчик температуры емкостного водонагревателя ■ Возможность обмена данными с Vitotronic 100 через **KM-BUS** (коммуникационный каскадный модуль в комплекте поставки) ■ Возможность обмена данными с Vitotronic 200-H и Vitocom 300 через **LON-BUS** (необходимо заказать телекоммуникационный модуль LON) **Модуль расширения для 2-го и 3-го отопительного контура** № заказа 7164403 **419,– евро MG W** Для каждого **отопительного контура со смесителем** дополнительно необходимы принадлежности: **Комплект привода смесителя** № заказа 7441998 **327,– евро MG W**

Указание!
Устройства поставляются предварительно настроенными для работы на природном газе. Переоборудование в пределах групп газа E/LL не требуется.

7.3

Комплект поставки:

- Vitodens 200-W аналогично описанию отдельного котла
- Каскадный контроллер Vitotronic 300-K
- Погружной датчик температуры
- Монтажная рама
- Принадлежности для подключения с энергоэффективным насосом и теплоизоляцией

Указание к каскадному контроллеру!
Для управления дополнительными контурами отопления со смесителем через LON-BUS могут быть подключены контроллеры отопительного контура Vitotronic 200-H.

5695688

Газовый конденсационный одноконтурный котел
для режима работы с забором воздуха для горения извне и из помещения установки
Четырехкотловая установка (блочный монтаж)

	Вид монтажа	Топливо	Диапазон номинальной тепловой мощности (кВт) одно-котловой/многокотловой установки при температуре тепло-носителя 50/30 °C					MG W
			12 - 49 12 - 196	12 - 60 12 - 240	20 - 80 20 - 320	20 - 99 20 - 396		
	В произвольном месте с монтажной стойкой	Природный газ E (H) сжиженный газ P	B2HAI87 **18.076,–**	B2HAI88 **19.932,–**	B2HAI89 **22.872,–**	B2HAI90 **26.116,–**		№ заказа **евро**
	Технические данные							
	Мощность 80/60°C для одного котла.		10,9 - 44,5	10,9 - 54,4	18,2 - 72,6	18,2 - 90,0		кВт
	Мощность 80/60°C многокотловая установка.		10,9 - 178,0	10,9 - 217,6	18,2 - 290,4	18,2 - 360,0		кВт

Устройства прошли испытания и сертифицированы для работы на природном газе.

Указание!
Для монтажа необходимо заказать гидравлический разделитель или адаптер каскадного модуля, см. раздел "Принадлежности".

►Информацию о каскадных дымоходах для режима работы с забором воздуха для горения из помещения установки см. в разделе "Принадлежности".

VITODENS 200-W

Газовый конденсационный одноконтурный котел
для режима работы с забором воздуха для горения извне и из помещения установки
Шестикотловая установка (блочный монтаж)

Отопительная установка	Контроллер
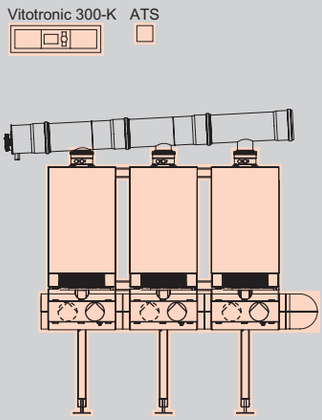 Свободная установка каскада с использованием монтажной стойки (блочная установка)	**Vitotronic 100/300-K** **Тип HC1B/MW2B, для режима погодозависимой теплогенерации** **Многокотловая установка из шести Vitodens 200-W** Погодозависимое каскадное подключение до шести котлов Vitodens 200-W с модулируемым режимом и регулированием до двух отопительных контуров со смесителем ■ Регулятор и датчик температуры емкостного водонагревателя ■ Возможность обмена данными с Vitotronic 100 через **KM-BUS** (коммуникационный каскадный модуль в комплекте поставки) ■ Возможность обмена данными с Vitotronic 200-H через **LON-BUS** (необходимо заказать телекоммуникационный модуль LON) **Модуль расширения для 2-го и 3-го отопительного контура** № заказа 7164403 **419,– евро MG W** **Комплект привода смесителя** № заказа 7441998 **327,– евро MG W**

Указание!
Устройства поставляются предварительно настроенными для работы на природном газе. Переоборудование в пределах групп газа E/LL не требуется.

7.3

Комплект поставки:

- Vitodens 200-W аналогично описанию отдельного котла
- Каскадный контроллер Vitotronic 300-K
- Погружной датчик температуры
- Монтажная рама
- Принадлежности для подключения с энергоэффективным насосом и теплоизоляцией

Указание к каскадному контроллеру!
Для управления дополнительными контурами отопления со смесителем через LON-BUS могут быть подключены контроллеры отопительного контура Vitotronic 200-H.

5695688

Газовый конденсационный одноконтурный котел
для режима работы с забором воздуха для горения извне и из помещения установки
Шестикотловая установка (блочный монтаж)

	Вид монтажа	Топливо	Диапазон номинальной тепловой мощности (кВт) одно-котловой/многокотловой установки при температуре тепло-носителя 50/30 °C					MG W
			12 - 49 12 - 294	12 - 60 12 - 360	20 - 80 20 - 480	20 - 99 20 - 594		
	В произвольном месте с монтажной стойкой	Природный газ E (H) сжиженный газ P	B2HAI91 **26.176,–**	B2HAI92 **28.960,–**	B2HAI93 **33.370,–**	B2HAI94 **38.236,–**		№ заказа **евро**
	Технические данные							
	Мощность 80/60°C для одного котла.		10,9 - 44,5	10,9 - 54,4	18,2 - 72,6	18,2 - 90,0		кВт
	Мощность 80/60°C многокотловая установка.		10,9 - 267,0	10,9 - 326,4	18,2 - 435,6	18,2 - 540,0		кВт

Устройства прошли испытания и сертифицированы для работы на природном газе.

Указание!
Для монтажа необходимо заказать гидравлический разделитель или адаптер каскадного модуля, см. раздел "Принадлежности".

►Информацию о каскадных дымоходах для режима работы с забором воздуха для горения из помещения установки см. в разделе "Принадлежности".

Принадлежности

Гидравлический разделитель

		MG W
Гидравлический разделитель DN 80 Может применяться с установками мощностью до 594 кВт. ■ С теплоизоляцией	ZK02627 **988,–**	№ заказа **евро**

Соединительный комплект отопительного контура

		MG W
Адаптер каскадного модуля DN 100 Для установки заказчиком без гидравлического разделителя. С теплоизоляцией	ZK02628 **214,–**	№ заказа **евро**
Переходной фланец DN 80 на R2 Может применяться с установками мощностью до 200 кВт, в сочетании с гидравлическим разделителем.	7456326 **150,–**	№ заказа **евро**
Переходной фланец DN 100 на R 2 Может применяться с установками мощностью до 200 кВт, в сочетании с адаптером каскадного модуля DN 100.	ZK02629 **144,–**	№ заказа **евро**
Комплект трубных колен 90° Для установки многокотловой установки и гидравлического разделителя в углу (установка в ряд). ■ С теплоизоляцией *При установке многокотловой установки в углу использование каскадных дымоходов невозможно.*	ZK02630 **953,–**	№ заказа **евро**

Указание!
При монтаже без гидравлического разделителя соблюдать требования технической документации!

7.3

Принадлежности

		MG W
Коллектор конденсата 2-котловой установки	ZK02631 **73,–**	№ заказа **евро**
Коллектор конденсата 3-котловой установки	ZK02632 **85,–**	№ заказа **евро**

5695688

Принадлежности

Принадлежности		MG W
Коллектор конденсата 4-котловой установки Блочная установка и установка в ряд	ZK02633 **146,–**	№ заказа **евро**
Коллектор конденсата 5-котловой установки	ZK02634 **158,–**	№ заказа **евро**
Коллектор конденсата 6-котловой установки Блочная установка и установка в ряд	ZK02635 **170,–**	№ заказа **евро**

Принадлежности
Каскадные дымоходы для установки в ряд

Принадлежности		
Каскадный дымоход		MG W
Каскадный дымоход 2-котловой установки Для установки в ряд Vitodens 200-W мощностью 49 или 60 кВт. ■ Коллектор уходящих газов ■ Концевой элемент с конденсатоотводчиком и сифоном Патрубок дымохода Ø 160 мм. Макс. длина дымохода 30 м.	ZK00675 **466,–**	№ заказа **евро**
Каскадный дымоход 2-котловой установки Для установки в ряд Vitodens 200-W мощностью 80 или 99 кВт. ■ Коллектор уходящих газов ■ Концевой элемент с конденсатоотводчиком и сифоном Патрубок дымохода Ø 200 мм. Макс. длина дымохода 30 м.	ZK00676 **763,–**	№ заказа **евро**
Каскадный дымоход 3-котловой установки Для установки в ряд Vitodens 200-W мощностью 49 или 60 кВт. ■ Коллектор уходящих газов ■ Концевой элемент с конденсатоотводчиком и сифоном Патрубок дымохода Ø 160 мм. Макс. длина дымохода 30 м.	ZK00678 **640,–**	№ заказа **евро**
Каскадный дымоход 3-котловой установки Для установки в ряд Vitodens 200-W мощностью 80 или 99 кВт. ■ Коллектор уходящих газов ■ Концевой элемент с конденсатоотводчиком и сифоном Патрубок дымохода Ø 200 мм. Макс. длина дымохода 30 м.	ZK00679 **1.010,–**	№ заказа **евро**
Каскадный дымоход 4-котловой установки Для установки в ряд Vitodens 200-W мощностью 49 или 60 кВт. ■ Коллектор уходящих газов ■ Концевой элемент с конденсатоотводчиком и сифоном Патрубок дымохода Ø 200 мм. Макс. длина дымохода 30 м.	ZK00681 **1.057,–**	№ заказа **евро**
Каскадный дымоход 4-котловой установки Для установки в ряд Vitodens 200-W мощностью 80 или 99 кВт. ■ Коллектор уходящих газов ■ Концевой элемент с конденсатоотводчиком и сифоном Патрубок дымохода Ø 200 мм. Макс. длина дымохода 30 м.	ZK00682 **1.229,–**	№ заказа **евро**
Каскадный дымоход 5-котловой установки Для установки в ряд Vitodens 200-W мощностью 49 или 60 кВт. ■ Коллектор уходящих газов ■ Концевой элемент с конденсатоотводчиком и сифоном Патрубок дымохода Ø 250 мм Макс. длина дымохода 30 м	ZK02636 **3.153,–**	№ заказа **евро**

Принадлежности

Каскадный дымоход

		MG W
Каскадный дымоход 5-котловой установки Для установки в ряд Vitodens 200-W мощностью 80 или 99 кВт. ■ Коллектор уходящих газов ■ Концевой элемент с конденсатоотводчиком и сифоном Патрубок дымохода Ø 250 мм Макс. длина дымохода 30 м	ZK02637 **2.997,–**	№ заказа **евро**
Каскадный дымоход 6-котловой установки Для установки в ряд Vitodens 200-W мощностью 49 или 60 кВт. ■ Коллектор уходящих газов ■ Концевой элемент с конденсатоотводчиком и сифоном Патрубок дымохода Ø 250 мм Макс. длина дымохода 30 м	ZK00684 **3.586,–**	№ заказа **евро**
Каскадный дымоход 6-котловой установки Для установки в ряд Vitodens 200-W мощностью 80 или 99 кВт. ■ Коллектор уходящих газов ■ Концевой элемент с конденсатоотводчиком и сифоном Патрубок дымохода Ø 250 мм Макс. длина дымохода 30 м	ZK00685 **3.334,–**	№ заказа **евро**

Указания!
Отвод уходящих газов осуществляется по одностенным трубам, изготовленным из пластика (полипропилен) – см. регистр 22.
Максимальная длина трубопровода рассчитывается от присоединительного элемента котла до выходного отверстия шахты.
Конденсационные котлы с номинальной тепловой мощностью от 50 кВт должны устанавливаться в отдельном вентилируемом помещении, имеющем отверстие для приточного воздуха. Свободное поперечное сечение должно составлять 150 см² плюс 2 см² для каждого кВт, превышающего предел 50 кВт.

Принадлежности
Каскадные дымоходы для блочного монтажа

Принадлежности		
Каскадный дымоход		MG W
Каскадный дымоход 4-котловой установки Для блочного монтажа Vitodens 200-W мощностью 49 или 60 кВт. ■ Коллектор уходящих газов ■ Концевой элемент с конденсатоотводчиком и сифоном Патрубок дымохода Ø 200 мм. Макс. длина дымохода 30 м	ZK00689 **1.113,–**	№ заказа **евро**
Каскадный дымоход 4-котловой установки Для блочного монтажа Vitodens 200-W мощностью 80 или 99 кВт. ■ Коллектор уходящих газов ■ Концевой элемент с конденсатоотводчиком и сифоном Патрубок дымохода Ø 250 мм Макс. длина дымохода 30 м	ZK00690 **2.196,–**	№ заказа **евро**
Каскадный дымоход 6-котловой установки Для блочного монтажа Vitodens 200-W мощностью 49 или 60 кВт. ■ Коллектор уходящих газов ■ Концевой элемент с конденсатоотводчиком и сифоном Патрубок дымохода Ø 250 мм Макс. длина дымохода 30 м	ZK00691 **2.761,–**	№ заказа **евро**
Каскадный дымоход 6-котловой установки Для блочного монтажа Vitodens 200-W мощностью 80 или 99 кВт. ■ Коллектор уходящих газов ■ Концевой элемент с конденсатоотводчиком и сифоном Патрубок дымохода Ø 250 мм Макс. длина дымохода 30 м	ZK00692 **2.920,–**	№ заказа **евро**

Указания!
Отвод уходящих газов осуществляется по одностенным трубам, изготовленным из пластика (полипропилен) – см. регистр 22.
Максимальная длина трубопровода рассчитывается от присоединительного элемента котла до выходного отверстия шахты.
Конденсационные котлы с номинальной тепловой мощностью от 50 кВт должны устанавливаться в отдельном вентилируемом помещении, имеющем отверстие для приточного воздуха. Свободное поперечное сечение должно составлять 150 см² плюс 2 см² для каждого кВт, превышающего предел 50 кВт.

Принадлежности

Устройства нейтрализации конденсата		MG W
Устройство нейтрализации конденсата ■ Для конденсационных котлов мощностью 50 - 500 кВт. ■ С гранулированным заполнителем (8 кг). 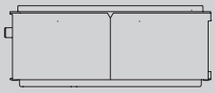	7441823 **272,–**	№ заказа **евро**
Гранулированный заполнитель 8 кг	9521702 **81,–**	№ заказа **евро**
Устройство нейтрализации конденсата ■ Для конденсационных котлов мощностью 500 - 1500 кВт. ■ С гранулированным заполнителем (25 кг). 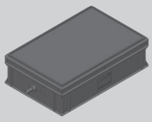	7437829 **767,–**	№ заказа **евро**
Гранулированный заполнитель 25 кг	9521748 **186,–**	№ заказа **евро**

Принадлежности

Установки для подъема конденсата

		MG W
Устройство подъема конденсата SI1800 Автоматическая установка для подъема конденсата с макс. высотой подъема 5 м вод. столба ■ Центробежный насос 230 В / 70 Вт ■ Сборный резервуар объемом 2 л ■ Напорный шланг 5 м ■ Обратный клапан ■ Аварийный контакт: переключающий контакт (без потенциала) 250 В/4 А (омическая нагрузка)	ZK02486 **187,–**	№ заказа **евро**

Датчики

		MG N
Датчик угарного газа Для аварийного отключения водогрейного котла в случае утечки окиси углерода. Используется для котлов с 2004 года выпуска.	Z015500 **158,–**	№ заказа **евро**

Прочее

		MG N
Комплект инструментов Для сервиса и технического обслуживания. Применим для всех котлов Vitodens и Vitopend пр-ва Viessmann. Футляр со всеми инструментами, необходимыми для сервиса и технического обслуживания: отвертка, удлинитель, набор бит.	9537070 **59,–**	№ заказа **евро**

Отопительный контур

Подключение к отопительному контуру (номинальный диаметр)	DN20 - ¾"	DN25 - 1"	DN32-1¼"	MG W
Насосная группа отопительного контура Divicon без смесителя ■ Насос отопительного контура (энергоэффективный насос с регулируемой частотой вращения, соответствует классу энергопотребления A), с кабелем и штекером. ■ Обратный клапан ■ 2 шаровых крана с термометром ■ Теплоизоляция				
Насосная группа отопительного контура Divicon в сборе Без смесителя с насосом Wilo Yonos Para 25/6.	7521287 **640,–**	7521288 **663,–**	**–**	№ заказа **евро**
Насосная группа отопительного контура Divicon в сборе Без смесителя с насосом Wilo Yonos Para Opt 25/7,5.	**–**	**–**	ZK01831 **688,–**	№ заказа **евро**

Указание!
При подборе насосной группы отопительного контура Divicon следует учитывать документацию по проектированию.

Отопительный контур

Подключение к отопительному контуру (номинальный диаметр)	DN20 - ¾"	DN25 - 1"	DN32-1¼"	MG W
Насосная группа отопительного контура Divicon в виде монтажного ■ Насос отопительного контура, с кабелем и штекером (поставляется в отдельной упаковке). ■ Обратный клапан ■ 2 шаровых крана с термометром ■ Теплоизоляция *Комплекты привода смесителя для отопительного контура со смесителем должны заказываться отдельно.*				

Принадлежности

Отопительный контур Подключение к отопительному контуру (номинальный диаметр)	DN20 - ¾"	DN25 - 1"	DN32-1¼"	MG W
Монтажный комплект насосной группы Divicon с 3-ходовым смесителем ■ с энергоэффективным насосом с регулируемой частотой вращения Wilo Yonos Para 25/6 (соответствует классу энергопотребления A). ■ С соединительным кабелем (длина 3,5 м).	ZK00967 **676,–**	ZK00968 **696,–**	**–**	№ заказа **евро**
Монтажный комплект насосной группы Divicon с 3-ходовым смесителем ■ с энергоэффективным насосом с регулируемой частотой вращения Wilo Yonos Para Opt 25/7,5 (соответствует классу энергопотребления A). ■ С соединительным кабелем (длина 3,5 м).	**–**		ZK01825 **730,–**	№ заказа **евро**
Монтажный комплект насосной группы Divicon с 3-ходовым смесителем ■ с энергоэффективным насосом с регулируемой частотой вращения Grundfos Alpha 2.1 25/60 (соответствует классу энергопотребления A). ■ С соединительным кабелем (длина 3,5 м).	Z008223 **827,–**	Z008224 **847,–**	ZK01827 **892,–**	№ заказа **евро**
Монтажный комплект насосной группы Divicon без смесителя ■ с энергоэффективным насосом с регулируемой частотой вращения Grundfos Alpha 2.1 25/60 (соответствует классу энергопотребления A). ■ С соединительным кабелем (длина 3,5 м).	Z008952 **710,–**	Z008953 **724,–**	ZK01828 **756,–**	№ заказа **евро**
Байпасный клапан Для гидравлической балансировки отопительного контура. 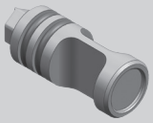	7464889 **10,–**			№ заказа **евро**
Распределительный коллектор для 2 насосных групп Divicon С теплоизоляцией. Монтаж на стене (с отдельно заказываемым настенным креплением).	7460638 **214,–**		7466337 **243,–**	№ заказа **евро**
Распределительный коллектор для 3 насосных групп Divicon С теплоизоляцией. Монтаж на стене (с отдельно заказываемым настенным креплением).	7460643 **297,–**		7466340 **337,–**	№ заказа **евро**
Настенное крепление для отдельного Divicon (соединение "котел – Divicon" предоставляется заказчиком)	7465894 **37,–**			№ заказа **евро**
Настенное крепление для распределительного коллектора (соединение "котел – распределительный коллектор" предоставляется заказчиком) 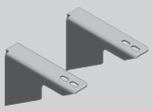	7465439 **37,–**			№ заказа **евро**

Указание!
При подборе насосной группы отопительного контура Divicon следует учитывать документацию по проектированию.

Принадлежности

Комплектующие управления отопительным контуром

Подключение к отопительному контуру (номинальный диаметр)	DN20 - ¾"	DN25 - 1"	DN32-1¼"	MG W
Комплект привода смесителя Для одного отопительного контура со смесителем, с кабелями и штекерами. ■ Электропривод смесителя с соединительным кабелем (длина 4,0 м) и штекером, для смесителей Viessmann DN 20 - 50, R ½ - 1¼ (кроме фланцевых смесителей). ■ Датчик температуры подающей магистрали в виде накладного датчика (NTC 10 кОм), с соединительным кабелем (длина 5,8 м) и штекером. ■ Штекер для насоса отопительного контура.	7441998 **327,–**			№ заказа **евро**

Принадлежности

Устройства дистанционного управления

		MG W
Vitotrol 200A (абонент шины KM-BUS) Настройка для одного отопительного контура: ■ Заданное значение температуры помещения и режим работы. ■ Режим вечеринки и экономный режим. ■ Дисплей для индикации значений наружной температуры и температуры помещения, а также режимов работы. ■ Датчик температуры помещения для управления по температуре помещения (только для одного отопительного контура со смесителем). Если Vitotrol 200A используется для управления по температуре помещения, то устройство должно быть размещено в **основном жилом помещении** (типовом жилом помещении).	Z008341 **131,–**	№ заказа **евро**
Vitotrol 300A (абонент шины KM-BUS) Настройки для одного, двух или трех отопительных контуров: ■ Заданное значение температуры помещения и пониженное заданное значение температуры помещения, температура воды в контуре ГВС, режимы работы и программа отпуска, а также режим вечеринки и экономный режим. ■ Временная программа для отопительных контуров, емкостного водонагревателя и циркуляционного насоса ГВС. ■ Дисплей с подсветкой для индикации значений наружной температуры, температуры помещения, режимов работы и текстовых сообщений. ■ Датчик температуры помещения для управления по температуре помещения (только для одного отопительного контура со смесителем). Если Vitotrol 300A используется для управления по температуре помещения, то устройство должно быть размещено в **основном жилом помещении** (типовом жилом помещении). Необходимо заказать датчик температуры помещения, № заказа 7438537, если Vitotrol 300A не может быть размещен в подходящем месте для измерения температуры помещения.	Z008342 **244,–**	№ заказа **евро**

Датчики

		MG W
Датчик температуры помещения (NTC 10 кОм, в дополнение к Vitotrol 300A) Используется, если не удается установить Vitotrol 300A в подходящем месте для измерения температуры помещения.	7438537 **71,–**	№ заказа **евро**
Погружной датчик температуры (NTC 10 кОм) ■ Для измерения температуры в погружной гильзе. ■ С соединительным кабелем (длина 5,8 м) и штекером.	7544848 **79,–**	№ заказа **евро**

Прочее

		MG W
Распределитель шины KM-BUS Для подключения 2 - 9 приборов к шине KM.	7415028 **68,–**	№ заказа **евро**

Принадлежности

Комплектующие управления отопительным контуром

		MG W
Модуль расширения для 2-го и 3-го отопительного контура Электронная плата для установки в контроллер Vitotronic 300-K, тип MW2B Для управления двумя отопительными контурами со смесителем. ■ С подключениями для электроприводов смесителей, датчиков температуры подающей магистрали (NTC 10 кОм) и насосов отопительного контура. ■ Штекер для электропривода смесителя и насоса отопительного контура для каждого отопительного контура.	7164403 **419,–**	№ заказа **евро**
Комплект привода смесителя Для одного отопительного контура со смесителем, с кабелями и штекерами. ■ Электропривод смесителя с соединительным кабелем (длина 4,0 м) для смесителей Viessmann DN 20 - 50, R ½ - 1¼ (кроме фланцевых смесителей). ■ Датчик температуры подающей магистрали в виде накладного датчика (NTC 10 кОм), с соединительным кабелем (длина 5,8 м) и штекером. ■ Штекер для насоса отопительного контура.	7441998 **327,–**	№ заказа **евро**
Погружной терморегулятор Термостатный ограничитель максимальной температуры для системы внутрипольного отопления. ■ С соединительным кабелем (длина 4,2 м) и штекером. ■ С погружной гильзой R ½ x 200 мм из нержавеющей стали.	7151728 **176,–**	№ заказа **евро**
Накладной терморегулятор Термостатный ограничитель максимальной температуры для системы внутрипольного отопления. С соединительным кабелем (длина 4,2 м) и штекером.	7151729 **138,–**	№ заказа **евро**

► *Информацию о управлении дополнительными отопительными контурами и соединениях Vitotronic водогрейного котла с контроллером отопительного контура см. в регистре 18.*

Приготовление горячей воды гелиоустановкой и поддержка отопления

		MG W
Модуль управления гелиоустановкой, тип SM1 Модуль расширения функциональных возможностей в корпусе для настенного монтажа. Электронный контроллер с управлением по разности температур для бивалентного приготовления горячей воды и поддержки отопления помещений гелиоколлекторами в сочетании с водогрейными котлами для жидкого и газообразного топлива. ■ С расчетом баланса энергии и системой диагностики. ■ Управление и отображение данных производится с помощью контроллера водогрейного котла. ■ Нагрев двух потребителей через одну коллекторную панель. ■ Вторая регулировка по разности температур. ■ Термостатная функция для догрева или использования излишнего тепла. ■ Регулировка частоты вращения насоса контура гелиоустановки посредством передачи пакета импульсов или насоса контура гелиоустановки с входом широтно-импульсного управления (пр-ва Grundfos). ■ Подавление догрева емкостного водонагревателя водогрейным котлом независимо от энергоотдачи гелиоустановки. ■ Подавление догрева в режиме отопления водогрейным котлом при поддержке отопления. ■ Нагрев ступени предварительного нагрева солнечной установкой (для емкостных водонагревателей объемом от 400 литров). Заказать погружной датчик температуры (№ заказа 7544848), если должны быть реализованы следующие функции: ■ Для переключения циркуляции в установках с 2 емкостными водонагревателями. ■ Для переключения обратной магистрали между водогрейным котлом и буферной емкостью. ■ Для нагрева дополнительных потребителей.	Z014470 **446,–**	№ заказа **евро**

Принадлежности

Расширение функциональных возможностей

		MG W
Модуль расширения EA1 Модуль расширения функциональных возможностей в корпусе для настенного монтажа. С помощью входов и выходов обеспечивается реализация до 5 функций: 1 аналоговый вход (0 - 10 В). ■ Установка заданного значения температуры котловой воды. 3 цифровых входа. ■ Раздельное внешнее переключение режима работы для отопительных контуров 1 - 3. ■ Внешняя блокировка с общим сигналом неисправности. ■ Внешние сигналы неисправности. ■ Кратковременное включение циркуляционного насоса ГВС. 1 релейный выход (беспотенциальное реле с переключающим контактом). ■ Управление магистральным насосом на тепловой пункт. ■ Сигнализирование пониженного режима для одного отопительного контура.	7452091 **179,–**	№ заказа **евро**

Телекоммуникационная техника

		MG Y
Vitocom 100, тип GSM2 Для дистанционного контроля и дистанционного управления отопительной установкой через мобильные телефонные сети GSM. ■ Для передачи сообщений и настройки режимов работы с помощью SMS-сообщений. Компактное устройство для настенного монтажа. Комплект поставки: ■ Vitocom 100, Typ GSM2 со встроенным GSM-модемом ■ Соединительный кабель с быстроразъемными соединениями Rast 5 для подключения к шине KM-BUS контроллера ■ Антенна мобильной радиосвязи	Z011396 **296,–**	№ заказа **евро**

Принадлежности		
Телекоммуникационная техника		MG W
Vitocom 300 Для удаленного контроля, дистанционного управления и регулировки отопительных установок через IP-сети (LAN). ■ Для управления установкой с помощью **Vitodata 100** через сервер Vitodata. Для настройки режимов работы, заданных значений, программы отпуска, временных программ и кривой отопления для всех отопительных контуров одной отопительной установки. ■ Для управления установкой с помощью **Vitodata 300** через сервер Vitodata. Для настройки режимов работы, заданных значений, программы отпуска, временных программ, кривой отопления и параметров конфигурации для всех отопительных контуров максимум 5 отопительных установок. Отслеживание изменения параметров во времени и интеграция счетчиков по шине M-BUS. Для монтажа в распределительном шкафу.		
Vitocom 300, тип LAN3 Связь через Интернет и IP-сеть (LAN) с использованием DSL-маршрутизатора. Для установки на DIN-рейке. В составе пакета: ■ Vitocom 300, тип LAN3 с LAN-подсоединением. ■ Телекоммуникационный модуль LON для установки в подключенный контроллер Vitotronic. ■ Соединительные кабели для LAN и телекоммуникационного модуля. ■ Корпус для настенного монтажа (2-рядный).	Z011819 **1.311,–**	№ заказа **евро** MG Y
Телекоммуникационный модуль LON для управления каскадом Электронная плата для установки в контроллер для обмена данными в LON.	7172174 **231,–**	№ заказа **евро**
Соединительный кабель LON для обмена данными между контроллерами ■ Длина 7,0 м (возможность удлинения с использованием еще одного кабеля). ■ Со штекерами RJ 45.	7143495 **37,–**	№ заказа **евро**
Муфта LON, RJ 45 Для удлинения соединительного кабеля LON.	7143496 **23,–**	№ заказа **евро**
Соединительный штекер LON, RJ 45 Для подключения к кабелю заказчика **общей длиной свыше 14 м**. 2 шт.	7199251 **49,–**	№ заказа **евро**
Соединительная розетка LON, RJ 45 Для прокладки кабеля заказчика (CAT 6) под штукатуркой или в кабельном канале, при **прокладке на расстояние свыше 14 метров** (соединение розетки LON с контроллером с помощью кабеля LON). 2 шт.	7171784 **58,–**	№ заказа **евро**
Оконечное сопротивление Для оконечной нагрузки системной шины на свободных концах должно быть установлено по одному оконечному сопротивлению. 2 шт.	7143497 **8,–**	№ заказа **евро**

► *Информацию о телекоммуникационной технике см. в регистре 18 и в инструкции по проектированию коммуникационных систем.*

Принадлежности для контроллера

Принадлежности	Варианты контроллеров			
	Vitotronic 100 Тип HC1B	Vitotronic 200 Тип HO2B/HO2C		
Контроллер для управления по температуре помещения				MG W
Vitotrol 100 (тип UTA) ■ Регулятор температуры помещения (работа от сетевого напряжения 230В) ■ Релейный выход (двухточечное регулирование) ■ С аналоговым таймером ■ Дневная программа	7170149 **162,–**	**–**		№ заказа **евро**
Vitotrol 100 (тип UTDB) ■ Регулятор температуры помещения ■ Релейный выход (двухточечное регулирование) ■ С управлением в режиме текстового меню ■ Цифровой таймер ■ Суточная и недельная программа ■ 3 предварительно настроенные временные программы, возможность индивидуальной настройки ■ Автономное электропитание (от батарей 3 В)	Z007694 **194,–**	**–**		№ заказа **евро**
Внешний модуль расширения H4 Модуль расширения для Vitotrol 100, тип UTDB или комнатных термостатов на 24В для подключения с помощью низковольтного кабеля	7197227 **83,–**	**–**		№ заказа **евро**
Vitotrol 100 (тип UTDB-RF) ■ Регулятор температуры помещения со встроенным радиопередатчиком и отдельным приемником с релейным выходом (двухточечное регулирование) ■ С управлением в режиме текстового меню ■ Цифровой таймер ■ Суточная и недельная программа ■ 3 предварительно настроенные временные программы, возможность индивидуальной настройки ■ Регулятор температуры помещения с питанием от батарей 3 В, приемник с питанием от сети 230 В	Z007695 **360,–**	**–**		№ заказа **евро**
Устройства дистанционного управления				MG W
Vitotrol 200A (абонент шины KM) Настройка для одного отопительного контура: ■ Заданное значение температуры помещения и режим работы ■ Режим вечеринки и экономный режим ■ Дисплей для индикации значений наружной температуры и температуры помещения, а также режимов работы ■ Датчик температуры помещения для управления по температуре помещения (только для одного отопительного контура со смесителем) Если Vitotrol 200A используется для управления по температуре помещения, то устройство должно быть размещено в основном жилом помещении (типовом жилом помещении). *Макс. 2 Vitotrol на каждый Vitotronic.*	**–**	Z008341 **131,–**		№ заказа **евро**

5683608

Принадлежности	Варианты контроллеров			
	Vitotronic 100 Тип HC1B	Vitotronic 200 Тип HO2B/HO2C		
Устройства дистанционного управления				MG W
Vitotrol 300A (абонент шины KM) Настройки для одного, двух или трех отопительных контуров: ■ Заданное значение температуры помещения и пониженное заданное значение температуры помещения, температура воды в контуре ГВС, режимы работы и программа отпуска, а также режим вечеринки и экономный режим. ■ Временная программа для отопительных контуров, емкостного водонагревателя и циркуляционного насоса ГВС. ■ Дисплей с подсветкой для индикации значений наружной температуры, температуры помещения, режимов работы и текстовых сообщений. ■ Датчик температуры помещения для управления по температуре помещения (только для одного отопительного контура со смесителем) Если Vitotrol 300A используется для управления по температуре помещения, то устройство должно быть размещено в основном жилом помещении (типовом жилом помещении). Необходимо заказать датчик температуры помещения, № заказа 7438537, если Vitotrol 300A не может быть размещен в подходящем месте для измерения температуры помещения. *Макс. 2 Vitotrol на каждый Vitotronic.*	–	Z008342 **244,–**		№ заказа **евро**

VITODENS 222-F

Принадлежности для контроллера

Принадлежности	Варианты контроллеров			
	Vitotronic 100 Тип HC1B	Vitotronic 200 Тип HO2B/HO2C		
Датчики				MG W
Датчик температуры помещения (NTC 10 кОм) В корпусе для настенного монтажа. *В качестве дополнения к Vitotrol 300A* *Используется, если не удается установить Vitotrol 300A в подходящем месте для измерения температуры помещения.*	–	7438537 **71,–**		№ заказа **евро**
Погружной датчик температуры (для гидравлического разделителя) Для измерения температуры в гидравлическом разделителе.	7179488 **79,–**			№ заказа **евро**
Прочее				MG W
Монтажная панель Для произвольного размещения панели управления контроллера Vitotronic снаружи устройства. ■ Крепежная панель ■ Заглушка ■ Соединительный кабель (5,0 м)	7299408 **92,–**	–		№ заказа **евро**
Концентратор шины KM Для подключения 2 - 9 приборов к шине KM.	7415028 **68,–**			№ заказа **евро**

7.4

5683608

Принадлежности	Варианты контроллеров			
	Vitotronic 100 Тип HC1B	Vitotronic 200 Тип HO2B/HO2C		
Принадлежности для управления отопительным контуром				MG W
Комплект привода смесителя, с блоком управления (монтаж на смесителе) (абонент шины KM) Для одного отопительного контура со смесителем, с кабелями и штекерами. ■ Блок управления смесителем с электроприводом смесителя для смесителей Viessmann DN 20 - 50, R ½ - 1¼ (кроме фланцевых смесителей). ■ Датчик температуры подающей магистрали в виде накладного датчика (NTC 10 кОм), с соединительным кабелем (длина 2,0 м) и штекером. ■ Штекер насоса отопительного контура ■ Кабель подключения к сети и кабель шины KM со штекером *Не требуется при использовании комплекта для монтажа на котле со смесителем.*	–	ZK02940 **400,–**		№ заказа **евро**
Блок управления приводом смесителя (настенный монтаж) (абонент шины KM) Для одного отопительного контура со смесителем, с кабелями и штекерами. ■ Электронная система управления для отдельно заказываемого электропривода смесителя ■ Датчик температуры подающей магистрали в виде накладного датчика (NTC 10 кОм), с соединительным кабелем (длина 5,8 м) и штекером. ■ Штекер для насоса отопительного контура и электропривода смесителя ■ Кабель подключения к сети и кабель шины KM со штекером *Не требуется при использовании комплекта для монтажа на котле со смесителем.*	–	ZK02941 **256,–**		№ заказа **евро**
Погружной терморегулятор Термостатный ограничитель максимальной температуры для системы внутрипольного отопления. ■ С соединительным кабелем (длина 4,2 м) и штекером ■ С погружной гильзой R ½, длина 200 мм, из нержавеющей стали	–	7151728 **176,–**		№ заказа **евро**
Накладной терморегулятор Термостатный ограничитель максимальной температуры для системы внутрипольного отопления. С соединительным кабелем (длина 4,2 м) и штекером.	–	7151729 **138,–**		№ заказа **евро**

► *Информацию о управлении дополнительными отопительными контурами и соединениях Vitotronic водогрейного котла с контроллером отопительного контура см. в регистре 18.*

Расширение функциональных возможностей			
С помощью указанных ниже принадлежностей возможно расширение функций встроенного Vitotronic. Внутренние модули расширения H1 или H2 встроены в Vitotronic и реализуют одну предохранительную функцию и одну дополнительную функцию каждый (см. описание). ■ Подключение внешнего предохранительного электромагнитного клапана может быть выполнено с помощью внутреннего модуля расширения H1. ■ Блокирование внешних вытяжных устройств может быть выполнено с помощью внутреннего модуля расширения H2. В контроллер Vitotronic может быть встроен только один внутренний модуль расширения. Если для отопительной установки потребуются дополнительные функции, то будет необходимо использование модулей расширения AM1 или EA1 (см. описание). Возможна комбинация одной пары внутреннего модуля расширения и дополнительного модуля расширения.			

7.4

5683608

Принадлежности для контроллера

Принадлежности	Варианты контроллеров		
	Vitotronic 100 Тип HC1B	Vitotronic 200 Тип HO2B/HO2C	
Расширение функциональных возможностей			MG W
Внутренний модуль расширения H1 Электронная плата для установки в контроллер. С помощью модуля расширения могут быть реализованы следующие функции: ■ Подключение внешнего защитного электромагнитного вентиля (сжиженный газ) а также, альтернативно, одна из следующих функций: ■ Подключение циркуляционного насоса ГВС (только для Vitotronic 200) ■ Подключение насоса отопительного контура (ступенчатое) для прямого отопительного контура ■ Подключение общего сигнала неисправности	7498513 **75,–**		№ заказа **евро**
Внутренний модуль расширения H2 Электронная плата для установки в контроллер. С помощью модуля расширения могут быть реализованы следующие функции: ■ Блокировка внешних вытяжных устройств а также, альтернативно, одна из следующих функций: ■ Подключение циркуляционного насоса ГВС (только для Vitotronic 200) ■ Подключение насоса отопительного контура (ступенчатое) для прямого отопительного контура ■ Подключение общего сигнала неисправности	7498514 **75,–**		№ заказа **евро**
Модуль расширения AM1 Модуль расширения функциональных возможностей в корпусе для настенного монтажа. Возможно управление макс. двумя следующими насосами: ■ Циркуляционный насос ГВС при использовании контроллера для погодозависимой теплогенерации ■ Насос загрузки водонагревателя в сочетании с отдельным емкостным водонагревателем ■ Насос (ступенчатый) для отопительного контура без смесителя	7452092 **110,–**		№ заказа **евро**
Модуль расширения EA1 Модуль расширения функциональных возможностей в корпусе для настенного монтажа. С помощью входов и выходов обеспечивается реализация до 5 функций: **1 аналоговый вход (0 - 10 В)** ■ Установка заданного значения температуры котловой воды **3 цифровых входа** ■ Внешнее переключение режима работы для отопительных контуров 1 - 3 при использовании контроллера для погодозависимой теплогенерации ■ Внешняя блокировка ■ Внешняя блокировка с общим сигналом неисправности ■ Внешний запрос минимальной температуры котловой воды ■ Сообщения о неисправностях ■ Кратковременная работа циркуляционного насоса ГВС (с контроллером для погодозависимой теплогенерации) **1 переключающий выход (беспотенциальное реле с переключающим контактом)** ■ Подача общего сигнала неисправности ■ Управление магистральным насосом на тепловой пункт ■ Управление циркуляционным насосом ГВС при использовании контроллера для погодозависимой теплогенерации	7452091 **179,–**		№ заказа **евро**

Принадлежности	Варианты контроллеров			
	Vitotronic 100 Тип HC1B	Vitotronic 200 Тип HO2B/HO2C		
Телекоммуникационная техника				MG Y
Vitocom 100, тип LAN1, с телекоммуникационным модулем Для дистанционного управления отопительными установками через Интернет и IP-сети (LAN) с использованием DSL-маршрутизатора. Компактное устройство для настенного монтажа. ■ Для управления установкой с помощью **Vitotrol App** через сервер Vitodata. Для настройки режимов работы, заданных значений и временных программ для макс. 3 отопительных контуров одной отопительной установки. ■ Для управления установкой с помощью **Vitodata 100** для настройки режимов работы, заданных значений и временных программ во всех отопительных контурах отопительной установки. Комплект поставки: ■ Vitocom 100, тип LAN1, с разъемом LAN ■ Телекоммуникационный модуль для монтажа в подключенный контроллер Vitotronic ■ Соединительные кабели для LAN и телекоммуникационного модуля	–	Z011224 **293,–**		№ заказа **евро**
Vitocom 100, тип GSM2 Для дистанционного контроля и дистанционного управления отопительной установкой через мобильные телефонные сети GSM. ■ Для передачи сообщений и настройки режимов работы с помощью SMS-сообщений. Компактное устройство для настенного монтажа. Комплект поставки: ■ Vitocom 100, Тур GSM2 со встроенным GSM-модемом ■ Соединительный кабель с быстроразъемными соединениями Rast 5 для подключения к шине KM-BUS контроллера ■ Антенна мобильной радиосвязи	–	Z011396 **296,–**		№ заказа **евро**

Принадлежности	Варианты контроллеров			
	Vitotronic 100 Тип HC1B	Vitotronic 200 Тип HO2B/HO2C		
Телекоммуникационная техника				MG W
Соединительный кабель LON для обмена данными между контроллерами ■ Длина 7,0 метров (возможность удлинения с использованием еще одного кабеля). ■ Со штекерами RJ 45	–	7143495 **37,–**		№ заказа **евро**
Муфта LON, RJ 45 Для удлинения соединительного кабеля LON.	–	7143496 **23,–**		№ заказа **евро**
Соединительный штекер LON, RJ 45 Для подключения к кабелю заказчика для **прокладки на расстояние свыше 14 м.** 2 шт.	–	7199251 **49,–**		№ заказа **евро**
Розетка LON, RJ 45 Для прокладки кабеля заказчика (CAT 6) под штукатуркой или в кабельном канале, при **прокладке на расстояние свыше 14 метров** (соединение розетки LON с контроллером с помощью кабеля LON). 2 шт.	–	7171784 **58,–**		№ заказа **евро**
Оконечное сопротивление Для оконечной нагрузки системной шины на свободных концах должно быть установлено по одному оконечному сопротивлению. 2 шт.	–	7143497 **8,–**		№ заказа **евро**
Телекоммуникационный модуль LON Электронная плата для установки в контроллер для обмена данными через системную шину LON фирмы Viessmann.	–	7179113 **231,–**		№ заказа **евро**

► *Информацию о телекоммуникационной технике см. в регистре 18 и в инструкции по проектированию коммуникационных систем.*

Система "Воздух/продукты сгорания" LAS

для режима эксплуатации с забором воздуха для горения извне (тип C_{93x} согласно TRGI 2008)

MG W

Для прохода через шахты дымохода или каналы с продольной вентиляцией, удовлетворяющие следующим требованиям:
- Огнестойкость 90 минут (F90/L90).
- Огнестойкость 30 минут (F30/L30) в зданиях с небольшой монтажной высотой.

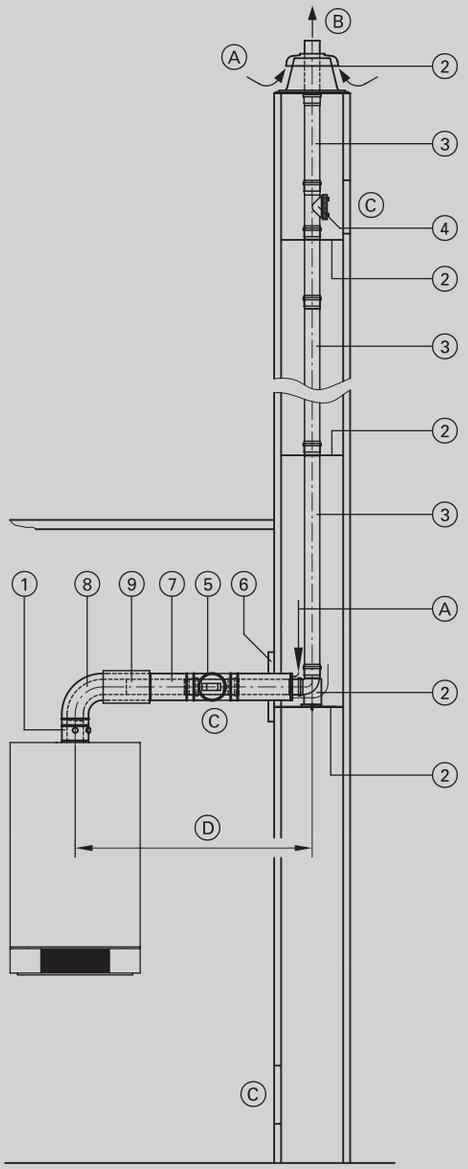

A Приточный воздух
B Уходящие газы
C Ревизионное отверстие
D Соединительный элемент

Модульный размер	60/100	80/125	110/150	Ø мм
① **Присоединительный элемент котла** (входит в комплект поставки водогрейного котла)				
② **Базовый комплект шахты дымохода** (полипропилен, жесткая конструкция) ■ Опорное колено ■ Опорная шина ■ Крышка шахты (полипропилен) ■ Распорка (5 шт.)	7373211 **170,–**	7194305 **191,–**	7247534 **257,–**	№ заказа **евро**
или				
Базовый комплект шахты дымохода (металл/полипропилен, жесткая конструкция) Для дымовых труб с двумя дымоходами (один дымоход для твердотопливного котла). ■ Опорное колено ■ Опорная шина ■ Крышка шахты (металл) ■ Концевая труба (нержавеющая сталь) ■ Распорка (5 шт.)	7502679 **249,–**	7502680 **268,–**	7502681 **336,–**	№ заказа **евро**
Распорка (3 шт.)	7176729 **23,–**	7147033 **34,–**	7339873 **36,–**	№ заказа **евро**
③ **Труба** Длина 1,95 м (2 шт. по 1,95 м = 3,9 м)	7373213 **64,–**	7194309 **118,–**	7247554 **152,–**	№ заказа **евро**
Труба Длина 1,95 м.	7373212 **34,–**	7194308 **66,–**	7247555 **92,–**	№ заказа **евро**
Труба Длина 1 м.	7373214 **17,–**	7194310 **38,–**	7247556 **67,–**	№ заказа **евро**
Труба Длина 0,5 м.	7373215 **11,–**	7194311 **29,–**	7247557 **51,–**	№ заказа **евро**
Колено 30° (2 шт.)	7373220 **32,–**	7194316 **35,–**	7247562 **49,–**	№ заказа **евро**
Колено 15° (2 шт.)	7373221 **32,–**	7194317 **35,–**	7247563 **49,–**	№ заказа **евро**
④ **Ревизионный элемент** Прямой	7373216 **34,–**	7194312 **45,–**	7247558 **72,–**	№ заказа **евро**
⑤ **Ревизионный элемент LAS** Прямой	7373228 **87,–**	7199781 **108,–**	7247541 **165,–**	№ заказа **евро**
⑥ **Стеновая диафрагма**	7176760 **8,90**	7176662 **28,–**	7176681 **29,–**	№ заказа **евро**
⑦ **Труба LAS** Длина 1 м.	7373224 **71,–**	7194321 **88,–**	7247537 **129,–**	№ заказа **евро**
Труба LAS Длина 0,5 м.	7373223 **47,–**	7194320 **71,–**	7247536 **112,–**	№ заказа **евро**

8/2017
5829956

Система удаления продуктов сгорания

для Vitodens
из пластика (полипропилен)
- с дымоходом жесткой конструкции

Система "Воздух/продукты сгорания" LAS

для режима эксплуатации с забором воздуха для горения извне (тип C_{93x} согласно TRGI 2008)

MG W

	Модульный размер	60/100	80/125	110/150	Ø мм
⑧	**Колено LAS** 87°	7373226 **62,–**	7194323 **93,–**	7247539 **145,–**	№ заказа **евро**
	Колено LAS 45° (2 шт.)	7373227 **105,–**	7194324 **129,–**	7247540 **191,–**	№ заказа **евро**
	или				
	Ревизионный тройник LAS 87°	–		7247542 **191,–**	№ заказа **евро**
	Ревизионное колено LAS 87°	7373229 **101,–**	7199782 **138,–**	–	№ заказа **евро**
⑨	**Подвижная муфта LAS**	7373236 **67,–**	7194329 **53,–**	7247543 **92,–**	№ заказа **евро**
	Крепежный хомут, белый (труба LAS)	7176762 **11,–**	7176664 **17,–**	7176682 **28,–**	№ заказа **евро**
	Удлинитель из нержавеющей стали Для крышки шахты, длина 380 мм (металл/полипропилен, жесткая конструкция)	7502599 **63,–**	7373278 **69,–**	7373493 **83,–**	№ заказа **евро**

Переходник

Модульный размер (Ø мм)	60/100	80/125	110/150	MG W
Переходник LAS 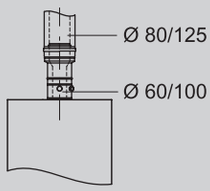				
Переходник LAS Ø 80/125 мм на Ø 60/100 мм	7373239 **119,–**		–	№ заказа **евро**
Переходник LAS Ø 60/100 мм на Ø 80/125 мм	7373240 **88,–**		–	№ заказа **евро**
Переходник LAS Ø 80/125 мм на Ø 110/150 мм	–	7373247 **106,–**		№ заказа **евро**

5829956

Система "Воздух/продукты сгорания" LAS

для режима эксплуатации с забором воздуха для горения извне (тип C_{93x} согласно TRGI 2008)

Макс. общая длина дымохода до присоединительного элемента котла

При температуре системы 50/30 °C

Vitodens 100-W, 111-W									
Номинальная тепловая мощность	19,0	26,0	35,0						кВт
Патрубок подключения дымохода/приточного воздуховода	60/100	60/100	60/100						Ø мм
Макс. общая длина: ■ Модульный размер 60/100 ■ Модульный размер 80/125	 15 25	 15 20	 15 20						 м м
Vitodens 200-W до 35 кВт, 222-F									
Номинальная тепловая мощность	13,0	19,0	26,0	35,0					кВт
Патрубок подключения дымохода/приточного воздуховода	60/10	60/100	60/100	60/100					Ø мм
Макс. общая длина: ■ Модульный размер 60/100 ■ Модульный размер 80/125	 20 25	 20 25	 20 25	 15 25					 м м
Vitodens 200-W от 49 кВт									
Номинальная тепловая мощность	49,0	60,0	80,0	99,0	120,0	150,0			кВт
Патрубок подключения дымохода/приточного воздуховода	80/125	80/125	110/150	110/150	110/150	110/150			Ø мм
Макс. общая длина: ■ Модульный размер 80/125 ■ Модульный размер 110/150	 20 25	 15 20	 — 20	 — 20	 — 8	 — 5			 м м

В максимальной общей длине дымохода учтены соединительная труба LAS (длиной 0,5 м) и следующая комбинация колен:
Одно колено LAS 87° и опорное колено 87°.
или
Два колена LAS 45° и опорное колено 87°.

Если необходимая общая длина трубы дымохода оказалась больше максимальной общей длины, то с помощью переходника LAS может быть использован следующий больший модульный размер.

Под указанными диаметрами понимаются модульные размеры. Действительные значения размеров могут отличаться от модульных.

Система удаления продуктов сгорания

для Vitodens
из пластика (полипропилен)
- с гибким дымоходом

Система "Воздух/продукты сгорания" LAS

для режима эксплуатации с забором воздуха для горения извне (тип C_{93x} согласно TRGI 2008)

MG W

Для прохода через шахты дымохода или каналы с продольной вентиляцией, удовлетворяющие следующим требованиям:
- Огнестойкость 90 минут (F90/L90).
- Огнестойкость 30 минут (F30/L30) в зданиях с небольшой монтажной высотой.

Гибкий дымоход разрешается прокладывать только **вертикально**.

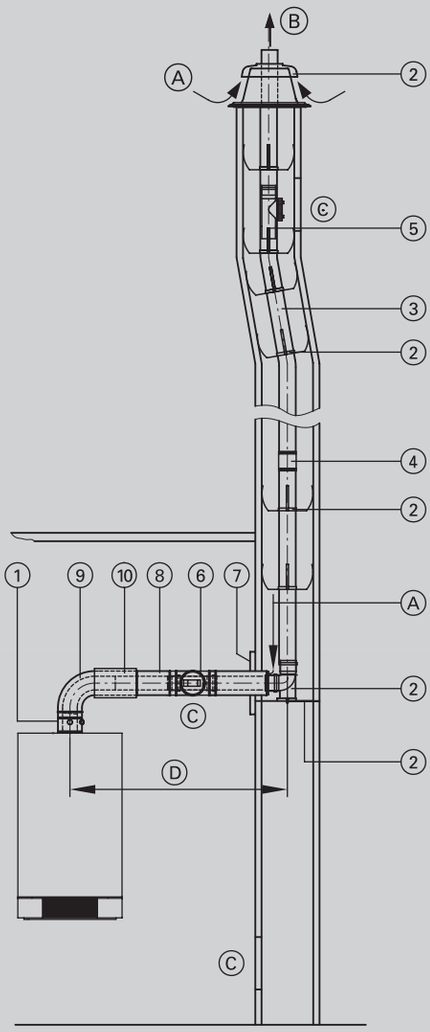

A Приточный воздух
B Уходящие газы
C Ревизионное отверстие
D Соединительный элемент

	Модульный размер	60/100	80/125	110/150	Ø мм
1	**Присоединительный элемент котла** (входит в комплект поставки водогрейного котла)				
2	**Базовый комплект шахты дымохода** (полипропилен, гибкая конструкция) ■ Опорное колено ■ Опорная шина ■ Крышка шахты (полипропилен) ■ Распорка (5 шт.)	7248206 **231,–**	7248213 **250,–**	7248220 **320,–**	№ заказа **евро**
	или				
	Базовый комплект шахты дымохода (металл/полипропилен, гибкая конструкция) Для дымовых труб с двумя дымоходами (один дымоход для твердотопливного котла). ■ Опорное колено ■ Опорная шина ■ Крышка шахты (металл) ■ Концевая труба (нержавеющая сталь) ■ Распорка (5 шт.)	7452173 **455,–**	7452179 **483,–**	7452180 **509,–**	№ заказа **евро**
	Распорка (5 шт.)	7190560 **56,–**	7147035 **51,–**	7189817 **53,–**	№ заказа **евро**
3	**Труба, гибкая** В рулоне, длина 12,5 м.	7248208 **578,–**	7248216 **719,–**	7248222 **882,–**	№ заказа **евро**
	Труба, гибкая В рулоне, длина 25 м.	7248207 **1.140,–**	7248215 **1.445,–**	7248221 **1.748,–**	№ заказа **евро**
4	**Соединительный элемент** Для соединения остаточных длин гибкой трубы дымохода.	7248211 **110,–**	7248219 **110,–**	7248225 **283,–**	№ заказа **евро**
	Вспомогательное приспособление для протягивания дымохода в шахте С тросом длиной 25 м.	7248212 **97,–**	7248214 **97,–**	7248226 **121,–**	№ заказа **евро**
5	**Ревизионный элемент,** прямой Для установки в гибкую трубу дымохода.	7248210 **147,–**	7248218 **188,–**	7248224 **329,–**	№ заказа **евро**
6	**Ревизионный элемент LAS** Прямой	7373228 **87,–**	7199781 **108,–**	7247541 **165,–**	№ заказа **евро**
7	**Стеновая диафрагма**	7176760 **8,90**	7176662 **28,–**	7176681 **29,–**	№ заказа **евро**
8	**Труба LAS** Длина 1 м.	7373224 **71,–**	7194321 **88,–**	7247537 **129,–**	№ заказа **евро**
	Труба LAS Длина 0,5 м.	7373223 **47,–**	7194320 **71,–**	7247536 **112,–**	№ заказа **евро**

5829956

Система "Воздух/продукты сгорания" LAS

для режима эксплуатации с забором воздуха для горения извне (тип C_{93x} согласно TRGI 2008)

MG W

	Модульный размер	60/100	80/125	110/150	Ø мм
⑨	**Колено LAS** 87°	7373226 **62,–**	7194323 **93,–**	7247539 **145,–**	№ заказа **евро**
	Колено LAS 45° (2 шт.)	7373227 **105,–**	7194324 **129,–**	7247540 **191,–**	№ заказа **евро**
	или				
	Ревизионный тройник LAS 87°	–		7247542 **191,–**	№ заказа **евро**
	Ревизионное колено LAS 87°	7373229 **101,–**	7199782 **138,–**	–	№ заказа **евро**
⑩	**Подвижная муфта LAS**	7373236 **67,–**	7194329 **53,–**	7247543 **92,–**	№ заказа **евро**
	Крепежный хомут, белый (труба LAS)	7176762 **11,–**	7176664 **17,–**	7176682 **28,–**	№ заказа **евро**
	Удлинитель из нержавеющей стали Для крышки шахты, длина 380 мм (металл/полипропилен, жесткая конструкция)	7502599 **63,–**	7373278 **69,–**	7373493 **83,–**	№ заказа **евро**

Переходник

Модульный размер (Ø мм)	60/100	80/125	110/150	MG W
Переходник LAS 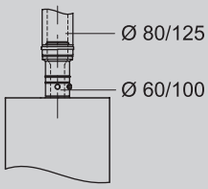				
Переходник LAS Ø 80/125 мм на Ø 60/100 мм	7373239 **119,–**		–	№ заказа **евро**
Переходник LAS Ø 60/100 мм на Ø 80/125 мм	7373240 **88,–**		–	№ заказа **евро**
Переходник LAS Ø 80/125 мм на Ø 110/150 мм	–	7373247 **106,–**		№ заказа **евро**

Система удаления продуктов сгорания

для Vitodens
из пластика (полипропилен)
- с гибким дымоходом

Система "Воздух/продукты сгорания" LAS

для режима эксплуатации с забором воздуха для горения извне (тип C_{93x} согласно TRGI 2008)

Макс. общая длина дымохода до присоединительного элемента котла

При температуре системы 50/30 °C

Vitodens 100-W, 111-W									
Номинальная тепловая мощность	19,0	26,0	35,0						кВт
Патрубок подключения дымохода/приточного воздуховода	60/100	60/100	60/100						Ø мм
Макс. общая длина: ■ Модульный размер 60/100	20	20	20						м
Vitodens 200-W до 35 кВт, 222-F									
Номинальная тепловая мощность	13,0	19,0	26,0	35,0					кВт
Патрубок подключения дымохода/приточного воздуховода	60/10	60/100	60/100	60/100					Ø мм
Макс. общая длина: ■ Модульный размер 60/100 ■ Модульный размер 80/125	18 25	18 25	— 25	— 25					м м
Vitodens 200-W от 49 кВт									
Номинальная тепловая мощность	49,0	60,0	80,0	99,0	120,0	150,0			кВт
Патрубок подключения дымохода/приточного воздуховода	80/125	80/125	110/150	110/150	110/150	110/150			Ø мм
Макс. общая длина: ■ Модульный размер 80/125 ■ Модульный размер 110/150	20 22	15 17	— 20	— 20	— 8	— 5			м м

В максимальной общей длине дымохода учтены соединительная труба LAS (длиной 0,5 м) и следующая комбинация колен:
Одно колено LAS 87° и опорное колено 87°.
или
Два колена LAS 45° и опорное колено 87°.

Если необходимая общая длина трубы дымохода оказалась больше максимальной общей длины, то с помощью переходника LAS может быть использован следующий больший модульный размер.

Под указанными диаметрами понимаются модульные размеры. Действительные значения размеров могут отличаться от модульных.

Система "Воздух/продукты сгорания" LAS

для режима эксплуатации с забором воздуха для горения извне (тип C_{33x} согласно TRGI 2008)

MG W

Для вертикального прохода через крышу при установке Vitodens в чердачном помещении.
Система удаления продуктов сгорания прошла испытания и сертифицирована как конструктивная единица котлов Vitodens. В связи с этим допускается использование только указанных систем дымоудаления.

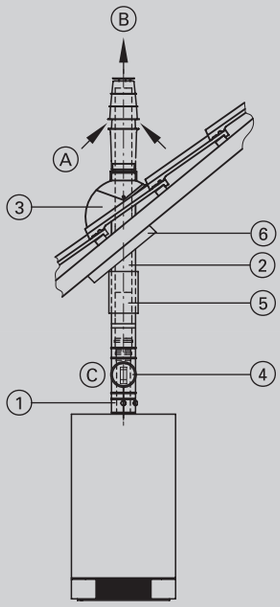

A Приточный воздух
B Уходящие газы
C Ревизионное отверстие

	Модульный размер	60/100	80/125	110/150	Ø мм
	① **Присоединительный элемент котла** (входит в комплект поставки водогрейного котла)				
	② **Проход через крышу** Цвет **черный**. С крепежным хомутом.	7373230 **218,–**	7373271 **274,–**	7373249 **360,–**	№ заказа **евро**
	Проход через крышу Цвет **черепично-красный**. С крепежным хомутом.	7373231 **218,–**	7373272 **274,–**	7373250 **360,–**	№ заказа **евро**
	Надкрышный элемент Цвет **черный**, длина 0,5 м.	7311367 **97,–**	7311371 **83,–**	7373251 **134,–**	№ заказа **евро**
	Надкрышный элемент Цвет **черный**, длина 1,0 м. С хомутом.	7311369 **126,–**	7311373 **144,–**	**–**	№ заказа **евро**
	Надкрышный элемент Цвет **черепично-красный**, длина 0,5 м.	7311368 **97,–**	7311372 **83,–**	7373252 **134,–**	№ заказа **евро**
	Надкрышный элемент Цвет **черепично-красный**, длина 1,0 м. С хомутом.	7311370 **126,–**	7311376 **144,–**	**–**	№ заказа **евро**
	③ **Универсальная голландская черепица** Для черепичных, плоскочерепичных, шиферных и прочих кровель. Цвет **черный.**	7452499 **76,–**		7452501 **110,–**	№ заказа **евро**
	Универсальная голландская черепица Для черепичных, плоскочерепичных, шиферных и прочих кровель. Цвет **черепично-красный.**	7452500 **76,–**		7452502 **110,–**	№ заказа **евро**
	или				
	Манжета плоской крыши	7426187 **61,–**		7426529 **86,–**	№ заказа **евро**
	или				
	Трубный проход для голландской черепицы фирмы Klöber Цвет **черный**. Голландская черепица фирмы Klöber предоставляется заказчиком.	7174281 **53,–**		**–**	№ заказа **евро**
	Трубный проход для голландской черепицы фирмы Klöber Цвет **черепично-красный**. Голландская черепица фирмы Klöber предоставляется заказчиком.	7174279 **53,–**		**–**	№ заказа **евро**
	④ **Ревизионный элемент LAS** Прямой	7373228 **87,–**	7199781 **108,–**	7247541 **165,–**	№ заказа **евро**
	⑤ **Подвижная муфта LAS**	7373236 **67,–**	7194329 **53,–**	7247543 **92,–**	№ заказа **евро**

Система удаления продуктов сгорания

для Vitodens
из пластика (полипропилен)

Система "Воздух/продукты сгорания" LAS

для режима эксплуатации с забором воздуха для горения извне (тип C_{33x} согласно TRGI 2008)

MG W

	Модульный размер	60/100	80/125	110/150	Ø мм
⑥	**Универсальная защитная диафрагма**	7185139 **75,–**	7185140 **77,–**	7190026 **86,–**	№ заказа **евро**
	Колено LAS 87°	7373226 **62,–**	7194323 **93,–**	7247539 **145,–**	№ заказа **евро**
	Колено LAS 45° (2 шт.)	7373227 **105,–**	7194324 **129,–**	7247540 **191,–**	№ заказа **евро**
	Труба LAS Длина 1 м.	7373224 **71,–**	7194321 **88,–**	7247537 **129,–**	№ заказа **евро**
	Труба LAS Длина 0,5 м.	7373223 **47,–**	7194320 **71,–**	7247536 **112,–**	№ заказа **евро**
	Крепежный хомут, белый (труба LAS)	7176762 **11,–**	7176664 **17,–**	7176682 **28,–**	№ заказа **евро**

Переходник

Модульный размер (Ø мм)	60/100	80/125	110/150	MG W
Переходник LAS 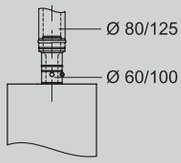				
Переходник LAS Ø 80/125 мм на Ø 60/100 мм	7373239 **119,–**		**–**	№ заказа **евро**
Переходник LAS Ø 60/100 мм на Ø 80/125 мм	7373240 **88,–**		**–**	№ заказа **евро**
Переходник LAS Ø 80/125 мм на Ø 110/150 мм	**–**	7373247 **106,–**		№ заказа **евро**

Макс. общая длина дымохода до присоединительного элемента котла

При температуре системы 50/30 °C

Vitodens 100-W, 111-W									
Номинальная тепловая мощность	19,0	26,0	35,0						кВт
Патрубок подключения дымохода/приточного воздуховода	60/100	60/100	60/100						Ø мм
Макс. общая длина: ■ Модульный размер 60/100 ■ Модульный размер 60/100	 10 13	 10 13	 8 11						 м м
Vitodens 200-W до 35 кВт, 222-F									
Номинальная тепловая мощность	13,0	19,0	26,0	35,0					кВт
Патрубок подключения дымохода/приточного воздуховода	60/10	60/100	60/100	60/100					Ø мм
Макс. общая длина: ■ Модульный размер 60/100 ■ Модульный размер 80/125	 10 13	 10 13	 10 13	 10 11					 м м
Vitodens 200-W от 49 кВт									
Номинальная тепловая мощность	49,0	60,0	80,0	99,0	120,0	150,0			кВт
Патрубок подключения дымохода/приточного воздуховода	80/125	80/125	110/150	110/150	110/150	110/150			Ø мм
Макс. общая длина: ■ Модульный размер 80/125 ■ Модульный размер 110/150	 10 13	 6 9	 — 15	 — 15	 — 8	 — 5			 м м

В макс. общей длине дымохода учтены два колена LAS 87°.
Если необходимая общая длина трубы дымохода оказалась больше максимальной общей длины, то с помощью переходника LAS может быть использован следующий больший модульный размер.

Система "Воздух/продукты сгорания" LAS

для режима эксплуатации с забором воздуха для горения извне (тип C_{13x} согласно TRGI 2008)

MG W

Горизонтальный проход через стену.
Система удаления продуктов сгорания прошла испытания и сертифицирована как конструктивная единица котлов Vitodens. В связи с этим допускается использование только указанных систем дымоудаления.

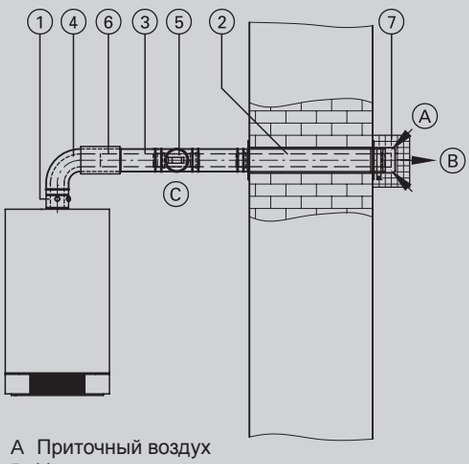

A Приточный воздух
B Уходящие газы
C Ревизионное отверстие

	Модульный размер	60/100	80/125	110/150	Ø мм
1	**Присоединительный элемент котла** (входит в комплект поставки водогрейного котла)		–		
2	**LAS проход через наружную стену** (включая стеновые диафрагмы)	7373232 **118,–**	7435861 **115,–**	7247544 **171,–**	№ заказа **евро**
	LAS проход через наружную стену ■ LAS проход через наружную стену со стеновыми заглушками (2 шт.) ■ Колено LAS 87°	7373237 **176,–**	–		№ заказа **евро**
3	**Труба LAS** Длина 1,95 м.	7373225 **133,–**	7194322 **153,–**	7247538 **219,–**	№ заказа **евро**
	Труба LAS Длина 1 м.	7373224 **71,–**	7194321 **88,–**	7247537 **129,–**	№ заказа **евро**
	Труба LAS Длина 0,5 м.	7373223 **47,–**	7194320 **71,–**	7247536 **112,–**	№ заказа **евро**
4	**Колено LAS** 87°	7373226 **62,–**	7194323 **93,–**	7247539 **145,–**	№ заказа **евро**
	Колено LAS 45° (2 шт.)	7373227 **105,–**	7194324 **129,–**	7247540 **191,–**	№ заказа **евро**
	или				
	Ревизионное колено LAS 87°	7373229 **101,–**	7199782 **138,–**	–	№ заказа **евро**
5	**Ревизионный элемент LAS** Прямой	7373228 **87,–**	7199781 **108,–**	7247541 **165,–**	№ заказа **евро**
6	**Подвижная муфта LAS**	7373236 **67,–**	7194329 **53,–**	7247543 **92,–**	№ заказа **евро**
7	**Защитная решетка** При выходе уходящих газов в местах прохода людей.		7189821 **92,–**		№ заказа **евро**
	Крепежный хомут, белый (труба LAS)	7176762 **11,–**	7176664 **17,–**	7176682 **28,–**	№ заказа **евро**

Система удаления продуктов сгорания

для Vitodens
из пластика (полипропилен)

Система "Воздух/продукты сгорания" LAS

для режима эксплуатации с забором воздуха для горения извне (тип C_{13x} согласно TRGI 2008)

Переходник

Модульный размер (Ø мм)	60/100	80/125	110/150	MG W
Переходник LAS 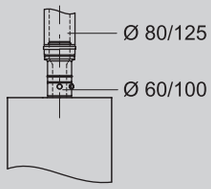				
Переходник LAS Ø 80/125 мм на Ø 60/100 мм	7373239 **119,–**		–	№ заказа **евро**
Переходник LAS Ø 60/100 мм на Ø 80/125 мм	7373240 **88,–**		–	№ заказа **евро**
Переходник LAS Ø 80/125 мм на Ø 110/150 мм	–	7373247 **106,–**		№ заказа **евро**

Макс. общая длина дымохода до присоединительного элемента котла

При температуре системы 50/30 °C

Vitodens 100-W, 111-W									
Номинальная тепловая мощность	19,0	26,0	35,0						кВт
Патрубок подключения дымохода/приточного воздуховода	60/100	60/100	60/100						Ø мм
Макс. общая длина: ■ Модульный размер 60/100 ■ Модульный размер 80/125	 10 13	 10 13	 8 11						 м м
Vitodens 200-W до 35 кВт, 222-F									
Номинальная тепловая мощность	13,0	19,0	26,0	35,0					кВт
Патрубок подключения дымохода/приточного воздуховода	60/10	60/100	60/100	60/100					Ø мм
Макс. общая длина: ■ Модульный размер 60/100 ■ Модульный размер 80/125	 10 13	 10 13	 10 13	 8 11					 м м
Vitodens 200-W от 49 кВт									
Номинальная тепловая мощность	49,0	60,0	80,0	99,0	120,0	150,0			кВт
Патрубок подключения дымохода/приточного воздуховода	80/125	80/125	110/150	110/150	110/150	110/150			Ø мм
Макс. общая длина: ■ Модульный размер 80/125 ■ Модульный размер 110/150	 10 13	 6 9	 — 15	 — 15	 — 8	 — 5			 м м

В макс. общей длине дымохода учтены два колена LAS 87°.

Если необходимая общая длина трубы дымохода оказалась больше максимальной общей длины, то с помощью переходника LAS может быть использован следующий больший модульный размер.

Под указанными диаметрами понимаются модульные размеры. Действительные значения размеров могут отличаться от модульных.

Система "Воздух/продукты сгорания" LAS

для режима эксплуатации с забором воздуха для горения извне (тип C_{13x} согласно TRGI 2008)

MG W

Для горизонтального прохода через крышу при установке Vitodens в чердачном помещении.
Система удаления продуктов сгорания прошла испытания и сертифицирована как конструктивная единица котлов Vitodens. В связи с этим допускается использование только указанных систем дымоудаления.

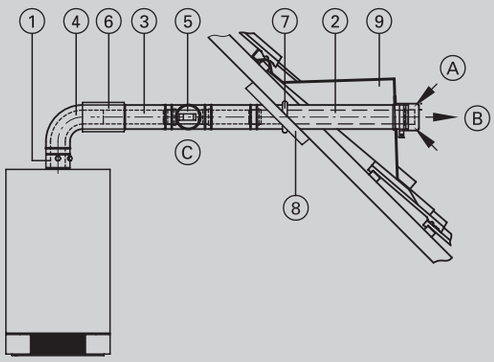

A Приточный воздух
B Уходящие газы
C Ревизионное отверстие

	Модульный размер	60/100	80/125	110/150	Ø мм
1	**Присоединительный элемент котла** (входит в комплект поставки водогрейного котла)				
2	**LAS проход через наружную стену** (включая стеновые диафрагмы)	7373232 **118,–**	7435861 **115,–**	7247544 **171,–**	№ заказа **евро**
	LAS проход через наружную стену ■ LAS проход через наружную стену со стеновыми заглушками (2 шт.) ■ Колено LAS 87°	7373237 **176,–**	–		№ заказа **евро**
3	**Труба LAS** Длина 1,95 м.	7373225 **133,–**	7194322 **153,–**	7247538 **219,–**	№ заказа **евро**
	Труба LAS Длина 1 м.	7373224 **71,–**	7194321 **88,–**	7247537 **129,–**	№ заказа **евро**
	Труба LAS Длина 0,5 м.	7373223 **47,–**	7194320 **71,–**	7247536 **112,–**	№ заказа **евро**
4	**Колено LAS** 87°	7373226 **62,–**	7194323 **93,–**	7247539 **145,–**	№ заказа **евро**
	Колено LAS 45° (2 шт.)	7373227 **105,–**	7194324 **129,–**	7247540 **191,–**	№ заказа **евро**
	или				
	Ревизионное колено LAS 87°	7373229 **101,–**	7199782 **138,–**	–	№ заказа **евро**
5	**Ревизионный элемент LAS** Прямой	7373228 **87,–**	7199781 **108,–**	7247541 **165,–**	№ заказа **евро**
6	**Подвижная муфта LAS**	7373236 **67,–**	7194329 **53,–**	7247543 **92,–**	№ заказа **евро**
7	**Универсальная защитная диафрагма**	7185139 **75,–**	7185140 **77,–**	–	№ заказа **евро**
8	**Крепежный хомут**, белый (труба LAS)	7176762 **11,–**	7176664 **17,–**	7176682 **28,–**	№ заказа **евро**
9	**Слуховое окно для горизонтального прохода через крышу** предоставляется заказчиком				

Система удаления продуктов сгорания

для Vitodens (до 35 кВт)
из пластика (полипропилен)

Система "Воздух/продукты сгорания" LAS
для режима эксплуатации с забором воздуха для горения извне (тип C_{13x} согласно TRGI 2008)

Переходник Модульный размер (Ø мм)	60/100	80/125	110/150	MG W
Переходник LAS 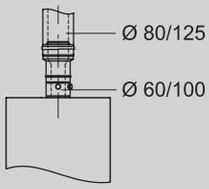				
Переходник LAS Ø 80/125 мм на Ø 60/100 мм	7373239 **119,–**		—	№ заказа **евро**
Переходник LAS Ø 60/100 мм на Ø 80/125 мм	7373240 **88,–**		—	№ заказа **евро**
Переходник LAS Ø 80/125 мм на Ø 110/150 мм	—	7373247 **106,–**		№ заказа **евро**

Макс. общая длина дымохода до присоединительного элемента котла

При температуре системы 50/30 °C

Vitodens 100-W, 111-W									
Номинальная тепловая мощность	19,0	26,0	35,0						кВт
Патрубок подключения дымохода/приточного воздуховода	60/100	60/100	60/100						Ø мм
Макс. общая длина: ■ Модульный размер 60/100 ■ Модульный размер 80/125	 10 13	 10 13	 8 11						 м м
Vitodens 200-W до 35 кВт, 222-F									
Номинальная тепловая мощность	13,0	19,0	26,0	35,0					кВт
Патрубок подключения дымохода/приточного воздуховода	60/10	60/100	60/100	60/100					Ø мм
Макс. общая длина: ■ Модульный размер 60/100 ■ Модульный размер 80/125	 10 13	 10 13	 10 13	 8 11					 м м
Vitodens 200-W от 49 кВт									
Номинальная тепловая мощность	49,0	60,0	80,0	99,0	120,0	150,0			кВт
Патрубок подключения дымохода/приточного воздуховода	80/125	80/125	110/150	110/150	110/150	110/150			Ø мм
Макс. общая длина: ■ Модульный размер 80/125 ■ Модульный размер 110/150	 10 13	 6 9	 — 15	 — 15	 — 8	 — 5			 м м

В макс. общей длине дымохода учтены два колена LAS 87°.

Если необходимая общая длина трубы дымохода оказалась больше максимальной общей длины, то с помощью переходника LAS может быть использован следующий больший модульный размер.

Под указанными диаметрами понимаются модульные размеры. Действительные значения размеров могут отличаться от модульных.

Система "Воздух/продукты сгорания" LAS
для режима с забором воздуха для горения извне
Параллельная прокладка линий приточного воздуха и уходящих газов

MG W

Параллельная прокладка линий приточного воздуха и уходящих газов

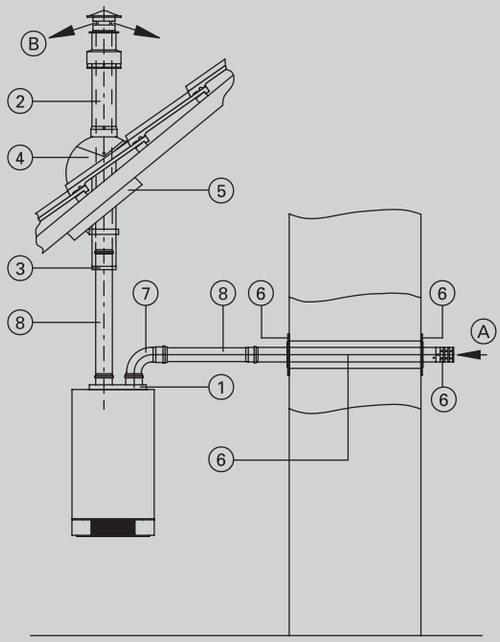

A Уходящие газы
B Приточный воздух

	Модульный размер	60	80	Ø мм
1	**Параллельный адаптер Ø 60/100 мм - Ø 60/60 мм** для раздельной подачи приточного воздуха и уходящих газов	7418011 **58,–**	**–**	№ заказа **евро**
	Параллельный адаптер Ø 80/125 мм - Ø 80/80 мм для раздельной подачи приточного воздуха и уходящих газов	**–**	7418012 **57,–**	№ заказа **евро**
	Крышка отверстия приточного воздуха присоединительного элемента котла	7519084 **7,10**	**–**	№ заказа **евро**
2	**Проход через крышу LAS** Цвет **черный**. С крепежным хомутом.	7373230 **218,–**	7373271 **274,–**	№ заказа **евро**
	Проход через крышу LAS Цвет **черепично-красный**. С крепежным хомутом.	7373231 **218,–**	7373272 **274,–**	№ заказа **евро**
3	**Крышка прохода через крышу LAS**	7426185 **29,–**	7426186 **29,–**	№ заказа **евро**
4	**Универсальная черепица** Для черепичных, плоскочерепичных, шиферных и прочих кровель. Цвет **черный.**	7452499 **76,–**		№ заказа **евро**
	Универсальная черепица Для черепичных, плоскочерепичных, шиферных и прочих кровель. Цвет **черепично-красный.**	7452500 **76,–**		№ заказа **евро**
	или			
	Манжета плоской крыши	7426187 **61,–**		№ заказа **евро**
5	**Универсальная защитная диафрагма**	7185139 **75,–**	7185140 **77,–**	№ заказа **евро**
6	**Проход через наружную стену** (со стеновыми дифрагмами и защитной решеткой)	7426188 **111,–**	7426189 **111,–**	№ заказа **евро**
7	**Колено** 87°	7373218 **12,–**	7194314 **23,–**	№ заказа **евро**
	Колено 45° (2 шт.)	7373219 **28,–**	7194315 **35,–**	№ заказа **евро**

Система удаления продуктов сгорания

Система удаления продуктов сгорания
из пластика (полипропилен)

Система "Воздух/продукты сгорания" LAS

для режима с забором воздуха для горения извне
Параллельная прокладка линий приточного воздуха и уходящих газов

MG W

	Модульный размер	60	80	Ø мм
⑧	**Труба** Длина 1,95 м (2 шт. по 1,95 м = 3,9 м)	7373213 **64,–**	7194309 **118,–**	№ заказа **евро**
	Труба Длина 1,95 м	7373212 **34,–**	7194308 **66,–**	№ заказа **евро**
	Труба Длина 1 м	7373214 **17,–**	7194310 **38,–**	№ заказа **евро**
	Труба Длина 0,5 м	7373215 **11,–**	7194311 **29,–**	№ заказа **евро**

Переходник

Модульный размер (Ø мм)	60	80	MG W
Переходной элемент С модульного размера Ø 60 мм на Ø 80 мм. 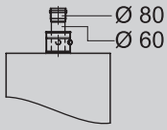	7373338 **15,–**		№ заказа **евро**

Макс. общая длина дымохода до присоединительного элемента котла

Температура системы 50/30 °C

Vitodens 100-W, 111-W						
Ном. тепловая мощность	19,0	26,0	35,0			кВт
Патрубок системы "Воздух/продукты сгорания"	60/100	60/100	60/100			Ø мм
Макс. общая длина модульного размера 60/60: ■ Уходящие газы ■ Приточный воздух	 15 20	 15 20	 15 20			 м м
Макс. общая длина модульного размера 80/80: ■ Уходящие газы ■ Приточный воздух	 20 25	 20 25	 20 25			 м м
Vitodens 200-W до 35 кВт, 222-F						
Ном. тепловая мощность	13,0	19,0	26,0	35,0		кВт
Патрубок системы "Воздух/продукты сгорания"	60/100	60/100	60/100	60/100		Ø мм
Макс. общая длина модульного размера 60/60: ■ Уходящие газы ■ Приточный воздух	 15 20	 15 20	 15 20	 15 20		 м м
Макс. общая длина модульного размера 80/80: ■ Уходящие газы ■ Приточный воздух	 20 25	 20 25	 20 25	 20 25		 м м

В макс. общей длине дымохода учтены два колена LAS 87°.

Под указанными диаметрами понимаются модульные размеры. Действительные значения размеров могут отличаться от модульных.

Система "Воздух/продукты сгорания" LAS

для режима эксплуатации с забором воздуха для горения извне (тип C_{53x} согласно TRGI 2008)

MG W

Для прокладки по наружной стене.
Воздух для горения забирается через воздухозаборник LAS; наружная труба предназначена только для защиты. Система удаления продуктов сгорания прошла испытания и сертифицирована как конструктивная единица котлов Vitodens. В связи с этим допускается использование только указанных систем дымоудаления.

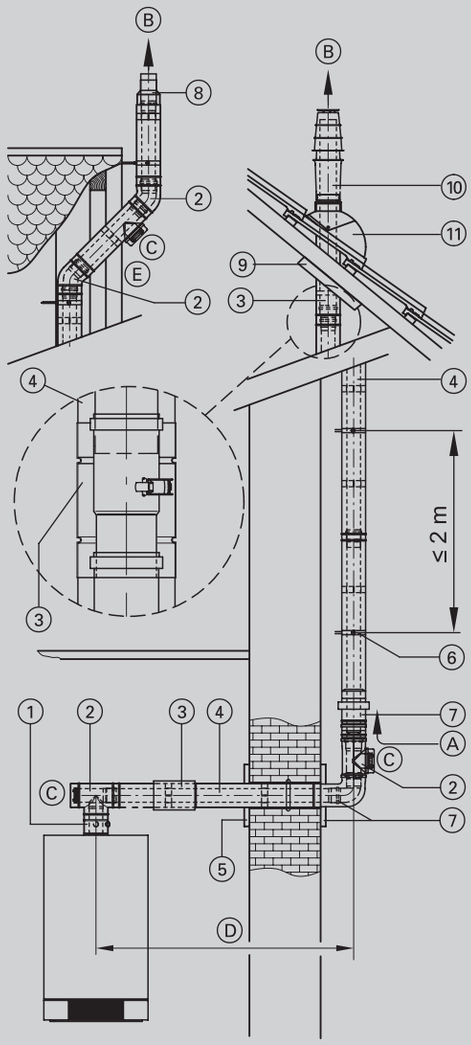

A Приточный воздух
B Уходящие газы
C Ревизионное отверстие
D Соединительный элемент
E Смещение при прокладке по наружной стене

	Модульный размер	60/100	80/125	110/150	Ø мм
1	**Присоединительный элемент котла** (входит в комплект поставки водогрейного котла)				
2	**Ревизионный тройник LAS** 87°	–		7247542 **191,–**	№ заказа **евро**
	Ревизионное колено LAS 87°	7373229 **101,–**	7199782 **138,–**	–	№ заказа **евро**
	или				
	Ревизионный элемент LAS Прямой При прокладке по наружной стене	7373228 **87,–**	7199781 **108,–**	7247541 **165,–**	№ заказа **евро**
	Колено LAS 87°	7373226 **62,–**	7194323 **93,–**	7247539 **145,–**	№ заказа **евро**
	Колено LAS 45° (2 шт.) При прокладке по наружной стене	7373227 **105,–**	7194324 **129,–**	–	№ заказа **евро**
	Колено LAS 30° (2 шт.)	ZK01293 **98,–**	ZK01291 **123,–**	–	№ заказа **евро**
	Ревизионный элемент для наружной прокладки Прямой	–		7247547 **191,–**	№ заказа **евро**
	и				
	Колено для наружной прокладки 87°	–		7247548 **145,–**	№ заказа **евро**
	Колено для наружной прокладки 45° (2 шт.)	–		7247549 **191,–**	№ заказа **евро**
	Колено для наружной прокладки 30° (2 шт.)	–		ZK01292 **182,–**	№ заказа **евро**
3	**Подвижная муфта LAS**	7373236 **67,–**	7194329 **53,–**	7247543 **92,–**	№ заказа **евро**
4	**Труба LAS** Длина 1,95 м.	7373225 **133,–**	7194322 **153,–**	7247538 **219,–**	№ заказа **евро**
	Труба LAS Длина 1 м.	7373224 **71,–**	7194321 **88,–**	7247537 **129,–**	№ заказа **евро**
	Труба LAS Длина 0,5 м. При прокладке по наружной стене	7373223 **47,–**	7194320 **71,–**	7247536 **112,–**	№ заказа **евро**
	Труба для наружной стены Длина 1,95 м.	–		7247552 **219,–**	№ заказа **евро**
	Труба для наружной стены Длина 1,0 м.	–		7247551 **129,–**	№ заказа **евро**
	Труба для наружной стены Длина 0,5 м.	–		7247550 **112,–**	№ заказа **евро**

Система удаления продуктов сгорания

для Vitodens
из пластика (полипропилен)

Система "Воздух/продукты сгорания" LAS для режима эксплуатации с забором воздуха для горения извне (тип C_{53x} согласно TRGI 2008)				MG W
Модульный размер	60/100	80/125	110/150	Ø мм
⑤ **Стеновая диафрагма**	7176760 **8,90**	7176662 **28,–**	7176681 **29,–**	№ заказа **евро**
⑥ **Крепежный хомут**, белый (труба LAS для наружной прокладки)	7176762 **11,–**	7176664 **17,–**	7176682 **28,–**	№ заказа **евро**
⑦ **Комплект для прокладки по наружной стене** ■ Колено LAS ■Воздухозаборник LAS ■ Стеновая диафрагма	7373234 **261,–**	7194327 **260,–**	7247553 **363,–**	№ заказа **евро**
⑧ **Концевой элемент наружной прокладки** При малом выступе крыши.	7176753 **26,–**	7176655 **45,–**	7176690 **60,–**	№ заказа **евро**
⑨ **Универсальная защитная диафрагма**	7185139 **75,–**	7185140 **77,–**	7190026 **86,–**	№ заказа **евро**
⑩ **Проход через крышу** Цвет **черный**. С крепежным хомутом.	7373230 **218,–**	7373271 **274,–**	7373249 **360,–**	№ заказа **евро**
Проход через крышу Цвет **черепично-красный**. С крепежным хомутом.	7373231 **218,–**	7373272 **274,–**	7373250 **360,–**	№ заказа **евро**
►*Информацию о надкрышных элементах см. в разделе "Система удаления продуктов сгорания для вертикального прохода через крышу".*				
⑪ **Универсальная голландская черепица** Для черепичных, плоско-черепичных, шиферных и прочих кровель. Цвет **черный.**	7452499 **76,–**		7452501 **110,–**	№ заказа **евро**
Универсальная голландская черепица Для черепичных, плоско-черепичных, шиферных и прочих кровель. Цвет **черепично-красный.**	7452500 **76,–**		7452502 **110,–**	№ заказа **евро**
или				
Трубный проход для голландской черепицы фирмы Klöber Цвет **черный**. Голландская черепица фирмы Klöber предоставляется заказчиком.	7174281 **53,–**		**–**	№ заказа **евро**
Трубный проход для голландской черепицы фирмы Klöber Цвет **черепично-красный**. Голландская черепица фирмы Klöber предоставляется заказчиком.	7174279 **53,–**		**–**	№ заказа **евро**

7.6

5829956

Система "Воздух/продукты сгорания" LAS

для режима эксплуатации с забором воздуха для горения извне (тип C_{53x} согласно TRGI 2008)

Переходник Модульный размер (Ø мм)	60/100	80/125	110/150	MG W
Переходник LAS 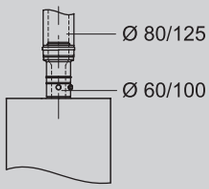				
Переходник LAS Ø 80/125 мм на Ø 60/100 мм	7373239 **119,–**		**–**	№ заказа **евро**
Переходник LAS Ø 60/100 мм на Ø 80/125 мм	7373240 **88,–**		**–**	№ заказа **евро**
Переходник LAS Ø 80/125 мм на Ø 110/150 мм	**–**	7373247 **106,–**		№ заказа **евро**

Макс. общая длина дымохода до присоединительного элемента котла

При температуре системы 50/30 °C

Vitodens 100-W, 111-W									
Номинальная тепловая мощность	19,0	26,0	36,0						кВт
Патрубок подключения дымохода/приточного воздуховода	60/100	60/100	60/100						кВт
Макс. общая длина: ■ Модульный размер 60/100 ■ Модульный размер 80/125	 20 25	 20 25	 15 20						кВт
Vitodens 200-W до 35 кВт, 222-F									
Номинальная тепловая мощность	13,0	19,0	26,0	35,0					кВт
Патрубок подключения дымохода/приточного воздуховода	60/100	60/100	60/100	60/100					Ø мм
Макс. общая длина: ■ Модульный размер 60/100 ■ Модульный размер 80/125	 20 25	 20 25	 20 25	 15 20					 м м
Vitodens 200-W от 49 кВт									
Номинальная тепловая мощность	49,0	60,0	80,0	99,0	120,0	150,0			кВт
Патрубок подключения дымохода/приточного воздуховода	80/125	80/125	110/150	110/150	110/150	110/150			Ø мм
Макс. общая длина: ■ Модульный размер 80/125 ■ Модульный размер 110/150	 12 17	 12 17	 — 20	 — 20	 — 18	 — 15			 м м

В макс. общей длине дымохода учтены два колена LAS 87°.

Если необходимая общая длина трубы дымохода оказалась больше максимальной общей длины, то с помощью переходника LAS может быть использован следующий больший модульный размер.

Под указанными диаметрами понимаются модульные размеры. Действительные значения размеров могут отличаться от модульных.

Система удаления продуктов сгорания

для Vitodens до 60 кВт
из пластика (полипропилен)

Система "Воздух/продукты сгорания" LAS

для режима эксплуатации с забором воздуха для горения извне (тип C_{83x} согласно TRGI 2008)

MG W

Раздельная прокладка линий приточного воздуха и уходящих газов

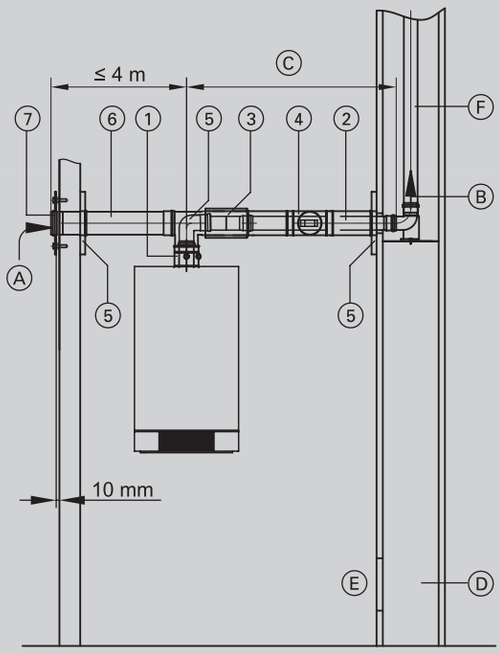

A Приточный воздух
B Уходящие газы
C Соединительный элемент
D Вентиляция шахты
E Ревизионное отверстие
F Дымовая труба

	Модульный размер	60/100	80/125	Ø мм
1	**Присоединительный элемент котла** (входит в комплект поставки водогрейного котла)			
2	**Труба LAS** Длина 1 м	7373224 **71,–**	7194321 **88,–**	№ заказа **евро**
	Труба LAS Длина 0,5 м	7373223 **47,–**	7194320 **71,–**	№ заказа **евро**
	Колено LAS 87°	7373226 **62,–**	7194323 **93,–**	№ заказа **евро**
	Колено LAS 45° (2 шт.)	7373227 **105,–**	7194324 **129,–**	№ заказа **евро**
3	**Подвижная муфта LAS**	7373236 **67,–**	7194329 **53,–**	№ заказа **евро**
4	**Ревизионный элемент LAS** Прямой	7373228 **87,–**	7199781 **108,–**	№ заказа **евро**
5	**Тройник LAS C8** Со стеновыми заглушками.	7373235 **104,–**	7194328 **123,–**	№ заказа **евро**
6	**Труба приточного воздуха** Ø 100 мм Длина 1 м (укорачиваемая)	7176756 **41,–**		№ заказа **евро**
	Труба приточного воздуха Ø 100 мм Длина 0,5 м (укорачиваемая)	7176757 **35,–**		№ заказа **евро**
	Колено приточного воздуха Ø 100 мм, 87°	7176758 **35,–**		№ заказа **евро**
	Колено приточного воздуха Ø 100 мм, 45°	7176759 **67,–**		№ заказа **евро**
7	**Ветрозащитный элемент для приточного воздуха**	7176657 **24,–**		№ заказа **евро**
	Крепежный хомут, белый	7176762 **11,–**	7176664 **17,–**	№ заказа **евро**

7.6

5829956

Система "Воздух/продукты сгорания" LAS

для режима эксплуатации с забором воздуха для горения извне (тип C_{83x} согласно TRGI 2008)

Макс. общая длина дымохода до присоединительного элемента котла

Температура системы 50/30 °C

Vitodens 100-W, 111-W						
Ном. тепловая мощность	19,0	26,0	35,0			кВт
Патрубок системы "Воздух/продукты сгорания"	60/100	60/100	60/100			Ø мм
Макс. общая длина: ■ Модульный размер 60/100 ■ Модульный размер 80/125	 15 25	 15 20	 15 20			 м м
Vitodens 200-W до 35 кВт, 222-F						
Ном. тепловая мощность	13,0	19,0	26,0	35,0		кВт
Патрубок системы "Воздух/продукты сгорания"	60/100	60/100	60/100	60/100		Ø мм
Макс. общая длина: ■ Модульный размер 60/100 ■ Модульный размер 80/125	 20 25	 20 25	 20 25	 20 25		 м м
Vitodens 200-W от 49 кВт						
Ном. тепловая мощность	49,0	60,0				кВт
Патрубок системы "Воздух/продукты сгорания"	80/125	80/125				Ø мм
Макс. общая длина: ■ Модульный размер 80/125	 20	 15				 м

В максимальной общей длине дымохода учтены соединительная труба LAS (длиной 0,5 м) и следующая комбинация колен:
Одно колено LAS 87° и одно опорное колено 87°.
или
Два колена LAS 45° и одно опорное колено 87°.

Если необходимая общая длина трубы дымохода оказалась больше максимальной общей длины, то с помощью переходника LAS может быть использован следующий больший модульный размер.

Под указанными диаметрами понимаются модульные размеры. Действительные значения размеров могут отличаться от модульных.

Система удаления продуктов сгорания

для Vitodens 100-W/111-W мощностью до 35 кВт и Vitrodens 200-W/222-F от 19 до 26 кВт
из пластика (полипропилен)
- с дымоходом жесткой конструкции

Система "Воздух/продукты сгорания" LAS

для многоточечного подключения к дымовой трубе, используемой для подачи воздуха/отвода продуктов сгорания (дымовая труба LAS с избыточным давлением)
(тип C_{43x} согласно TRGI 2008)

MG W

Система для режима эксплуатации с отбором воздуха для горения извне, специально разработанная для Vitodens 200-W.
Минимальное поперечное сечение шахты:
- Квадратное 175 × 175 мм.
- Круглое Ø 195 мм.

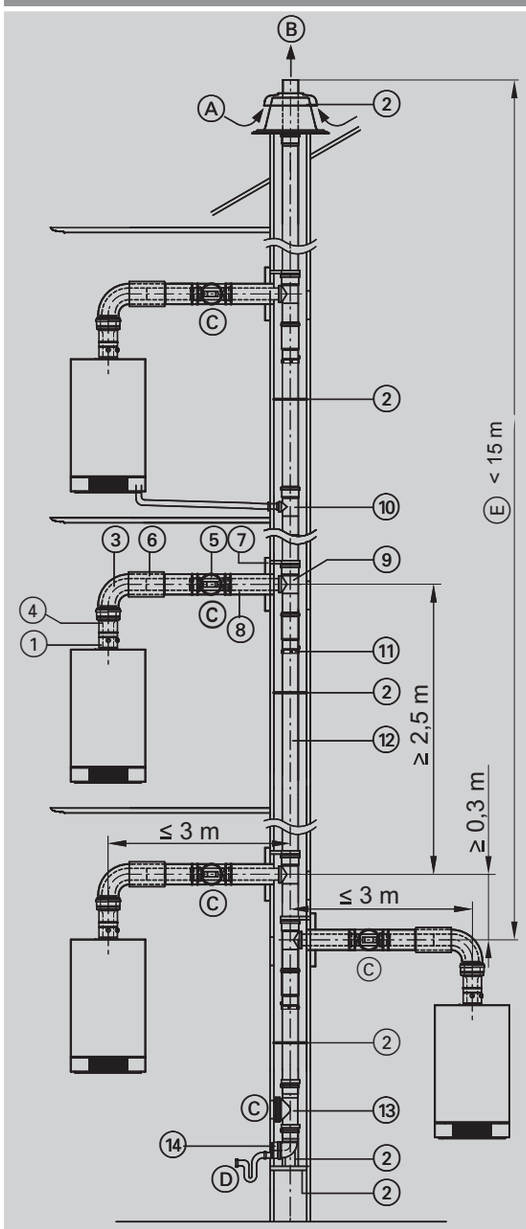

A Приточный воздух
B Уходящие газы
C Ревизионное отверстие
D Конденсатоотводчик с сифоном
E Макс. длина дымохода, см. ниже

	Модульный размер	80/125	110	Ø мм
1	**Присоединительный элемент котла** (входит в комплект поставки водогрейного котла)			
	Обратный клапан дымохода Для монтажа в Vitodens Необходимо заказать для каждого водогрейного котла.	7438858 **45,–**	**–**	№ заказа **евро**
2	**Базовый комплект шахты дымохода** (полипропилен, жесткая конструкция) ■ Опорное колено ■ Опорная шина ■ Крышка шахты (полипропилен) ■ Распорка (5 шт.)	**–**	7247534 **257,–**	№ заказа **евро**
	Распорка (3 шт.)	**–**	7339873 **36,–**	№ заказа **евро**
3	**Колено LAS** 87°	7194323 **93,–**	**–**	№ заказа **евро**
	Колено LAS 45° (2 шт.)	7194324 **129,–**	**–**	№ заказа **евро**
	или			
	Ревизионное колено LAS 87°	7199782 **138,–**	**–**	№ заказа **евро**
4	**Переходник LAS** Ø 60/100 мм на Ø 80/125 мм	7373240 **88,–**	**–**	№ заказа **евро**
5	**Ревизионный элемент LAS** Прямой	7199781 **108,–**	**–**	№ заказа **евро**
6	**Подвижная муфта LAS**	7194329 **53,–**	**–**	№ заказа **евро**
	Крепежный хомут, белый (труба LAS)	7176664 **17,–**	**–**	№ заказа **евро**
7	**Стеновая диафрагма**	7176662 **28,–**	**–**	№ заказа **евро**
8	**Труба LAS** Длина 1,95 м.	7194322 **153,–**	**–**	№ заказа **евро**
	Труба LAS Длина 1 м.	7194321 **88,–**	**–**	№ заказа **евро**
	Труба LAS Длина 0,5 м.	7194320 **71,–**	**–**	№ заказа **евро**
9	**Комплект для многоточечного подключения** ■ Ревизионная труба Ø 110 с патрубком подключения системы удаления продуктов сгорания Ø 80. ■ Фиксирующий хомут ■ Распорка ■ Продольная муфта Ø 110	**–**	7190015 **219,–**	№ заказа **евро**

5829956

для Vitodens 100-W мощностью до 35 кВт и Vitrodens 200-W/222-F от 19 до 35 кВт
из пластика (полипропилен)
- с дымоходом жесткой конструкции

Система "Воздух/продукты сгорания" LAS

для многоточечного подключения через дымовую трубу, используемую для подачи воздуха/отвода продуктов сгорания (дымовая труба LAS с избыточным давлением)
(тип C_{43x} согласно TRGI 2008)

MG W

	Модульный размер	80/125	110	Ø мм
⑩	**Комплект для подсоединения конденсатоотводчика** ■ Отвод 87° Ø 40 ■ Фиксирующий хомут ■ Продольная муфта Ø 110	–	7197343 **219,–**	№ заказа **евро**
⑪	**Соединительный хомут** Необходим для каждого соединения в шахте.	–	7190016 **41,–**	№ заказа **евро**
⑫	**Труба** Длина 1,95 м (2 шт. по 1,95 м = 3,9 м)	–	7247554 **152,–**	№ заказа **евро**
	Труба Длина 1,95 м.	–	7247555 **92,–**	№ заказа **евро**
	Труба Длина 1 м.	–	7247556 **67,–**	№ заказа **евро**
	Труба Длина 0,5 м.	–	7247557 **51,–**	№ заказа **евро**
	Колено 30° (2 шт.)	–	7247562 **49,–**	№ заказа **евро**
	Колено 15° (2 шт.)	–	7247563 **49,–**	№ заказа **евро**
⑬	**Ревизионный элемент** Прямой	–	7247558 **72,–**	№ заказа **евро**
⑭	**Патрубок подключения конденсатоотводчика** (эксцентрический) Ø 40 мм на Ø 110 мм.	–	7190017 **76,–**	№ заказа **евро**

Указание!
Под указанными диаметрами понимаются модульные размеры. Действительные значения размеров могут отличаться от модульных.

Система удаления продуктов сгорания

для Vitodens 100-W/111-W от 19 до 35 кВт
для Vitodens 200-W/222-F от 19 до 26 кВт
из пластика (полипропилен)
- с дымоходом жесткой конструкции

Система "Воздух/продукты сгорания" (LAS)

для многоточечного подключения через дымовую трубу, используемую для подачи воздуха/отвода продуктов сгорания (дымовая труба LAS с избыточным давлением)
(тип C_{43x} согласно TRGI 2008)

Vitodens 200-W/222-F – макс. общая длина дымохода

К одной системе удаления продуктов сгорания могут быть подключены до 6 котлов одинаковой тепловой мощности.

Макс. общая длина дымохода 3 метра по горизонтали (соединительный элемент) и вертикали:
- 1 котел на одном этаже: 25 м
- 2 котла на одном этаже: 15 м

Максимальная длина дымохода подтверждается соответствующими сертификатами CE. С соблюдением этих данных длины отдельного расчета длины дымохода не требуется.

Vitodens 100-W/111-W – макс. общая длина дымохода (1 прибор на этаж)

К одной системе удаления продуктов сгорания могут быть подключены до 6 котлов одинаковой тепловой мощности.

Указанные ниже максимальные значения длины дымохода подтверждены соответствующими сертификатами CE. При соблюдении данных значений длины отдельный расчет длины дымохода не требуется.

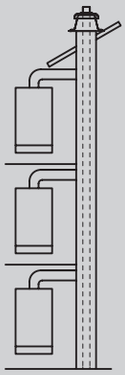

Количество приборов		2	3	4	5	6		шт.
		Макс. общая длина						
Номинальная тепловая мощность	19 кВт	25	25	25	25	25		м
	26 кВт	25	25	25	22	19		м
	35 кВт	25	25	20	16	15		м

7.6

5829956

Система "Воздух/продукты сгорания" (LAS)

для многоточечного подключения через дымовую трубу, используемую для подачи воздуха/отвода продуктов сгорания (дымовая труба LAS с избыточным давлением)
(тип C_{43x} согласно TRGI 2008)

Vitodens 100-W/111-W – макс. общая длина дымохода (2 прибора на этаж)

К одной системе удаления продуктов сгорания могут быть подключены до 6 котлов одинаковой тепловой мощности.

Указанные ниже максимальные значения длины дымохода подтверждены соответствующими сертификатами CE. При соблюдении данных значений длины отдельный расчет длины дымохода не требуется.

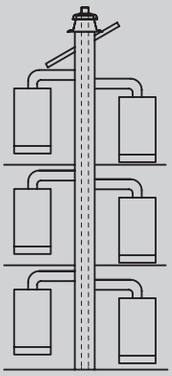

Количество приборов		2		4		6		шт.
		Макс. общая длина						
Номинальная тепловая мощность	19 кВт	15		15		15		м
	26 кВт	15		15		14		м
	35 кВт	15		15		9		м

Система удаления продуктов сгорания

для Vitodens 100-W/111-W от 19 до 35 кВт
для Vitodens 200-W/222-F от 19 до 26 кВт
из пластика (полипропилен)
- с дымоходом жесткой конструкции

Система удаления продуктов сгорания

Каскадный дымоход для режима эксплуатации с забором воздуха для горения из помещения установки (тип B_{23} согласно TRGI 2008) - с избыточным давлением.

MG W

Для прохода через шахты дымохода или каналы с продольной вентиляцией, удовлетворяющие следующим требованиям:
- Дымовые трубы зданий по DIN 18160-1.
- Огнестойкость 90 минут (F90/L90).
- Огнестойкость 30 минут (F30/L30) в зданиях с небольшой монтажной высотой.

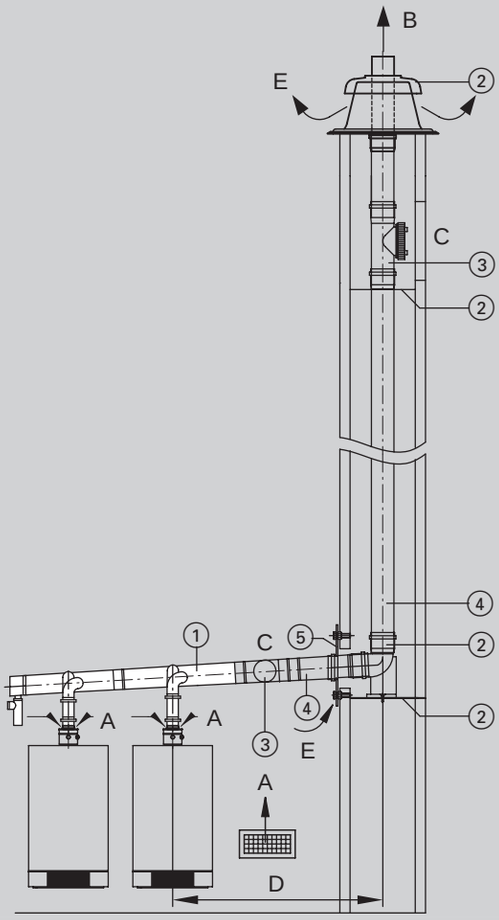

A Приточный воздух
B Уходящие газы
C Ревизионное отверстие
D Соединительный элемент
E Вентиляционное отверстие

	Модульный размер	110	160	Ø мм
①	**Каскадный дымоход двухкотловой установки** для Vitodens 100-W/111-W/200-W/222-F до 26 кВт ■ Обратный клапан дымохода для каждого водогрейного котла ■ Дымоходный коллектор ■ Концевой элемент с конденсатоотводчиком и сифоном	ZK01944 **372,–**	Z008385 **727,–**	№ заказа **евро**
	Каскадный дымоход 3-х котловой установки для Vitodens 100-W/111-W/200-W/222-F до 26 кВт ■ Обратный клапан дымохода для каждого водогрейного котла ■ Дымоходный коллектор ■ Концевой элемент с конденсатоотводчиком и сифоном	ZK01945 **543,–**	Z008386 **1.029,–**	№ заказа **евро**
	Каскадный дымоход 4-х котловой установки для Vitodens 100-W/111-W/200-W/222-F до 26 кВт ■ Обратный клапан дымохода для каждого водогрейного котла ■ Дымоходный коллектор ■ Концевой элемент с конденсатоотводчиком и сифоном	ZK01946 **714,–**	Z008387 **1.331,–**	№ заказа **евро**
②	**Базовый комплект шахты дымохода** (полипропилен, жесткая конструкция) ■ Опорное колено. ■ Опорная шина. ■ Крышка шахты (полипропилен). ■ Распорка (5 шт.).	7247534 **257,–**	7180237 **556,–**	№ заказа **евро**
	Распорка (3 шт.)	7339873 **36,–**	7167173 **41,–**	№ заказа **евро**
③	**Ревизионный элемент** прямой	7247558 **72,–**	7516590 **249,–**	№ заказа **евро**
④	**Труба** Длина 1,95 м (2 шт. по 1,95 м = 3,9 м)	7247554 **152,–**	**–**	№ заказа **евро**
	Труба длина 2 м (2 шт. по 2 м = 4 м)	**–**	7516575 **314,–**	№ заказа **евро**
	Труба длина 1,95 м	7247555 **92,–**	**–**	№ заказа **евро**
	Труба длина 2 м	**–**	7516578 **157,–**	№ заказа **евро**
	Труба длина 1 м	7247556 **67,–**	7516581 **97,–**	№ заказа **евро**
	Труба длина 0,5 м	7247557 **51,–**	7516584 **65,–**	№ заказа **евро**
⑤	**Вентиляционная диафрагма**	7516597 **120,–**	7516599 **159,–**	№ заказа **евро**

7.6

5829956

Система удаления продуктов сгорания

для Vitodens 100-W/111-W от 19 до 35 кВт
для Vitodens 200-W/222-F от 19 до 26 кВт
из пластика (полипропилен)
- с дымоходом жесткой конструкции

Система удаления продуктов сгорания

Каскадный дымоход для режима эксплуатации с забором воздуха для горения из помещения установки (тип B_{23} согласно TRGI 2008) - с избыточным давлением.

MG W

Модульный размер	110	160	Ø мм
Колено 87°	7247560 **34,–**	7516593 **76,–**	№ заказа **евро**
Колено 45° (2 шт.)	7247561 **49,–**	7516596 **134,–**	№ заказа **евро**
Колено 30° (2 шт.)	7247562 **49,–**	7516612 **123,–**	№ заказа **евро**
Колено 15° (2 шт.)	7247563 **49,–**	7516615 **123,–**	№ заказа **евро**

Указание!
Под указанными диаметрами понимаются модульные размеры. Действительные значения размеров могут отличаться от модульных.

Vitodens 200-W/222-F – макс. общая длина дымохода

К одной системе удаления продуктов сгорания могут быть подключены до 6 котлов одинаковой тепловой мощности.

Макс. общая длина дымохода 3 метра по горизонтали (соединительный элемент) и вертикали:
- 1 котел на одном этаже: 25 м
- 2 котла на одном этаже: 15 м

Максимальная длина дымохода подтверждается соответствующими сертификатами CE. С соблюдением этих данных длины отдельного расчета длины дымохода не требуется.

Vitodens 100-W/111-W – макс. общая длина дымохода

Указанные ниже максимальные значения длины дымохода подтверждены соответствующими сертификатами CE. При соблюдении данных значений длины отдельный расчет длины дымохода не требуется.

Модульный размер		**110**				мм
Количество приборов		**2**	**3**	**4**		шт.
		Макс. общая длина				
Номинальная тепловая мощность	**19 кВт**	25	25	25		м
Номинальная тепловая мощность	**26 кВт**	25	25	23		м
Номинальная тепловая мощность	**35 кВт**	25	25	10		м

7.6

5829956

Система удаления продуктов сгорания

для Vitodens
из пластика (полипропилен)
- с дымоходом жесткой конструкции

Система удаления продуктов сгорания

для режима эксплуатации с забором воздуха для горения из помещения установки (тип B_{23}/B_{33} согласно TRGI 2008)

MG W

Для прохода через шахты дымохода или каналы с продольной вентиляцией, удовлетворяющие следующим требованиям:
- Огнестойкость 90 минут (F90/L90).
- Огнестойкость 30 минут (F30/L30) в зданиях с небольшой монтажной высотой.

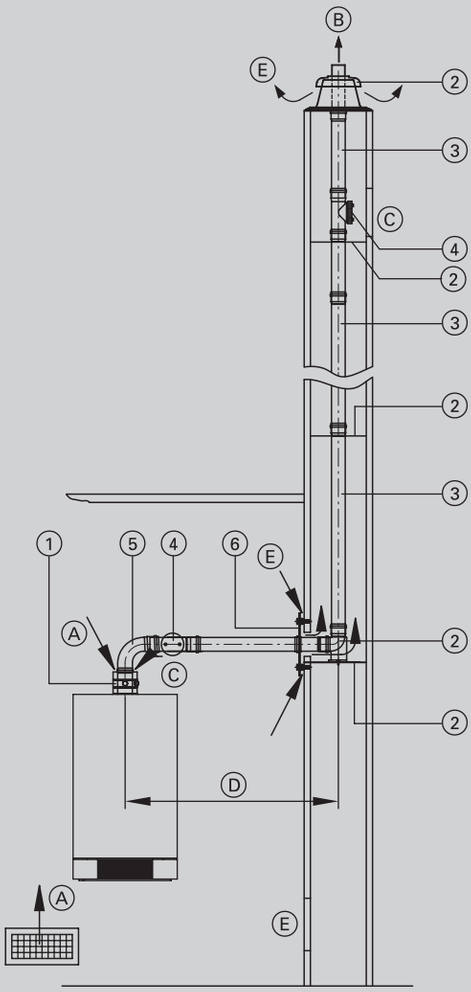

A Приточный воздух
B Уходящие газы
C Ревизионное отверстие
D Соединительный элемент
E Вентиляция шахты

	Модульный размер	60	80	110	Ø мм
1	**Присоединительный элемент котла** (входит в комплект поставки водогрейного котла)				
2	**Базовый комплект шахты дымохода** (полипропилен, жесткая конструкция) ■ Опорное колено ■ Опорная шина ■ Крышка шахты (полипропилен) ■ Распорка (5 шт.)	7373211 **170,–**	7194305 **191,–**	7247534 **257,–**	№ заказа **евро**
	или				
	Базовый комплект шахты дымохода (металл/полипропилен, жесткая конструкция) Для дымовых труб с двумя дымоходами (один дымоход для твердотопливного котла). ■ Опорное колено ■ Опорная шина ■ Крышка шахты (металл) ■ Концевая труба (нержавеющая сталь) ■ Распорка (5 шт.)	7502679 **249,–**	7502680 **268,–**	7502681 **336,–**	№ заказа **евро**
	Распорка (3 шт.)	7176729 **23,–**	7147033 **34,–**	7339873 **36,–**	№ заказа **евро**
3	**Труба** Длина 1,95 м (2 шт. по 1,95 м = 3,9 м)	7373213 **64,–**	7194309 **118,–**	7247554 **152,–**	№ заказа **евро**
	Труба Длина 1,95 м.	7373212 **34,–**	7194308 **66,–**	7247555 **92,–**	№ заказа **евро**
	Труба Длина 1 м.	7373214 **17,–**	7194310 **38,–**	7247556 **67,–**	№ заказа **евро**
	Труба Длина 0,5 м.	7373215 **11,–**	7194311 **29,–**	7247557 **51,–**	№ заказа **евро**
4	**Ревизионный элемент** Прямой	7373216 **34,–**	7194312 **45,–**	7247558 **72,–**	№ заказа **евро**
5	**Колено** 87°	7373218 **12,–**	7194314 **23,–**	7247560 **34,–**	№ заказа **евро**
	Колено 45° (2 шт.)	7373219 **28,–**	7194315 **35,–**	7247561 **49,–**	№ заказа **евро**
6	**Вентиляционная диафрагма**	7176728 **40,–**	7176634 **56,–**	7516597 **120,–**	№ заказа **евро**

5829956

Система удаления продуктов сгорания
для режима эксплуатации с забором воздуха для горения из помещения установки (тип B_{23}/B_{33} согласно TRGI 2008)

MG W

	Модульный размер	60	80	110	Ø мм
	Колено 30° (2 шт.)	7373220 **32,–**	7194316 **35,–**	7247562 **49,–**	№ заказа **евро**
	Колено 15° (2 шт.)	7373221 **32,–**	7194317 **35,–**	7247563 **49,–**	№ заказа **евро**
	Ревизионный тройник 87°	7373217 **35,–**	7194313 **71,–**	**–**	№ заказа **евро**
	или				
	Ревизионное колено 87°	**–**		7247559 **115,–**	№ заказа **евро**
	Стенная диафрагма LAS в системе связанных помещений При установке устройства с трубой LAS до входа в шахту в бытовом помещении с подачей воздуха для горения через систему связанных помещений (см. инструкцию по проектированию).	7176731 **41,–**	7176635 **87,–**	**–**	№ заказа **евро**
	Удлинитель из нержавеющей стали Для крышки шахты, длина 380 мм (металл/полипропилен, жесткая конструкция)	7502599 **63,–**	7373278 **69,–**	7373493 **83,–**	№ заказа **евро**

Переходник

Модульный размер (Ø мм)	60	80	110	
Переходник 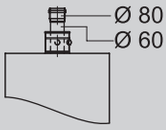				
Переходник С модульного размера Ø 60 мм до Ø 80 мм.	7373338 **15,–**		**–**	№ заказа **евро**
Переходник С модульного размера Ø 80 мм до Ø 110 мм.	**–**	7373248 **42,–**		№ заказа **евро**

7.6

Система удаления продуктов сгорания

для Vitodens
из пластика (полипропилен)
- с дымоходом жесткой конструкции

Система удаления продуктов сгорания
для режима эксплуатации с забором воздуха для горения из помещения установки (тип B_{23}/B_{33} согласно TRGI 2008)

Макс. общая длина дымохода до присоединительного элемента котла

При температуре системы 50/30 °C

Vitodens 100-W, 111-W									
Номинальная тепловая мощность	19,0	26,0	35,0						кВт
Патрубок подключения дымохода/приточного воздуховода	60/100	60/100	60/100						Ø мм
Макс. общая длина: ■ Модульный размер 60 ■ Модульный размер 80	 15 20	 15 20	 20 20						 м м
Vitodens 200-W до 35 кВт, 222-F									
Номинальная тепловая мощность	13,0	19,0	26,0	35,0					кВт
Патрубок подключения дымохода/приточного воздуховода	60/10	60/100	60/100	60/100					Ø мм
Макс. общая длина: ■ Модульный размер 60/100 ■ Модульный размер 80/125	 20 25	 20 25	 20 25	 15 20					 м м
Vitodens 200-W от 49 кВт									
Номинальная тепловая мощность	49,0	60,0	80,0	99,0	120,0	150,0			кВт
Патрубок подключения дымохода/приточного воздуховода	80/125	80/125	110/150	110/150	110/150	110/150			Ø мм
Макс. общая длина: ■ Модульный размер 80/125 ■ Модульный размер 110/150	 20 25	 15 20	 — 20	 — 20	 — 20	 — 20			 м м

В максимальной общей длине дымохода учтены соединительная труба (длиной 0,5 м) и следующие колена:
Одно колено 87 гр. и опорное колено 87 гр.
или
Два колена 45 гр. и опорное колено 87 гр..

7.6

Если необходимая общая длина трубы дымохода оказалась больше максимальной общей длины, то с помощью переходника LAS может быть использован следующий больший модульный размер.

Под указанными диаметрами понимаются модульные размеры. Действительные значения размеров могут отличаться от модульных.

►Информацию о подключении нескольких водогрейных котлов к одной **дымовой трубе, используемой для подачи воздуха/отвода продуктов сгорания,** для работы в режиме эксплуатации с забором воздуха для горения **извне** см. в инструкции по проектированию.

5829956

Система удаления продуктов сгорания

для режима эксплуатации с забором воздуха для горения из помещения установки (тип B_{23} согласно TRGI 2008)

MG W

Для прохода через шахты дымохода или каналы с продольной вентиляцией, удовлетворяющие следующим требованиям:
- Огнестойкость 90 минут (F90/L90).
- Огнестойкость 30 минут (F30/L30) в зданиях с небольшой монтажной высотой.

Гибкий дымоход разрешается прокладывать только **вертикально**.

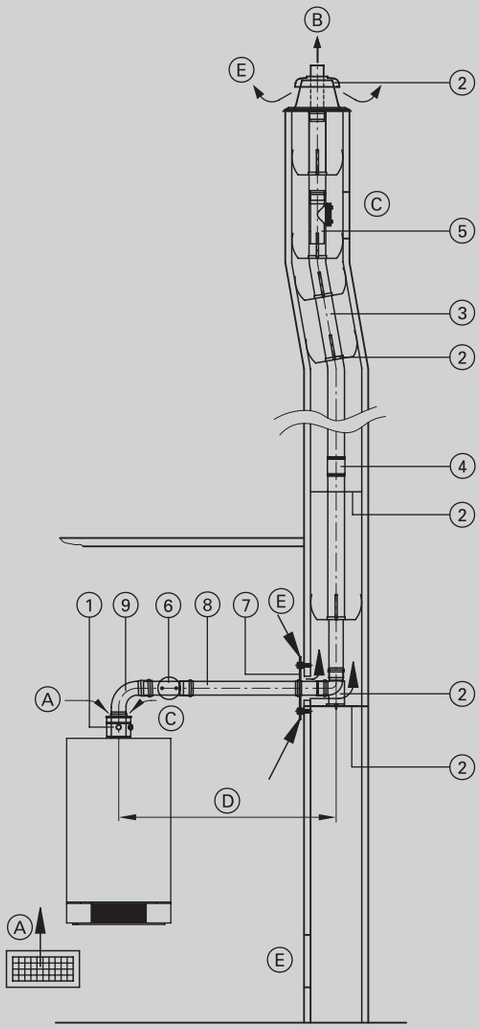

A Приточный воздух
B Уходящие газы
C Ревизионное отверстие
D Соединительный элемент
E Вентиляция шахты

	Модульный размер	60	80	110	Ø мм
1	**Присоединительный элемент котла** (входит в комплект поставки водогрейного котла)				
2	**Базовый комплект шахты дымохода** (полипропилен, гибкая конструкция) ■ Опорное колено ■ Опорная шина ■ Крышка шахты (полипропилен) ■ Распорка (5 шт.)	7248206 **231,–**	7248213 **250,–**	7248220 **320,–**	№ заказа **евро**
	или				
	Базовый комплект шахты дымохода (металл/полипропилен, гибкая конструкция) Для дымовых труб с двумя дымоходами (один дымоход для твердотопливного котла). ■ Опорное колено ■ Опорная шина ■ Крышка шахты (металл) ■ Концевая труба (нержавеющая сталь) ■ Распорка (5 шт.)	7452173 **455,–**	7452179 **483,–**	7452180 **509,–**	№ заказа **евро**
	Распорка (5 шт.)	7190560 **56,–**	7147035 **51,–**	7189817 **53,–**	№ заказа **евро**
3	**Труба, гибкая** В рулоне, длина 12,5 м.	7248208 **578,–**	7248216 **719,–**	7248222 **882,–**	№ заказа **евро**
	Труба, гибкая В рулоне, длина 25 м.	7248207 **1.140,–**	7248215 **1.445,–**	7248221 **1.748,–**	№ заказа **евро**
4	**Соединительный элемент** Для соединения остаточных длин гибкой трубы дымохода.	7248211 **110,–**	7248219 **110,–**	7248225 **283,–**	№ заказа **евро**
	Вспомогательное приспособление для протягивания дымохода в шахте С тросом длиной 25 м.	7248212 **97,–**	7248214 **97,–**	7248226 **121,–**	№ заказа **евро**
5	**Ревизионный элемент,** прямой Для установки в гибкую трубу дымохода.	7248210 **147,–**	7248218 **188,–**	7248224 **329,–**	№ заказа **евро**
6	**Ревизионный элемент** Прямой	7373216 **34,–**	7194312 **45,–**	7247558 **72,–**	№ заказа **евро**
7	**Вентиляционная диафрагма**	7176728 **40,–**	7176634 **56,–**	7516597 **120,–**	№ заказа **евро**

Система удаления продуктов сгорания

для Vitodens
из пластика (полипропилен)
- с гибким дымоходом

Система удаления продуктов сгорания
для режима эксплуатации с забором воздуха для горения из помещения установки (тип B_{23} согласно TRGI 2008)

MG W

	Модульный размер	60	80	110	Ø мм
⑧	**Труба** Длина 1 м.	7373214 **17,–**	7194310 **38,–**	7247556 **67,–**	№ заказа **евро**
	Труба Длина 0,5 м.	7373215 **11,–**	7194311 **29,–**	7247557 **51,–**	№ заказа **евро**
⑨	**Колено** 87°	7373218 **12,–**	7194314 **23,–**	7247560 **34,–**	№ заказа **евро**
	Колено 45° (2 шт.)	7373219 **28,–**	7194315 **35,–**	7247561 **49,–**	№ заказа **евро**
	или				
	Ревизионный тройник 87°	7373217 **35,–**	7194313 **71,–**	–	№ заказа **евро**
	или				
	Ревизионное колено 87°	–		7247559 **115,–**	№ заказа **евро**
	Удлинитель из нержавеющей стали Для крышки шахты, длина 380 мм (металл/полипропилен, жесткая конструкция)	7502599 **63,–**	7373278 **69,–**	7373493 **83,–**	№ заказа **евро**

Переходник

Модульный размер (Ø мм)	60	80	110	
Переходник 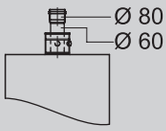				
Переходник С модульного размера Ø 60 мм до Ø 80 мм.	7373338 **15,–**		–	№ заказа **евро**
Переходник С модульного размера Ø 80 мм до Ø 110 мм.	–	7373248 **42,–**		№ заказа **евро**

7.6

5829956

Система удаления продуктов сгорания
для режима эксплуатации с забором воздуха для горения из помещения установки (тип B_{23} согласно TRGI 2008)

Макс. общая длина дымохода до присоединительного элемента котла
При температуре системы 50/30 °C

Vitodens 100-W, 111-W									
Номинальная тепловая мощность	19,0	26,0	35,0						кВт
Патрубок подключения дымохода/приточного воздуховода	60/100	60/100	60/100						Ø мм
Макс. общая длина: ■ Модульный размер 80	20	20	25						м м
Vitodens 200-W до 35 кВт, 222-F									
Номинальная тепловая мощность	13,0	19,0	26,0	35,0					кВт
Патрубок подключения дымохода/приточного воздуховода	60/100	60/100	60/100	60/100					Ø мм
Макс. общая длина: ■ Модульный размер 60/100 ■ Модульный размер 80/125	18 25	18 25	— 25	— 25					м м
Vitodens 200-W от 49 кВт									
Номинальная тепловая мощность	49,0	60,0	80,0	99,0	120,0	150,0			кВт
Патрубок подключения дымохода/приточного воздуховода	80/125	80/125	110/150	110/150	110/150	110/150			Ø мм
Макс. общая длина: ■ Модульный размер 80 ■ Модульный размер 110	20 22	15 17	— 20	— 20	— 20	— 20			м м

В максимальной общей длине дымохода учтены соединительная труба (длиной 0,5 м) и следующие колена:
Одно колено 87 гр. и опорное колено 87 гр.
или
Два колена 45 гр. и опорное колено 87 гр.

Если необходимая общая длина трубы дымохода оказалась больше максимальной общей длины, то с помощью переходника LAS может быть использован следующий больший модульный размер.

Под указанными диаметрами понимаются модульные размеры. Действительные значения размеров могут отличаться от модульных.

Vitoligno 100-S

Тип V10A

Газогенераторный котел для работы на поленьях длиной до 50 см

Макс. допустимая рабочая температура 90 °C

Допустимое рабочее давление 3 бар (0,3 МПа)

- КПД: до 93 %.
- Простое управление с помощью регулируемых вручную заслонок первичного и вторичного воздуха.
- Большая по размеру загрузочная камера обеспечивает длительные интервалы дозагрузки.
- Простая загрузка за счет большой по размеру передней дверцы.
- Загрузочная камера под разряжением для дозагрузки топлива с малым выделением дыма.
- Простое и интуитивное пользование контроллером посредством дисплея с подсветкой.
- Дымосос с регулируемой частотой вращения и контролем функций для максимально возможной эксплуатационной безопасности
- Удобный доступ к отверстиям для обслуживания обеспечивает удобство удаления золы и очистки спереди котла.
- Низкий расход электроэнергии.

Отопительная установка	Контроллер	Номинальная тепловая мощность (кВт)					MG W
		18,0	23,0	30,0	34,9	45,0	
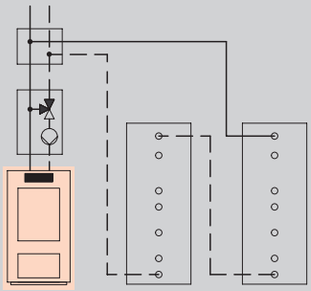	**Ecotronic 100** Простое и интуитивное управление посредством дисплея с подсветкой. ■ Электронный ограничитель максимальной и минимальной температуры ■ Функция растопки ■ Управление вентилятором с регулировкой частоты вращения ■ Регулировка сгорания ■ Интегрированная система диагностики	V10A000 **2.398,–**	V10A001 **2.626,–**	V10A002 **3.448,–**	V10A003 **3.864,–**	V10A004 **4.815,–**	№ заказа **евро**
Технические характеристики							
Длина		1373	1373	1373	1373	1373	мм
Ширина		700	700	700	800	800	мм
Высота		1230	1230	1390	1600	1600	мм
Масса		484	484	570	700	700	кг
Патрубок подключения дымохода		130	130	150	150	150	Ø мм
Загрузочная камера		105	105	145	235	235	л

Указание к загрузочной камере
Объем загрузочной камеры без встроенной обкладки (принадлежность).

Указание!
Предусмотреть достаточную по размеру буферную емкость отопительного контура.
►*Принять во внимание документацию по проектированию.*

► *Сведения о буферных емкостях отопительного контура см. в регистре 17.*

Комплект поставки

- Котловой блок с теплоизоляцией
- Дымосос с регулируемой частотой вращения
- Контроллер котлового контура Ecotronic 100
- Датчик температуры уходящих газов и датчик температуры котла
- Защитный дверной выключатель для дверцы загрузочной камеры
- Защитный теплообменник
- Приспособление для чистки

Принадлежности

Водогрейный котел	Номинальная тепловая мощность (кВт)					
	18,0	23,0	30,0	34,9	45,0	MG W
Комплект повышения температуры обратной магистрали (DN 25) ■ Термометр для индикации температуры подающей/обратной магистрали ■ Термический регулирующий клапан ■ Обратный клапан ■ Энергоэффективный насос	ZK02695 **395,–**			–		№ заказа **евро**
Комплект повышения температуры обратной магистрали (DN 32) ■ Термометр для индикации температуры подающей/обратной магистрали ■ Термический регулирующий клапан ■ Обратный клапан ■ Энергоэффективный насос	–			ZK02880 **424,–**		№ заказа **евро**
Резьбовое трубное соединение (2 шт.) G 1½ × R 1.	7424592 **9,–**			–		№ заказа **евро** MG V
Резьбовое трубное соединение (2 шт.) G 2 × R 1¼.	–			7424591 **10,–**		№ заказа **евро** MG V
Переходный блок Для подключения комплекта повышения температуры обратной магистрали к насосной группе Divicon. ■ 2 переходника R 1½ (со смещением). ■ Уплотнения.	7159411 **67,–**					№ заказа **евро**

Датчики	Номинальная тепловая мощность (кВт)					
	18,0	23,0	30,0	34,9	45,0	MG W
Датчик температуры буферной емкости Pt1000 (3 шт.) Для работы с буферной емкостью отопительного контура. ■ Погружные датчики температуры с соединительным кабелем (длина 5 м), для регистрации температуры в буферной емкости отопительного контура. ■ 3 датчика температуры буферной емкости с погружными гильзами R ½ x 280 мм	ZK01320 **153,–**					№ заказа **евро**

Отопительный контур	Номинальная тепловая мощность (кВт)					
	18,0	23,0	30,0	34,9	45,0	MG W
Комплект подключений буферной емкости Для подключения буферной емкости к отопительному контуру **перед** насосной группой Divicon или **перед** распределительным коллектором. ■ 2 тройника с накидными гайками ■ Уплотнения	7159406 **64,–**					№ заказа **евро**

Принадлежности	Номинальная тепловая мощность (кВт)					
	18,0	23,0	30,0	34,9	45,0	MG W
Термический предохранитель С погружной гильзой R 1/2 (монтажная длина 155 мм)	ZK02006 **188,–**					№ заказа **евро**

12.1

Принадлежности

Принадлежности	Номинальная тепловая мощность (кВт)					MG W
	18,0	23,0	30,0	34,9	45,0	
Группа безопасности ■ Группа безопасности с предохранительным клапаном (3 бар) ■ Теплоизоляция	Z006950 **147,–**			Z006951 **154,–**		№ заказа **евро**
Терморегулятор ■ С термостатической системой. ■ Для установки в емкостный водонагреватель. ■ Диапазон настройки от 30 до 60 °C, возможна перенастройка до 110 °C. ■ Длина капиллярной трубки до 400 мм. ■ Без погружной гильзы.	7151988 **85,–**					№ заказа **евро**
Терморегулятор ■ С термостатической системой. ■ Рейка для монтажа на емкостном водонагревателе или на стене. ■ Диапазон настройки от 30 до 60 °C, возможна перенастройка до 110 °C. ■ Длина капиллярной трубки 1400 мм, чувствительный элемент Ø 6 мм. ■ Без погружной гильзы.	7151989 **99,–**					№ заказа **евро**
Обкладка загрузочной камеры ■ Защита внутренней стенки котла для длительного срока службы ■ Из стали ■ Для улучшения сжигания топлива	ZK02702 **130,–**		ZK02703 **135,–**	ZK02882 **181,–**		№ заказа **евро**
Турбулизаторы Для дооборудования с целью повышения эффективности режима отопления (повышение КПД). ■ Из стали	ZK03356 **104,–**		ZK03357 **117,–**	ZK03358 **162,–**	ZK03359 **162,–**	№ заказа **евро**
Механическое устройство очистки Для полуавтоматической очистки теплообменников. ■ Для дооборудования с целью удобства очистки теплообменников посредством рычага снаружи ■ При чистых теплообменниках обеспечивается высокий КПД. *Турбулизаторы в качестве принадлежности должны быть включены в спецификацию заказа.*	ZK02704 **146,–**			ZK02881 **162,–**		№ заказа **евро**
Зольник Для чистой транспортировки золы в бак для отходов. ■ Объем 18 л ■ Из оцинкованной листовой стали ■ С крышкой	ZK02452 **153,–**					№ заказа **евро**

Прочее	Номинальная тепловая мощность (кВт)					MG W
	18,0	23,0	30,0	34,9	45,0	
Вспомогательный контактор Контактор в компактном корпусе ■ с 4 размыкающими и 4 замыкающими контактами ■ с клеммной колодкой для кабеля защитного заземления Номинальный ток: AC1 16 A, AC3 9 A. Напряжение катушки: 230 В/50 Гц	7814681 **146,–**					№ заказа **евро**

6029200

Принадлежности

Клапаны с электроприводом

	Номинальная тепловая мощность (кВт) 18,0	23,0	30,0	34,9	45,0	MG W
3-х ходовой клапан с электроприводом, DN 25, VXG 48.25 Комплект поставки ■ 3-х ходовой клапан с уплотнениями и резьбовыми соединениями ■ Привод клапана			7441732 **255,–**			№ заказа **евро**
3-х ходовой клапан с электроприводом, DN 32, VXG 48.32 Комплект поставки ■ 3-х ходовой клапан с уплотнениями и резьбовыми соединениями ■ Привод клапана			7441731 **337,–**			№ заказа **евро**
3-х ходовой клапан с электроприводом, DN 40, VXG 48.40 Комплект поставки ■ 3-х ходовой клапан с уплотнениями и резьбовыми соединениями ■ Привод клапана			7441730 **357,–**			№ заказа **евро**

Регуляторы тяги

	Номинальная тепловая мощность (кВт) 18,0	23,0	30,0	34,9	45,0	MG W
Стабилизатор тяги Для монтажа в стене.			7249379 **121,–**			№ заказа **евро**
Стабилизатор тяги Автоматический регулятор тяги для монтажа на дымоходе.			7264701 **105,–**			№ заказа **евро**

Контроллер для управления по температуре помещения

		MG W
Vitotrol 100 (тип UTDB) ■ Терморегулятор для помещений ■ Релейный (двухпозиционный) выход ■ Управление в режиме текстового меню ■ Цифровой таймер ■ Суточная и недельная программа ■ 3 предварительно настроенные временные программы, с возможностью индивидуальной настройки ■ Автономное электропитание (от батарей 3 В)	Z007694 **194,–**	№ заказа **евро**
Vitotrol 100 (тип UTDB-RF) ■ Терморегулятор для помещений с встроенным радиопередатчиком и отдельным приемником с переключающим (двухпозиционным) выходом ■ Управление в режиме текстового меню ■ Цифровой таймер ■ Суточная и недельная программа ■ 3 предварительно настроенные временные программы, с возможностью индивидуальной настройки ■ Терморегулятор для помещений с питанием от батарей 3 В, приемник с питанием от сети 230 В	Z007695 **360,–**	№ заказа **евро**

Модули расширения функциональных возможностей

		MG W
Модуль расширения отопительного контура Электронная плата для установки в Ecotronic 100 ■ Для подключения насоса отопительного контура и простого управления отопительным контуром посредством Vitotrol 100 ■ Для подключения насоса загрузки емкостного водонагревателя и регулирования температуры емкостного водонагревателя ■ Для подключения Vitotrol 100 (терморегулятор для помещений)	ZK02698 **205,–**	№ заказа **евро**

12.1

Принадлежности

Отопительный контур Подключение к отопительному контуру (номинальный диаметр)	DN20 - ¾"	DN25 - 1"	DN32-1¼"	MG W
Насосная группа отопительного контура Divicon в виде монтажного комплекта ■ Насос отопительного контура, с кабелем и штекером (поставляется в отдельной упаковке) ■ Обратный клапан ■ 2 шаровых крана с термометром ■ Теплоизоляция *Комплекты привода смесителя должны заказываться отдельно.*				
Монтажный комплект насосной группы отопительного контура Divicon с 3-ходовым смесителем ■ Регулируемый по частоте вращения энергоэффективным насос Wilo Yonos PARA 25/6 ■ Соединительный кабель (длиной 3,5 м)	ZK00967 **676,–**	ZK00968 **696,–**	**–**	№ заказа **евро**
Монтажный комплект насосной группы отопительного контура Divicon с 3-ходовым смесителем ■ Регулируемый по частоте вращения энергоэффективным насос Wilo Yonos Para Opt 25/7,5 ■ Соединительный кабель (длиной 3,5 м)	**–**		ZK01825 **730,–**	№ заказа **евро**
Монтажный комплект насосной группы отопительного контура Divicon с 3-ходовым смесителем ■ Энергоэффективный насос с регулировкой частоты вращения Grundfos Alpha 2.1 25/60 ■ Соединительный кабель (длиной 3,5 м)	Z008223 **827,–**	Z008224 **847,–**	ZK01827 **892,–**	№ заказа **евро**
Байпасный клапан Для гидравлической балансировки отопительного контура. 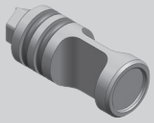	7464889 **10,–**			№ заказа **евро**
Распределительный коллектор для 2 насосных групп Divicon ■ С теплоизоляцией ■ Монтаж на стене (с заказываемым отдельно настенным креплением) 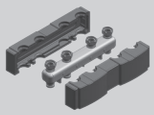	7460638 **214,–**		7466337 **243,–**	№ заказа **евро**
Настенное крепление для отдельных насосных групп Divicon (соединение теплогенератора с насосной группой Divicon обеспечивается заказчиком)	7465894 **37,–**			№ заказа **евро**
Настенное крепление для распределительного коллектора (соединение теплогенератора с распределительным коллектором обеспечивается заказчиком) 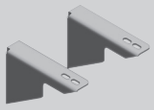	7465439 **37,–**			№ заказа **евро**

Указание!
При подборе насосной группы отопительного контура Divicon учесть документацию по проектированию.

Комплектующие контроллера отопительного контура Подключение к отопительному контуру (номинальный диаметр)	DN20 - ¾"	DN25 - 1"	DN32-1¼"	MG W
Комплект привода смесителя Для одного отопительного контура со смесителем, с кабелями и штекерами ■ Электропривод смесителя с соединительным кабелем (длина 4,0 м) и штекером для смесителей Viessmann DN 20 - 50, R ½ - 1¼ (кроме фланцевых смесителей) ■ Датчик температуры подающей магистрали в виде накладного датчика температуры (NTC 10 кОм), с соединительным кабелем (длина 5,8 м) и штекером ■ Штекер насоса отопительного контура	7441998 **327,–**			№ заказа **евро**

6029200

Vitocell 100-W

Тип CUG/CUGA

Подставной стальной емкостный водонагреватель для настенных котлов, с внутренним покрытием Ceraprotect

- Специально для приготовления горячей воды в сочетании с настенными котлами
- Коррозионностойкий стальной емкостный водонагреватель с внутренним покрытием Ceraprotect
- Нагрев всего объема воды нагревательной спиралью, достигающей дна водонагревателя
- Низкие тепловые потери благодаря высокоэффективной теплоизоляции

5772958 8/2017

VITOCELL 100-W

Принадлежности

Vitocell 100-W из стали, с внутренним покрытием Ceraprotect	Стандартная теплоизоляция	Объем (литры) 100	120	150	MG W
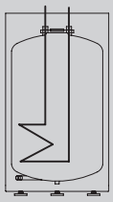	**Vitocell 100-W, белый** Для приготовления горячей воды в сочетании с настенными котлами. Для установок с: ■ температурой подачи греющего контура до 110 °C ■ **избыточным рабочим давлением в греющем контуре до 10 бар (1 МПа)** ■ температурой воды в контуре ГВС до **95 °C** ■ **избыточным рабочим давлением в контуре ГВС до 10 бар (1 МПа)**	Z011870 **684,–**	Z013667 **777,–**	Z013668 **835,–**	№ заказа **евро**
Технические данные					
Тип		CUG	CUGA	CUGA	
Длина		553	596	641	мм
Ширина		574	596	641	мм
Высота		836	914	942	мм
Масса		51	75	88	кг

Принадлежности Объем водонагревателя (литры)	100	120	150	MG W
Блок предохранительных устройств согласно DIN 1988 (DN 15, R 3/4) ■ Мембранный предохранительный клапан 10 бар (1 МПа) ■ Запорный клапан ■ Обратный клапан и контрольный штуцер ■ Манометр 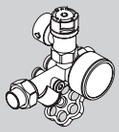	7219722 **178,–**	**–**		№ заказа **евро**
Блок предохранительных устройств согласно DIN 1988 (DN 15) Для открытой проводки. ■ Мембранный предохранительный клапан 10 бар (1 МПа)	**–**	7180097 **166,–**		№ заказа **евро**
Комплект подключений для подставных емкостных водонагревателей ■ С соединительными трубопроводами ►См. раздел "Принадлежности" соответствующего водогрейного котла.				
Термометр Для монтажа в теплоизоляции или во фронтальной панели облицовки.	7595765 **17,–**			№ заказа **евро**
Анод с электропитанием ■ Техническое обслуживание не требуется. ■ Вместо имеющегося в комплекте поставки магниевого анода.	7265008 **350,–**			№ заказа **евро**
Прочее				MG N
Приспособление для переноски Для облегчения подачи на место установки всех вертикальных емкостных водонагревателей ■ С теплоизоляцией из жесткого пенополиуретана ■ Объем до 300 л	7262751 **106,–**			№ заказа **евро**

17.2

5772958

Vitocell 100-V

Тип CVA/CVAA

Стальной вертикальный емкостный водонагреватель с внутренним эмалевым покрытием Ceraprotect

- Коррозионностойкий стальной водонагреватель с внутренним эмалевым покрытием Ceraprotect.
- Дополнительная катодная защита с использованием магниевого анода, анод с электропитанием поставляется в качестве принадлежности.
- Нагрев всего объема воды змеевиком греющего контура, достигающим дна водонагревателя.
- Высокий уровень комфорта при приготовлении горячей воды благодаря быстрому и равномерному нагреву змеевиком греющего контура водонагревателя.
- Незначительные потери тепла благодаря высокоэффективной теплоизоляции.
- Универсальное применение – при повышенной потребности в горячей воде существует возможность объединения нескольких емкостных водонагревателей Vitocell 100-V в батареи с использованием соединительных коллекторов.
- По отдельному заказу возможна поставка и дополнительный монтаж электронагревательной вставки (для объема от 300 л).
- Для облегчения подачи на место установки емкостные водонагреватели Vitocell 100-V объемом свыше 500 литров снабжаются съемной теплоизоляцией.

5829830 8/2017

VITOCELL 100-V

160 - 300 литров

Vitocell 100-V из стали, с внутренним эмалевым покрытием Ceraprotect	Стандартная теплоизоляция	Объем водонагревателя (л)			MG W
		160	200	300	
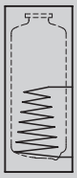	**Vitocell 100-V, серебристый** Для приготовления горячей воды в сочетании с водогрейными котлами и системами централизованного отопления, по выбору с электронагревательной вставкой (принадлежность для емкостного водонагревателя объемом 300 - 950 литров). Для объема от 300 литров – с фланцевым отверстием. Для установок с: ■ температурой подачи греющего контура до **160 °C** ■ избыточным рабочим давлением **в греющем контуре** до **25 бар** ■ температурой воды в контуре ГВС до **95 °C**. ■ избыточным рабочим давлением **в контуре ГВС** до **10 бар**	3003702 **798,–**	3003703 **823,–**	Z013672 **1.056,–**	№ заказа **евро**
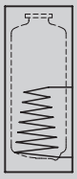	**Vitocell 100-W, белый** Для приготовления горячей воды в сочетании с водогрейными котлами и системами централизованного отопления, по выбору с электронагревательной вставкой (принадлежность для емкостного водонагревателя объемом 300 - 950 литров). Для объема от 300 литров – с фланцевым отверстием. Для установок с: ■ температурой подачи греющего контура до **160 °C** ■ избыточным рабочим давлением **в греющем контуре** до **25 бар** ■ температурой воды в контуре ГВС до **95 °C**. ■ избыточным рабочим давлением **в контуре ГВС** до **10 бар**	Z002358 **798,–**	Z002359 **823,–**	Z013673 **1.056,–**	№ заказа **евро**
Технич. данные					
Тип		CVA	CVA	CVAA	
Длина		581	581	667	мм
Ширина		608	608	744	мм
Высота		1189	1409	1734	мм
Масса		86	97	156	кг

► *Для подключения емкостного водонагревателя объемом до 500 литров к водогрейному котлу предлагаются межсоединения с насосом загрузки; см. прайс-лист соответствующего водогрейного котла.*

Vitocell 100-V **из стали, с внутренним эмалевым покрытием Ceraprotect**		**Объем водонагревателя (л)**			
		500	**750**	**950**	**MG W**
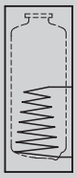	**Vitocell 100-V, серебристый** Для приготовления горячей воды в сочетании с водогрейными котлами и системами централизованного отопления, по выбору с электронагревательной вставкой (принадлежность для емкостного водонагревателя объемом 300 - 950 литров). С фланцевым отверстием и со съемной теплоизоляцией. Для установок с: ■ температурой подачи греющего контура до **160 °C** ■ избыточным рабочим давлением **в греющем контуре** до **25 бар** ■ температурой воды в контуре ГВС до **95 °C** ■ избыточным рабочим давлением **в контуре ГВС** до **10 бар**	Z002576 **1.882,–**	Z015311 **2.956,–**	Z015312 **3.895,–**	№ заказа **евро**
Технич. данные					
Тип		CVA	CVAA	CVAA	
Длина		850	1062	1062	мм
Ширина		923	1110	1110	мм
Высота		1948	1897	2197	мм
Масса		181	301	363	кг
Размер проноса в дверной проем		650	790	790	мм

►*Для подключения емкостного водонагревателя объемом до 500 литров к водогрейному котлу предлагаются межсоединения с насосом загрузки; см. прайс-лист соответствующего водогрейного котла.*

Принадлежности

Принадлежности Объем водонагревателя (л)	160	200	300	500	750	950	MG W
Блок предохранительных устройств (DN 15, R 3/4) ■ Мембранный предохранительный клапан 10 бар ■ Запорный вентиль ■ Обратный клапан и контрольный штуцер ■ Манометр Макс. отопительная мощность 75 кВт. 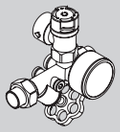	7219722 **178,–**		**–**				№ заказа **евро**
Блок предохранительных устройств (DN 20, R 1) ■ Мембранный предохранительный клапан 10 бар ■ Запорный вентиль ■ Обратный клапан и контрольный штуцер ■ Патрубок для подключения манометра Макс. отопительная мощность 150 кВт.	**–**		7180662 **178,–**				№ заказа **евро**
Терморегулятор ■ С термостатической системой. ■ С комплектом для монтажа на емкостном водонагревателе или на стене. ■ Диапазон настройки 30 - 60 °C, возможна перенастройка до 110 °C. ■ Длина капиллярной трубки 1400 мм, чувствительный элемент с Ø 6 мм. ■ Без погружной гильзы.	7151989 **99,–**						№ заказа **евро**
Насос загрузки емкостного водонагревателя Для водогрейных котлов мощностью до 40 кВт. ■ Энергоэффективный насос (соответствует классу энергопотребления A). ■ Соединительный кабель и штекер. ■ Обратный клапан.	7172611 **340,–**						№ заказа **евро**
Насос загрузки емкостного водонагревателя Для водогрейных котлов мощностью 40 - 70 кВт. ■ Энергоэффективный насос (соответствует классу энергопотребления A). ■ Соединительный кабель и штекер. ■ Обратный клапан.	7172612 **396,–**						№ заказа **евро**
Насос загрузки емкостного водонагревателя Для водогрейных котлов мощностью от 70 кВт. ■ Энергоэффективный насос (соответствует классу энергопотребления A). ■ Соединительный кабель и штекер. ■ Обратный клапан.	7172613 **1.098,–**						№ заказа **евро**
Анод с электропитанием ■ Техническое обслуживание не требуется. ■ Вместо имеющегося в комплекте поставки магниевого анода.	7265008 **350,–**				ZK01536 **538,–**		№ заказа **евро**
Термометр Для монтажа в теплоизоляции или во фронтальной панели облицовки. Для емкостных водонагревателей объемом 750 и 1000 литров входит в комплект поставки.	7595765 **17,–**				комплект поставки		№ заказа **евро**

Принадлежности

Принадлежности Объем водонагревателя (л)	160	200	300	500	750	950	MG W
Резьбовые соединения для подключения к отопительному контуру водогрейного котла ►См. раздел "Принадлежности" соответствующего водогрейного котла. Входит в комплект межсоединений.							
Ввертный уголок Для монтажа датчика температуры емкостного водонагревателя при работе в режиме гелиоустановки.	7175213 **28,–**			7175214 **28,–**	7219729 **28,–**		№ заказа **евро**
Трубка послойной загрузки Для установки во фланцевое отверстие. Для приготовления горячей воды тепловым насосом через внешний теплообменник. ■ Фланец ■ Уплотнение ■ Колпак фланца	**–**		ZK00038 **498,–**	ZK00037 **498,–**	Z012683 **505,–**		№ заказа **евро**

Прочее Объем водонагревателя (л)	160	200	300	500	750	950	MG N
Приспособление для переноски Для облегчения транспортировки всех напольных емкостных водонагревателей с теплоизоляцией из жесткого пенополиуретана на место установки.	7262751 **106,–**			**–**			№ заказа **евро**
Приспособление для переноски Для облегчения подачи на место установки всех вертикальных емкостных водонагревателей ■ Со **съемной** теплоизоляцией *Не для Vitocell 100-V/B/L, тип CVA/CVB/CVL, начиная от 750 л*	**–**			ZK01793 **197,–**	**–**		№ заказа **евро**

Электронагревательная вставка Объем водонагревателя (л)	160	200	300	500	750	950	MG W
Электронагревательная вставка EHE Тепловая мощность по выбору **2, 4 или 6 кВт**. Возможность использования для нагрева воды низкой и средней жесткости до 14 нем. град. жесткости (средний диапазон жесткости, до 2,5 моль/м³). Для монтажа в Vitocell. ■ Защитный ограничитель температуры ■ Фланец ■ Колпак фланца (серебристый) ■ Терморегулятор ■ Уплотнение ■ Для монтажа в нижней части Vitocell	**–**		Z012676 **521,–**	Z012677 **522,–**	Z012678 **555,–**		№ заказа **евро**
Электронагревательная вставка EHE Тепловая мощность по выбору **4, 8 или 12 кВт**. Возможность использования для нагрева воды низкой и средней жесткости до 14 нем. град. жесткости (средний диапазон жесткости, до 2,5 моль/м³). Для монтажа в Vitocell. ■ Защитный ограничитель температуры ■ Фланец ■ Колпак фланца (серебристый) ■ Терморегулятор ■ Уплотнение ■ Для монтажа в нижней части Vitocell	**–**				Z012682 **626,–**		№ заказа **евро**

VITOCELL 100-V

Принадлежности для батарей емкостных водонагревателей

Принадлежности

Электронагревательная вставка

Объем водонагревателя (л)	160	200	300	500	750	950	MG W
Электронагревательная вставка EHE Тепловая мощность по выбору **2, 4 или 6 кВт**. Возможность использования для нагрева воды низкой и средней жесткости до 14 нем. град. жесткости (средний диапазон жесткости до 2,5 моль/м³). Для монтажа в Vitocell. ■ Защитный ограничитель температуры ■ Терморегулятор Для монтажа в **нижней** части Vitocell в сочетании с трубкой послойной загрузки.	–				Z012684 **403,–**		№ заказа **евро**
Электронагревательная вставка EHE Тепловая мощность по выбору **4, 8 или 12 кВт**. Возможность использования для нагрева воды низкой и средней жесткости до 14 нем. град. жесткости (средний диапазон жесткости, до 2,5 моль/м³). Для монтажа в Vitocell. ■ Защитный ограничитель температуры ■ Терморегулятор Для монтажа в нижней части Vitocell в сочетании с трубкой послойной загрузки.	–				Z012687 **474,–**		№ заказа **евро**

Принадлежности для батарей емкостных водонагревателей

Объем водонагревателя (л)	300	500	MG W
Коллекторы греющего контура DN 50 ■ Для батареи из двух емкостных водонагревателей объемом по 300 литров. ■ Из стальной трубы. Общий объем батареи водонагревателей - 600 литров.	7265134 **575,–**	–	№ заказа **евро**
Коллекторы греющего контура DN 50 ■ Для батареи из двух емкостных водонагревателей объемом по 500 литров. ■ Из стальной трубы. Общий объем батареи водонагревателей - 1000 литров.	–	ZK02892 **697,–**	№ заказа **евро**
Коллекторы греющего контура DN 50 ■ Для батареи из трех емкостных водонагревателей объемом по 500 литров. ■ Из стальной трубы. Общий объем батареи водонагревателей - 1500 литров.	–	ZK02893 **1.004,–**	№ заказа **евро**
Коллекторы контура ГВС R 1¼ ■ Для батареи из двух емкостных водонагревателей объемом по 300 литров. ■ Для холодной и горячей воды. ■ Из нержавеющей стали. Общий объем батареи водонагревателей - 600 литров.	7265138 **604,–**	–	№ заказа **евро**
Коллекторы контура ГВС R 1¼ ■ Для батареи из двух емкостных водонагревателей объемом по 500 литров. ■ Для холодной и горячей воды. ■ Из нержавеющей стали. Общий объем батареи водонагревателей - 1000 литров.	–	ZK02894 **732,–**	№ заказа **евро**
Коллекторы контура ГВС R 1½ ■ Для батареи из трех емкостных водонагревателей объемом по 500 литров. ■ Для холодной и горячей воды. ■ Из нержавеющей стали. Общий объем батареи водонагревателей - 1500 литров.	–	ZK02895 **1.272,–**	№ заказа **евро**

5829830

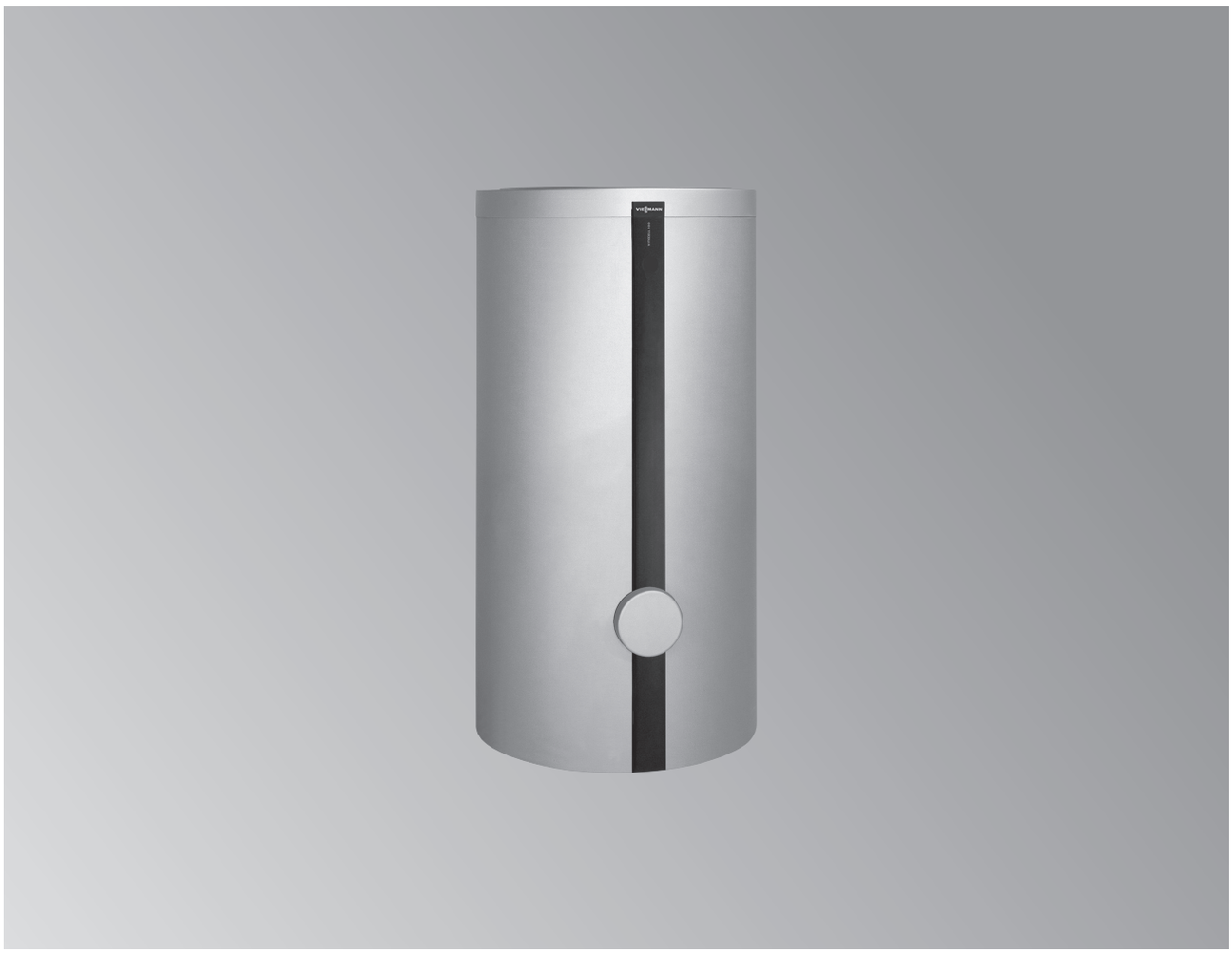

Vitocell 100-V

Тип CVW

Стальной вертикальный емкостный водонагреватель с внутренним эмалевым покрытием Ceraprotect

- Специально разработан для приготовления горячей воды в сочетании с тепловыми насосами и конденсационными котлами. Большая площадь теплообменника обеспечивает высокую эффективность теплообмена.
- Коррозионностойкий стальной водонагреватель с внутренним эмалевым покрытием Ceraprotect.
- Дополнительная катодная защита с использованием магниевого анода, анод с электропитанием поставляется в качестве принадлежности.
- Нагрев всего объема воды змеевиком греющего контура, достигающего дна водонагревателя.
- Высокий уровень комфорта при приготовлении горячей воды благодаря быстрому и равномерному нагреву змеевиком греющего контура водонагревателя.
- Незначительные потери тепла благодаря высокоэффективной теплоизоляции, которая может быть демонтирована для облегчения подачи на место установки.
- По желанию возможна установка до двух электронагревательных вставок и гелиоустановки (через внешний комплект теплообменника).

5829752 8/2017

Vitocell 100-V из стали, с внутренним эмалевым покрытием Ceraprotect		Объем (л) 390	MG W
	Vitocell 100-V, серебристый Для приготовления горячей воды с тепловыми насосами номинальной тепловой мощностью до 16 кВт. С возможностью подключения гелиоколлекторов через комплект тепло-обменника гелиоколлекторов (принадлежность). По выбору с электронагревательной вставкой (принадлежность). Съемная теплоизоляция. Для установок с: ■ температурой подачи греющего контура до **110 °C** ■ избыточным рабочим давлением **в греющем контуре** до **10 бар** ■ температурой воды в контуре ГВС до **95 °C** ■ избыточным рабочим давлением **в контуре ГВС** до **10 бар**	Z002885 **2.028,–**	№ заказа **евро**

Технич. данные			
Тип		CVW	
Длина		859	мм
Ширина		923	мм
Высота		1624	мм
Масса		190	кг
Размер проноса в дверной проем		650	мм

17.2

5829752

Принадлежности

Принадлежности Объем водонагревателя (л)	390	MG W
Блок предохранительных устройств (DN 20, R 1) ■ Мембранный предохранительный клапан 10 бар ■ Запорный вентиль ■ Обратный клапан и контрольный штуцер ■ Штуцер для подключения манометра Макс. отопительная мощность 150 кВт. 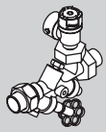	7180662 **178,–**	№ заказа **евро**
Комплект теплообменника гелиоколлекторов Для подключения гелиоколлекторов к Vitocell 100-V.	7186663 **810,–**	№ заказа **евро**
Терморегулятор ■ С термостатической системой. ■ С комплектом для монтажа на емкостном водонагревателе или на стене. ■ Диапазон настройки 30 - 60 °C, возможна перенастройка до 110 °C. ■ Длина капиллярной трубки 1400 мм, чувствительный элемент с Ø 6 мм. ■ Без погружной гильзы.	7151989 **99,–**	№ заказа **евро**
Насос загрузки емкостного водонагревателя Для водогрейных котлов мощностью до 40 кВт. ■ Энергоэффективный насос (соответствует классу энергопотребления A). ■ Соединительный кабель и штекер. ■ Обратный клапан.	7172611 **340,–**	№ заказа **евро**
Насос загрузки емкостного водонагревателя Для водогрейных котлов мощностью 40 - 70 кВт. ■ Энергоэффективный насос (соответствует классу энергопотребления A). ■ Соединительный кабель и штекер. ■ Обратный клапан.	7172612 **396,–**	№ заказа **евро**
Насос загрузки емкостного водонагревателя Для водогрейных котлов мощностью от 70 кВт. ■ Энергоэффективный насос (соответствует классу энергопотребления A). ■ Соединительный кабель и штекер. ■ Обратный клапан.	7172613 **1.098,–**	№ заказа **евро**
Анод с электропитанием ■ Техническое обслуживание не требуется. ■ Вместо имеющегося в комплекте поставки магниевого анода.	Z004247 **380,–**	№ заказа **евро**
Термометр Для монтажа в теплоизоляции или во фронтальной панели облицовки.	7595765 **17,–**	№ заказа **евро**

Прочее		MG N
Приспособление для переноски Для облегчения подачи на место установки всех вертикальных емкостных водонагревателей ■ Со **съемной** теплоизоляцией *Не для Vitocell 100-V/B/L, тип CVA/CVB/CVL, начиная от 750 л*	ZK01793 **197,–**	№ заказа **евро**

Принадлежности

Электронагревательная вставка

Объем водонагревателя (л)	390	MG W
Электронагревательная вставка EHE Тепловая мощность по выбору **2, 4 или 6 кВт**. Возможность использования для нагрева воды низкой и средней жесткости до 14 нем. град. жесткости (средний диапазон жесткости до 2,5 моль/м³). Для монтажа в Vitocell. ■ Защитный ограничитель температуры ■ Терморегулятор ■ Фланец ■ Колпак фланца (серебристый) ■ Уплотнение Для монтажа в **нижней** части Vitocell.	Z012677 **522,–**	№ заказа **евро**
Электронагревательная вставка EHE Тепловая мощность по выбору **2, 4 или 6 кВт**. Возможность использования для нагрева воды низкой и средней жесткости до 14 нем. град. жесткости (средний диапазон жесткости до 2,5 моль/м³). Для монтажа в Vitocell. ■ Защитный ограничитель температуры ■ Терморегулятор Для монтажа в **верхней** части Vitocell.	Z012684 **403,–**	№ заказа **евро**

Vitocell 300-V
160/200 l

Vitocell 300-V
500 l

Vitocell 300-V

Тип EVIA-A

Вертикальный емкостный водонагреватель из высококачественной нержавеющей стали

- Долговечное изделие благодаря коррозионно-стойкой емкости из специальной нержавеющей стали.
- Гигиеничный и пригодный для пищевых целей благодаря высокому качеству поверхности.
- Удобство обслуживания, не требуется защитный анод, что исключает дополнительные затраты.
- Нагрев всего объема воды с помощью змеевика, достигающего дна емкости.
- Высокая степень комфорта при приготовлении горячей воды благодаря быстрому и равномерному нагреву теплообменными поверхностями большой площади.
- Емкостный водонагреватель (до 300 л) оборудован вакуумной теплоизоляцией для минимальных потерь тепла.
- Малый вес и съемная теплоизоляция при объеме 500 л облегчают подачу на место установки.

5787758 4/2017

VITOCELL 300-V

Вертикальный емкостный водонагреватель, с внутренним нагревом
Объем от 160 до 500 л

Vitocell 300-V/-W из нержавеющей стали	Высокоэффективная теплоизоляция	Объем водонагревателя (л)				MG W
		160	200	300	500	
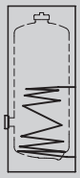	**Vitocell 300-V, серебристого цвета** Для приготовления горячей воды в сочетании с водогрейными котлами и системами централизованного отопления. Водонагреватели объемом 500 л со съемной теплоизоляцией. Для установок со следующими параметрами: ■ температура подающей магистрали греющего контура до **160 °C** ■ рабочее давление в **греющем контуре** до **10 бар** (1 МПа) ■ Рабочее давление в **контуре ГВС** до **10 бар** (1 МПа)	Z015294 **1.506,–**	Z015295 **1.553,–**	Z015296 **1.995,–**	Z015297 **3.555,–**	№ заказа **евро**
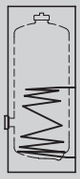	**Vitocell 300-W, белого цвета** Для приготовления горячей воды в сочетании с водогрейными котлами и системами централизованного отопления. Водонагреватели объемом 500 л со съемной теплоизоляцией. Для установок со следующими параметрами: ■ температура подающей магистрали греющего контура до **160 °C** ■ рабочее давление в **греющем контуре** до **10 бар** (1 МПа) ■ Рабочее давление в **контуре ГВС** до **10 бар** (1 МПа)	Z015298 **1.506,–**	Z015299 **1.553,–**	Z015300 **1.995,–**	**–**	№ заказа **евро**

17.2

Технические характеристики						
Тип		EVIA-A	EVIA-A	EVIA-A	EVIA-A	
Длина		581	581	667	1022	мм
Ширина		605	605	744	1084	мм
Высота		1189	1409	1734	1852	мм
Размер проноса в дверной проем		**–**	**–**	**–**	715	Ø мм
Масса		60	70	105	110	кг

5787758 5787759

Принадлежности

Принадлежности Объем водонагревателя (л)	160	200	300	500	MG W
Блок предохранительных устройств по DIN 1988 (DN 15, R 3/4) ■ Мембранный предохранительный клапан 10 бар (1 МПа) ■ Запорный вентиль ■ Обратный клапан и контрольный штуцер ■ Манометр Макс. отопительная мощность 75 кВт.	7219722 **178,–**		**–**		№ заказа **евро**
Блок предохранительных устройств по DIN 1988 (DN 20, R 1) ■ Мембранный предохранительный клапан 10 бар (1 МПа) ■ Запорный вентиль ■ Обратный клапан и контрольный штуцер ■ Штуцер для подключения манометра Макс. отопительная мощность 150 кВт.	**–**		7180662 **178,–**		№ заказа **евро**
Терморегулятор ■ С термостатической системой. ■ Рейка для монтажа на емкостном водонагревателе или на стене. ■ Диапазон настройки от 30 до 60 °C, возможна перенастройка до 110 °C. ■ Длина капиллярной трубки 1400 мм, чувствительный элемент Ø 6 мм. ■ Без погружной гильзы.	7151989 **99,–**				№ заказа **евро**
Насос загрузки емкостного водонагревателя Для водогрейных котлов мощностью до 40 кВт. ■ Энергоэффективный насос ■ С кабелем и штекером. ■ Обратный клапан.	7172611 **340,–**				№ заказа **евро**
Насос загрузки емкостного водонагревателя Для водогрейных котлов мощностью от 40 до 70 кВт. ■ Энергоэффективный насос ■ С кабелем и штекером. ■ Обратный клапан.	7172612 **396,–**				№ заказа **евро**
Насос загрузки емкостного водонагревателя Для водогрейных котлов мощностью от 70 кВт. ■ Энергоэффективный насос ■ С кабелем и штекером. ■ Обратный клапан.	7172613 **1.098,–**				№ заказа **евро**
Ввертный уголок Для монтажа датчика температуры емкостного водонагревателя при работе в составе гелиоустановки.	7175213 **28,–**			7175214 **28,–**	№ заказа **евро**
Резьбовые соединения **Для подключения к отопительному контуру водогрейного котла** ► *См. раздел "Принадлежности" соответствующего водогрейного котла.*					

Электронагревательная вставка Объем водонагревателя (л)	160	200	300	500	MG W
Электронагревательная вставка EHE Тепловая мощность по выбору **2, 4 или 6 кВт**. Возможность использования для нагрева воды низкой и средней жесткости до 14 нем. град. жесткости (средняя жесткость, до 2,5 моль/м³). Для установки в Vitocell. ■ Защитный ограничитель температуры ■ Терморегулятор ■ Фланец ■ Колпак фланца (серебристого цвета) ■ Уплотнение Для монтажа в **нижней** части Vitocell.	**–**		Z012680 **565,–**	Z012681 **566,–**	№ заказа **евро**

17.2

5787758

Принадлежности

Прочее

Объем водонагревателя (л)	160	200	300	500	MG N
Приспособление для переноски Для облегчения подачи на место установки всех вертикальных емкостных водонагревателей ■ С теплоизоляцией из жесткого пенополиуретана ■ Объем до 300 л		7262751 **106,–**		–	№ заказа **евро**
Приспособление для переноски Для облегчения подачи на место установки всех вертикальных емкостных водонагревателей ■ Со **съемной** теплоизоляцией *Не годится для 100-V/-B/-L, тип CVA/CVB/CVL объемом от 750 л.*		–		ZK01793 **197,–**	№ заказа **евро**

Принадлежности для батарей емкостных водонагревателей

Объем водонагревателя (л)	300	500	MG W
Коллекторы греющего контура DN 50 ■ Для батарей из двух емкостных водонагревателей объемом 300 л ■ Из стальной трубы Общий объем батареи водонагревателей 600 л.	7265134 **575,–**	–	№ заказа **евро**
Коллекторы греющего контура DN 50 ■ Для батарей из двух емкостных водонагревателей объемом 500 л ■ Из стальной трубы Общий объем батареи водонагревателей 1000 л.	–	ZK02892 **697,–**	№ заказа **евро**
Коллекторы греющего контура DN 50 ■ Для батарей из трех емкостных водонагревателей объемом 500 л ■ Из стальной трубы Общий объем батареи водонагревателей 1500 л.	–	ZK02893 **1.004,–**	№ заказа **евро**
Коллекторы контура ГВС R 1¼ ■ Для батарей из двух емкостных водонагревателей объемом 300 л ■ Для трубопроводов холодной и горячей воды ■ Из нержавеющей стали Общий объем батареи водонагревателей 600 л.	7265138 **604,–**	–	№ заказа **евро**
Коллекторы контура ГВС R 1¼ ■ Для батарей из двух емкостных водонагревателей объемом 500 л ■ Для трубопроводов холодной и горячей воды ■ Из нержавеющей стали Общий объем батареи водонагревателей 1000 л.	–	ZK02894 **732,–**	№ заказа **евро**
Коллекторы контура ГВС R 1½ ■ Для батарей из трех емкостных водонагревателей объемом 500 л ■ Для трубопроводов холодной и горячей воды ■ Из нержавеющей стали Общий объем батареи водонагревателей 1500 л.	–	ZK02895 **1.272,–**	№ заказа **евро**

Емкостные водонагреватели для установок приготовления горячей воды
в системе ГВС с послойной загрузкой
Объем от 500 до 950 л

Vitocell 100-L

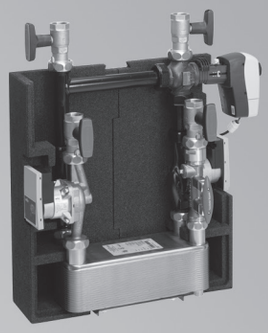

Vitotrans 222

Vitocell 100-L

Тип CVLA

Вертикальный емкостный водонагреватель из **стали**,
с внутренним эмалевым покрытием Ceraprotect
Объем емкости 500, 750 и 950 литров.

Vitotrans 222
Комплект теплообменника для системы послойной загрузки водонагревателя
Передаваемая тепловая мощность до 80 кВт, до 120 кВт и до 240 кВт

Трубка послойной загрузки
Для приготовления горячей воды тепловыми насосами через внешний теплообменник

- Коррозионностойкий стальной водонагреватель с внутренним эмалевым покрытием Ceraprotect.
- Дополнительная катодная защита с использованием магниевого анода, анод с электропитанием поставляется в качестве принадлежности.
- Малый вес и съемная теплоизоляция облегчают подачу на место установки.
- Незначительные потери тепла благодаря высококачественной теплоизоляции.
- В сочетании с комплектом теплообменника Vitotrans 222 (принадлежность) в качестве системы послойной загрузки водонагревателя является оптимальным решением для работы с газовыми конденсационными котлами.
- Поддержание точной температуры в емкостном водонагревателе даже при меняющейся температуре воды в подающей магистрали.
- Vitotrans 222, состоящий из пластинчатого теплообменника, насоса загрузки водонагревателя и насоса греющего контура, поставляется в качестве принадлежности.
- Электронагревательная вставка и трубка послойной загрузки для использования в сочетании с тепловыми насосами поставляются в качестве принадлежностей.

5829876 8/2017

Vitocell 100-L из стали, с внутренним эмалевым покрытием Ceraprotect		Объем водонагревателя (л)			MG W
		500	750	950	
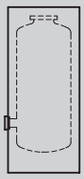	**Vitocell 100-L, серебристый** Для приготовления горячей воды в системе послойной загрузки водонагревателя. ■ Макс. температура воды контура ГВС в емкости **95 °C** ■ Избыточное рабочее давление **в контуре ГВС** до **10 бар** ■ Съемная теплоизоляция	Z002074 **1.754,–**	Z015313 **2.770,–**	Z015314 **3.648,–**	№ заказа **евро**
Технич. данные					
Тип		CVL	CVLA	CVLA	
Длина		859	1062	1062	мм
Ширина		923	1110	1110	мм
Высота		1948	1897	2197	мм
Масса		156	260	314	кг
Размер проноса в дверной проем		650	790	790	мм

Указание!
Емкостный водонагреватель поставляется с двумя предустановленными погружными гильзами или клеммной системой для крепежа датчиков температуры

Управление системой послойной загрузки водонагревателя
Контроллеры пр-ва Viessmann Vitotronic 100 (тип CC1I, CC1E), Vitotronic 200 (тип CO1I, CO1E), Vitotronic 300 (тип CM1I, CM1E), Vitotronic 300-K (MW1B, MW2B) и Vitotronic 200-H (HK1B, HK3B).

Принадлежности

Принадлежности Макс. передаваемая тепловая мощность (кВт)	80	120	240	MG W
Vitotrans 222 (комплект теплообменника) Для приготовления горячей воды в системе послойной загрузки водонагревателя, до 60 °C (или макс. 70 °C). ■ Энергоэффективный насос загрузки водонагревателя контура ГВС ■ Энергоэффективный насос греющего контура ■ Пластинчатый теплообменник с теплоизоляцией ■ Балансировочный вентиль ■ Запорная арматура ■ Предохранительный клапан (10 бар); только для теплообменника, не заменяет предохранительный клапан для закрытых установок для приготовления горячей воды. ■ Теплоизоляция.	Z012534 **2.357,–**	Z012535 **2.749,–**	Z012536 **3.529,–**	№ заказа **евро**

Указание!
Передаваемая тепловая мощность указана для температуры подачи греющего контура 75 °C, температуры обратной магистрали греющего контура 35 °C, температуры холодной воды на входе 10 °C и температурой горячей воды на выходе 60 °C .

Принадлежности		MG W
Смесительная группа Для Vitotrans 222 с передаваемой тепловой мощностью до 120 кВт. Для эксплуатации Vitotrans 222 с переменной температурой подающей магистрали. ■ 3-ходовой смесительный клапан ■ Сервопривод ■ Датчики ■ Трубопровод	7164620 **571,–**	№ заказа **евро**
Смесительная группа Для Vitotrans 222 с передаваемой тепловой мощностью до 240 кВт. Для эксплуатации Vitotrans 222 с переменной температурой подающей магистрали. ■ 3-ходовой смесительный клапан ■ Сервопривод ■ Датчики ■ Трубопровод	7164621 **641,–**	№ заказа **евро**

Указание!
При эксплуатации Vitotrans 222 со смесительной группой для отопительных установок с Vitotronic 100 (тип CC1I, CC1E) и Vitotronic 200-H (тип HK1B или HK3B) должен быть заказан датчик температуры емкостного водонагревателя (№ заказа 7544848).

17.3

Принадлежности Объем водонагревателя (л)	500	750	950	MG W
Анод с электропитанием ■ Техническое обслуживание не требуется. ■ Вместо имеющегося в комплекте поставки магниевого анода.	7265008 **350,–**	7265132 **358,–**		№ заказа **евро**
Блок предохранительных устройств (DN 20, R 1) ■ Мембранный предохранительный клапан на 10 бар ■ Запорный вентиль ■ Обратный клапан и контрольный штуцер ■ Штуцер для подключения манометра Макс. отопительная мощность 150 кВт.	7180662 **178,–**			№ заказа **евро**
Мембранный предохранительный клапан тип MSW1, (DN 32) Для закрытых установок для приготовления горячей воды. ■ Давление срабатывания **10 бар** ■ Штуцер подключения G 1 Макс. отопительная мощность 250 кВт.	9572232 **34,–**			№ заказа **евро** MG V

Принадлежности

Принадлежности Объем водонагревателя (л)	500	750	950	MG W
Терморегулятор ■ С термостатической системой. ■ С комплектом для монтажа на емкостном водонагревателе или на стене. ■ Диапазон настройки 30 - 60 °C, возможна перенастройка до 110 °C. ■ Длина капиллярной трубки 1400 мм, чувствительный элемент Ø 6 мм. ■ Без погружной гильзы. Для работы с постоянной температурой подачи требуются 2 шт.	7151989 **99,–**			№ заказа **евро**
Трубка послойной загрузки Для установки во фланцевое отверстие. Для приготовления горячей воды тепловым насосом через внешний теплообменник. ■ Фланец ■ Уплотнение ■ Колпак фланца	ZK00037 **498,–**	Z012683 **505,–**		№ заказа **евро**

Прочее Объем водонагревателя (л)	500	750	950	MG N
Приспособление для переноски Для облегчения подачи на место установки всех вертикальных емкостных водонагревателей ■ Со **съемной** теплоизоляцией *Не для Vitocell 100-V/B/L, тип CVA/CVB/CVL, начиная от 750 л*	ZK01793 **197,–**	**–**		№ заказа **евро**

Электронагревательная вставка Объем водонагревателя (л)	500	750	950	MG W
Электронагревательная вставка EHE Тепловая мощность по выбору **2, 4 или 6 кВт**. Возможность использования для нагрева воды низкой и средней жесткости до 14 нем. град. жесткости (средний диапазон жесткости, до 2,5 моль/м³). Для монтажа в Vitocell. ■ Защитный ограничитель температуры ■ Терморегулятор ■ Уплотнение ■ Фланец ■ Колпак фланца (серебристый) Для монтажа в **нижней** части Vitocell.	Z012677 **522,–**	Z012678 **555,–**		№ заказа **евро**
Электронагревательная вставка EHE Тепловая мощность по выбору **4, 8 или 12 кВт**. Возможность использования для нагрева воды низкой и средней жесткости до 14 нем. град. жесткости (средний диапазон жесткости, до 2,5 моль/м³). Для монтажа в Vitocell. ■ Защитный ограничитель температуры ■ Терморегулятор ■ Уплотнение ■ Фланец ■ Колпак фланца (серебристый) Для монтажа в **нижней** части Vitocell.	**–**	Z012682 **626,–**		№ заказа **евро**
Электронагревательная вставка EHE Тепловая мощность по выбору **2, 4 или 6 кВт**. Возможность использования для нагрева воды низкой и средней жесткости до 14 нем. град. жесткости (средний диапазон жесткости, до 2,5 моль/м³). Для монтажа в Vitocell. ■ Защитный ограничитель температуры ■ Терморегулятор Для монтажа в нижней части Vitocell в сочетании с трубкой послойной загрузки.	**–**	Z012684 **403,–**		№ заказа **евро**
Электронагревательная вставка EHE Тепловая мощность по выбору **4, 8 или 12 кВт**. Возможность использования для нагрева воды низкой и средней жесткости до 14 нем. град. жесткости (средний диапазон жесткости, до 2,5 моль/м³). Для монтажа в Vitocell. ■ Защитный ограничитель температуры ■ Терморегулятор Для монтажа в нижней части Vitocell в сочетании с трубкой послойной загрузки.	**–**	Z012687 **474,–**		№ заказа **евро**

17.3

5829876

Емкостные водонагреватели с двумя нагревательными спиралями объемом 300, 400 и 500 литров

Vitocell 100-B
300 L

Vitocell 100-B
400/500 L

Vitocell 100-B

Тип CVB/CVBB

Вертикальный стальной емкостный водонагреватель
с внутренним эмалевым покрытием Ceraprotect

С **двумя змеевиками греющего контура**; через нижний теплообменник производится нагрев с помощью гелиоколлекторов, через верхний при необходимости можно осуществлять дополнительный нагрев водогрейным котлом.

По выбору с электронагревательной вставкой.

- Коррозионностойкий стальной водонагреватель с внутренним эмалевым покрытием Ceraprotect.
- Дополнительная катодная защита с использованием магниевого анода, анод с электропитанием поставляется в качестве принадлежности.
- Нагрев всего объема воды змеевиком греющего контура, достигающего дна водонагревателя.
- Высокий уровень комфорта при приготовлении горячей воды благодаря быстрому и равномерному нагреву большим по размеру змеевиком греющего контура водонагревателя.
- Незначительные потери тепла благодаря высокоэффективной теплоизоляции.
- Бивалентный режим приготовления горячей воды в сочетании с гелиоколлекторами и водогрейным котлом. Тепловая энергия гелиоколлекторов передается воде контура ГВС через нижний теплообменник водонагревателя. При моновалентном режиме приготовления горячей воды одним тепловым насосом – последовательное подключение обоих теплообменников водонагревателя.
- Для облегчения подачи на место установки емкостный водонагреватель Vitocell 100-B объемом 400 или 500 литров снабжен съемной теплоизоляцией.
- Графическое отображение расхода энергии, использования солнца, температурного расслоения и диагностики ошибок в сочетании с Vitotronic 200, HO2B (требуются принадлежности).

5829818 8/2017

VITOCELL 100-B

Емкостные водонагреватели с двумя змеевиками греющего контура объемом 300, 400 и 500 литров

Vitocell 100-B **из стали, с внутренним эмалевым покрытием Ceraprotect**		Объем водонагревателя (л)			MG W
		300	400	500	
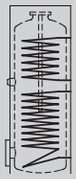	**Vitocell 100-B, серебристый** Для приготовления горячей воды в сочетании с водогрейными котлами и гелиоколлекторами. Объемом от 400 литров со съемной теплоизоляцией. Для установок с: ■ температурой подачи греющего контура до **160 °C** ■ температурой подачи гелиоустановки до **160 °C** ■ температурой воды в контуре ГВС до **95 °C** ■ избыточным рабочим давлением **в греющем контуре и контуре ГВС** до **10 бар** ■ избыточным рабочим давлением **в контуре гелиоустановки** до **10 бар** ■ При использовании тепловых насосов оба теплообменника водонагревателя должны быть подключены последовательно. При этом дополнительное подключение гелиоколлекторов **невозможно**.	Z013674 **1.290,–**	Z002883 **1.706,–**	Z002578 **1.984,–**	№ заказа **евро**
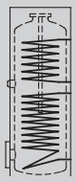	**Vitocell 100-W, белый** Для приготовления горячей воды в сочетании с водогрейными котлами и гелиоколлекторами. Объемом от 400 литров со съемной теплоизоляцией. Для установок с: ■ температурой подачи греющего контура до **160 °C** ■ температурой подачи гелиоустановки до **160 °C** ■ температурой воды в контуре ГВС до **95 °C** ■ избыточным рабочим давлением **в греющем контуре и контуре ГВС** до **10 бар** ■ избыточным рабочим давлением **в контуре гелиоустановки** до **10 бар** ■ При использовании тепловых насосов оба теплообменника водонагревателя должны быть подключены последовательно. При этом дополнительное подключение гелиоколлекторов **невозможно**.	Z013675 **1.290,–**	Z005379 **1.706,–**	**–**	№ заказа **евро**

17.4

Технич. данные					
Тип		CVBB	CVB	CVB	
Длина		667	859	859	мм
Ширина		744	923	923	мм
Высота		1734	1624	1948	мм
Масса		166	167	205	кг
Размер проноса в дверной проем		**–**	650	650	мм

Указание!
Емкостный водонагреватель поставляется с двумя предустановленными погружными гильзами для установки датчиков температуры емкостного водонагревателя и с ввертным уголком для работы с гелиоустановкой.

5829818

Принадлежности

Принадлежности Объем водонагревателя (л)	300	400	500	MG W
Блок предохранительных устройств (DN 20, R 1) ■ Мембранный предохранительный клапан 10 бар ■ Запорный вентиль ■ Обратный клапан и контрольный штуцер ■ Штуцер для подключения манометра Макс. отопительная мощность 150 кВт. 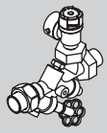	7180662 **178,–**			№ заказа **евро**
Терморегулятор ■ С термостатической системой. ■ С комплектом для монтажа на емкостном водонагревателе или на стене. ■ Диапазон настройки 30 - 60 °C, возможна перенастройка до 110 °C. ■ Длина капиллярной трубки 1400 мм, чувствительный элемент Ø 6 мм. ■ Без погружной гильзы.	7151989 **99,–**			№ заказа **евро**
Насос загрузки емкостного водонагревателя Для водогрейных котлов мощностью до 40 кВт. ■ Энергоэффективный насос (соответствует классу энергопотребления A). ■ Соединительный кабель и штекер. ■ Обратный клапан.	7172611 **340,–**			№ заказа **евро**
Насос загрузки емкостного водонагревателя Для водогрейных котлов мощностью 40 - 70 кВт. ■ Энергоэффективный насос (соответствует классу энергопотребления A). ■ Соединительный кабель и штекер. ■ Обратный клапан.	7172612 **396,–**			№ заказа **евро**
Анод с электропитанием ■ Техническое обслуживание не требуется. ■ Вместо имеющегося в комплекте поставки магниевого анода.	7265008 **350,–**			№ заказа **евро**
Термометр Для монтажа в теплоизоляции или во фронтальной панели облицовки. Макс. 2 шт.	7595765 **17,–**			№ заказа **евро**
Термостатный комплект циркуляционной линии ГВС Для встранивания в системы приготовления горячей воды с циркуляционным трубопроводам. ■ Термостатный автоматический смеситель ■ Диапазон пастройки: 30 - 60 °C ■ Встроенный обратный клапан ■ Резьбовое подключение R 3/4 ■ Теплоизоляция	ZK01284 **197,–**			№ заказа **евро**
Резьбовые соединения **для подключения к отопительному контуру водогрейного котла** ►*См. раздел "Принадлежности" соответствующего водогрейного котла.*				
Термостатный автоматический смеситель ■ Диапазон настройки: 35 - 60 °C. ■ Резьбовое подключение G1, с плоским уплотнением.	7438940 **60,–**			№ заказа **евро**
Комплект погружных датчиков температуры (для панели энергии Energycockpit) Графическая индикация энергопотребления, использования солнечной энергии, послойного распределения температуры и дистанционной диагностики в сочетании с Vitotronic 200, тип HO2B.	ZK02459 **88,–**			№ заказа **евро**

Принадлежности

Электронагревательная вставка Объем водонагревателя (л)	300	400	500	MG W
Электронагревательная вставка EHE Тепловая мощность по выбору **2, 4 или 6 кВт**. Возможность использования для нагрева воды низкой и средней жесткости до 14 нем. град. жесткости (средний диапазон жесткости до 2,5 моль/м³). Для монтажа в Vitocell. ■ Защитный ограничитель температуры ■ Терморегулятор ■ Уплотнение ■ Фланец ■ Колпак фланца (серебристый) Для монтажа в **нижней** части Vitocell.	Z012676 **521,–**	Z012677 **522,–**		№ заказа **евро**
Электронагревательная вставка EHE Тепловая мощность по выбору **2, 4 или 6 кВт**. Возможность использования для нагрева воды низкой и средней жесткости до 14 нем. град. жесткости (средний диапазон жесткости, до 2,5 моль/м³). Для монтажа в Vitocell. ■ Защитный ограничитель температуры ■ Терморегулятор Для монтажа в **верхней** части Vitocell.	Z012684 **403,–**			№ заказа **евро**

Прочее Объем водонагревателя (л)	300	400	500	MG N
Приспособление для переноски Для облегчения транспортировки всех напольных емкостных водонагревателей с теплоизоляцией из жесткого пенополиуретана на место установки.	7262751 **106,–**	**–**		№ заказа **евро**
Приспособление для переноски Для облегчения подачи на место установки всех вертикальных емкостных водонагревателей ■ Со **съемной** теплоизоляцией *Не для Vitocell 100-V, тип CVA/CVL, начиная от 750 л*	**–**	ZK01793 **197,–**		№ заказа **евро**

Емкостный водонагреватель с двумя змеевиками греющего контура
Насосная группа Solar-Divicon с модулем управления гелиоустановкой (тип SM1)
или Vitosolic 100 (тип SD1) 300 л

Vitocell 100-B

Тип CVBA

Вертикальный емкостный водонагреватель из стали, с внутренним эмалевым покрытием "Ceraprotect"

С двумя змеевиками; через нижний змеевик производится нагрев с помощью гелиоколлекторов, через верхний при необходимости можно осуществлять дополнительный нагрев водогрейным котлом.

Насосная группа Solar-Divicon и модуль управления гелиоустановкой (тип SM1) или Vitosolic 100 (тип SD1).

- Бивалентный емкостный водонагреватель, укомплектованный оборудованием для быстрой и простой интеграции гелиоустановок для приготовления горячей воды.
- Коррозионно-стойкий стальной бак с внутренним эмалевым покрытием "Ceraprotect". Дополнительная защита с помощью магниевого анода, анод с электропитанием поставляется в качестве принадлежности.
- Простой и быстрый монтаж - арматура для наполнения, удаления воздуха и запорная арматура, а также контроллер гелиоустановки встроены в насосную группу Solar-Divicon.
- Все элементы идеально согласованы друг с другом и поставляются в собранном виде, готовом к подключению. Это обеспечивает простоту и экономию времени при монтаже.
- Нагрев всего объема воды с помощью змеевика, достигающего дна водонагревателя.
- Незначительные тепловые потери благодаря высокоэффективной круговой теплоизоляции.

5549200 8/2017

VITOCELL 100-B

Емкостный водонагреватель с модулем управления гелиоустановкой (тип SM1)

Vitocell 100-B/-W из стали, с внутренним эмалевым покрытием Ceraprotect		Объем (л) 300	MG W
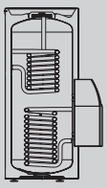	**Vitocell 100-B, серебристого цвета** Для приготовления горячей воды в сочетании с водогрейными котлами и гелиоколлекторами. Для установок со следующими параметрами: ■ температура подачи греющего контура до **160 °C**. ■ температура подачи в контуре гелиоустановки до **110 °C**. ■ температура воды в контуре ГВС до **95 °C**. ■ рабочее давление в **греющем контуре и контуре ГВС** до **10 бар** (1 МПа). ■ рабочее давление в **контуре гелиоустановки** до **10 бар** (1 МПа).	Z013642 **2.142,–**	№ заказа **евро**
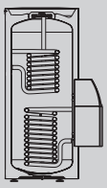	**Vitocell 100-W, белого цвета** Для приготовления горячей воды в сочетании с водогрейными котлами и гелиоколлекторами. Для установок со следующими параметрами: ■ температура подачи греющего контура до **160 °C**. ■ температура подачи в контуре гелиоустановки до **110 °C**. ■ температура воды в контуре ГВС до **95 °C**. ■ рабочее давление в **греющем контуре и контуре ГВС** до **10 бар** (1 МПа). ■ рабочее давление в **контуре гелиоустановки** до **10 бар** (1 МПа).	Z013641 **2.142,–**	№ заказа **евро**

Технические характеристики			
Тип		CVBA	
Длина		631	мм
Ширина		860	мм
Высота		1704	мм
Масса		134	кг кг

17.4

Комплект поставки:

- бивалентный емкостный водонагреватель с насосной группой Solar-Divicon
  Solar-Divicon в следующем составе:
- регулируемый по частоте вращения энергоэффективный насос контура гелиоустановки
- расходомер
- манометр
- предохранительный клапан гелиоустановки, 6 бар (0,6 МПа)
- наполнительная арматура
- воздухоотделитель
- модуль управления гелиоустановкой (тип SM1) с электронным регулированием по разности температур
- датчик температуры емкостного водонагревателя для контура гелиоустановки
- датчик температуры коллектора

Указание!
Емкостный водонагреватель с модулем управления гелиоустановкой (тип SM1) необходимо заказывать в сочетании со следующими контроллерами:
Vitotronic 100, тип HC1A, HC1B, KC2B и KC4B
Vitotronic 200, тип HO1A, HO1B, HO1C, HO2C, HO1E, KO1B, KO2B, KW6A и KW6B

5549200

Vitocell 100-B/-W из стали, с внутренним эмалевым покрытием Ceraprotect		Объем (л) 300	MG W
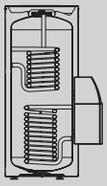	**Vitocell 100-B, серебристого цвета** Для приготовления горячей воды в сочетании с водогрейными котлами и гелиоколлекторами. Для установок со следующими параметрами: ■ температура подачи греющего контура до **160 °C**. ■ температура подачи в контуре гелиоустановки до **110 °C**. ■ температура воды в контуре ГВС до **95 °C**. ■ рабочее давление в **греющем контуре и контуре ГВС** до **10 бар** (1 МПа). ■ рабочее давление в **контуре гелиоустановки** до **10 бар** (1 МПа).	Z013640 **2.302,–**	№ заказа **евро**
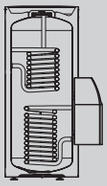	**Vitocell 100-W, белого цвета** Для приготовления горячей воды в сочетании с водогрейными котлами и гелиоколлекторами. Для установок со следующими параметрами: ■ температура подачи греющего контура до **160 °C**. ■ температура подачи в контуре гелиоустановки до **110 °C**. ■ температура воды в контуре ГВС до **95 °C**. ■ рабочее давление в **греющем контуре и контуре ГВС** до **10 бар** (1 МПа). ■ рабочее давление в **контуре гелиоустановки** до **10 бар** (1 МПа).	Z013639 **2.302,–**	№ заказа **евро**

Технические характеристики			
Тип		CVBA	
Длина		631	мм
Ширина		860	мм
Высота		1704	мм
Масса		134	кг кг

17.4

Комплект поставки:

- бивалентный емкостный водонагреватель с насосной группой Solar-Divicon
  Solar-Divicon в следующем составе:
- регулируемый по частоте вращения энергоэффективный насос контура гелиоустановки
- расходомер
- манометр
- предохранительный клапан гелиоустановки, 6 бар (0,6 МПа)
- наполнительная арматура
- воздухоотделитель
- Vitosolic 100 (тип SD1), электронное регулирование по разности температур
- датчик температуры емкостного водонагревателя для контура гелиоустановки
- датчик температуры коллектора

Указание!
Дополнительные сведения и принадлежности применительно к Vitosolic 100 (тип SD1) см. в регистре 13.5.
Емкостный водонагреватель с Vitosolic 100 (тип SD1) необходимо заказать, если требуется дооборудование имеющейся установки с контроллером предыдущего поколения.

Принадлежности Объем водонагревателя (л)	300	MG W
Блок предохранительных устройств по DIN 1988 (DN 20, R 1) ■ Мембранный предохранительный клапан на 10 бар (1 МПа) ■ Запорный клапан ■ Обратный клапан и контрольный штуцер ■ Штуцер для подключения манометра 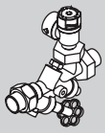	7180662 **178,–**	№ заказа **евро**
Терморегулятор ■ С термостатической системой. ■ С рейкой для монтажа на емкостном водонагревателе или на стене. ■ Диапазон настройки от 30 до 60 °C, возможна перенастройка до 110 °C. ■ Длина капиллярной трубки 1400 мм, чувствительный элемент Ø 6 мм. ■ Без погружной гильзы.	7151989 **99,–**	№ заказа **евро**
Насос загрузки емкостного водонагревателя Для водогрейных котлов мощностью до 40 кВт. ■ Энергоэффективный насос ■ С кабелем и штекером. ■ Обратный клапан.	7172611 **340,–**	№ заказа **евро**
Насос загрузки емкостного водонагревателя Для водогрейных котлов мощностью от 40 до 70 кВт. ■ Энергоэффективный насос ■ С кабелем и штекером. ■ Обратный клапан.	7172612 **396,–**	№ заказа **евро**
Насос загрузки емкостного водонагревателя Для водогрейных котлов мощностью от 70 кВт. ■ Энергоэффективный насос ■ С кабелем и штекером. ■ Обратный клапан.	7172613 **1.098,–**	№ заказа **евро**
Термостатный комплект для циркуляции ГВС Для встраивания в системы приготовления горячей воды **с** циркуляционным трубопроводом. ■ Термостатный смесительный вентиль ■ Диапазон настройки: от 35 до 60 °C ■ Встроенный обратный клапан ■ Резьбовой патрубок R ¾ ■ Теплоизоляция	ZK01284 **197,–**	№ заказа **евро**
Термостатный автоматический смеситель Для встраивания в системы приготовления горячей воды **без** циркуляционного трубопровода ■ Диапазон настройки: от 35 до 60 °C ■ Резьбовой патрубок G 1, с плоским уплотнением	7438940 **60,–**	№ заказа **евро**
Анод с электропитанием ■ Техническое обслуживание не требуется ■ Вместо имеющегося в комплекте поставки магниевого анода	7265008 **350,–**	№ заказа **евро**
Крепежный уголок расширительного бака Для крепления расширительного бака гелиоустановки (18 л) на емкостном водонагревателе. 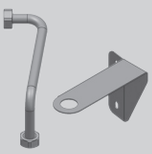	7596913 **27,–**	№ заказа **евро**

►Расширительные баки гелиоустановки и прочие принадлежности см. в регистре 13.5

Электронагревательная вставка

Объем водонагревателя (л)	300	MG W
Электронагревательная вставка EHE Тепловая мощность по выбору **2, 4 или 6 кВт**. Возможность использования для нагрева воды низкой и средней жесткости до 14 нем. град. жесткости (средняя жесткость, до 2,5 моль/м³). Для установки в Vitocell. ■ Защитный ограничитель температуры. ■ Терморегулятор.	Z012684 **403,–**	№ заказа **евро**

Датчики

Объем водонагревателя (л)	300	MG W
Погружной датчик температуры (NTC 10 кОм) ■ Для измерения температуры в погружной гильзе ■ Соединительный кабель (длиной 5,8 м) и штекер Только в сочетании с модулем управления гелиоустановкой, тип SM1.	7544848 **79,–**	№ заказа **евро**
Погружной датчик температуры (NTC 10 кОм) С соединительным кабелем (длина 3,8 м), без штекера. Для установки в емкостный водонагреватель, буферную емкость отопительного контура, комбинированный емкостный водонагреватель. ■ Для переключения циркуляции в установках с 2 емкостными водонагревателями. ■ Для нагрева дополнительных потребителей. В сочетании с Vitosolic 100, тип SD1.	7426247 **76,–**	№ заказа **евро**

Прочее

Объем водонагревателя (л)	300	MG N
Приспособление для переноски Для облегчения подачи на место установки всех вертикальных емкостных водонагревателей ■ С теплоизоляцией из жесткого пенополиуретана	7262751 **106,–**	№ заказа **евро**

Vitocell 300-B
300 l

Vitocell 300-B
500 l

Vitocell 300-B

Тип EVBA-A

Вертикальный емкостный водонагреватель из высококачественной нержавеющей стали

С **двумя змеевиками**; через нижний теплообменник производится нагрев с помощью гелиоколлекторов, через верхний при необходимости можно осуществлять дополнительный нагрев водогрейным котлом.

- Долговечное изделие благодаря коррозионно-стойкой емкости из специальной нержавеющей стали.
- Гигиеничный и пригодный для пищевых целей благодаря высокому качеству поверхности.
- Удобство обслуживания, не требуется защитный анод, что исключает дополнительные затраты.
- Нагрев всего объема воды с помощью змеевика, достигающего дна емкости.
- Высокая степень комфорта при приготовлении горячей воды благодаря быстрому и равномерному нагреву теплообменными поверхностями большой площади.
- Емкостный водонагреватель (300 л) оборудован вакуумной теплоизоляцией для минимальных потерь тепла.
- Малый вес и съемная теплоизоляция при объеме 500 л облегчают подачу на место установки.
- Бивалентный режим приготовления горячей воды в сочетании с гелиоколлекторами и теплогенератором. Тепловая энергия гелиоколлекторов передается воде контура ГВС через нижний змеевик.

5829816 8/2017

Vitocell 300-B из нержавеющей стали		Объем водонагревателя (л)		MG W
		300	500	
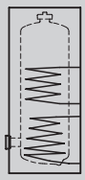	**Vitocell 300-B, серебристого цвета** Для приготовления горячей воды с теплогенераторами и гелиоколлекторами. Водонагреватели объемом 500 л со съемной теплоизоляцией. ■ Температура подачи греющего контура до **160 °C** ■ Температура в контуре ГВС до **95 °C** ■ Рабочее давление в греющем контуре и контуре ГВС до **10 бар** (1 МПа) ■ Рабочее давление в контуре гелиоустановки до **10 бар** (1 МПа) ■ Температура подающей магистрали контура гелиоустановки до **160 °C**	Z015301 **2.438,–**	Z015302 **3.755,–**	№ заказа **евро**
Технические характеристики				
Тип		EVBA-A	EVBA-A	
Длина		667	1022	мм
Ширина		744	1084	мм
Высота		1734	1852	мм
Установочный размер		–	715	Ø мм
Масса		113	123	кг

Указание!
Емкостный водонагреватель поставляется с ввертным уголком для работы в составе гелиоустановки.
Для тепловых насосов оба змеевика должны быть подключены последовательно. Поэтому одновременное подключение гелиоколлекторов невозможно.

Принадлежности

Принадлежности Объем водонагревателя (л)	300	500	MG W
Терморегулятор ■ С термостатической системой. ■ Для установки в емкостный водонагреватель. ■ Диапазон настройки 30 - 60 °C, возможна перенастройка до 110 °C. ■ Длина капиллярной трубки до 1400 мм. ■ Без погружной гильзы.	7151989 **99,–**		№ заказа **евро**
Блок предохранительных устройств (DN 20, R 1) ■ Мембранный предохранительный клапан 10 бар ■ Запорный вентиль ■ Обратный клапан и контрольный штуцер ■ Штуцер для подключения манометра Макс. отопительная мощность 150 кВт.	7180662 **178,–**		№ заказа **евро**
Насос загрузки емкостного водонагревателя Для водогрейных котлов мощностью до 40 кВт. ■ Энергоэффективный насос (соответствует классу энергопотребления A). ■ Соединительный кабель и штекер. ■ Обратный клапан.	7172611 **340,–**		№ заказа **евро**
Насос загрузки емкостного водонагревателя Для водогрейных котлов мощностью 40 - 70 кВт. ■ Энергоэффективный насос (соответствует классу энергопотребления A). ■ Соединительный кабель и штекер. ■ Обратный клапан.	7172612 **396,–**		№ заказа **евро**
Насос загрузки емкостного водонагревателя Для водогрейных котлов мощностью от 70 кВт. ■ Энергоэффективный насос (соответствует классу энергопотребления A). ■ Соединительный кабель и штекер. ■ Обратный клапан.	7172613 **1.098,–**		№ заказа **евро**
Резьбовые соединения **для подключения к отопительному контуру водогрейного котла** ►*См. раздел "Принадлежности" соответствующего водогрейного котла.*			
Крышка емкостного водонагревателя Для монтажа защитного ограничителя температуры, с резьбовым подключением R ¾.	7219650 **131,–**		№ заказа **евро**
Термостатный комплект циркуляционной линии ГВС Для встраивания в системы приготовления горячей воды с циркуляционным трубопроводом. ■ Термостатный автоматический смеситель ■ Диапазон настройки: 35 - 60 °C ■ Встроенный обратный клапан ■ Резьбовое подключение G 3/4 ■ Теплоизоляция	ZK01284 **197,–**		№ заказа **евро**
Термостатный автоматический смеситель ■ Диапазон настройки: 35 - 60 °C. ■ Резьбовое подключение G1, с плоским уплотнением.	7438940 **60,–**		№ заказа **евро**

Электронагревательная вставка Объем водонагревателя (л)	300	500	MG W
Электронагревательная вставка EHE Тепловая мощность по выбору **2, 4 или 6 кВт**. Возможность использования для нагрева воды низкой и средней жесткости до 14 нем. град. жесткости (средний диапазон жесткости до 2,5 моль/м³). Для монтажа в Vitocell. ■ Защитный ограничитель температуры ■ Терморегулятор ■ Уплотнение ■ Фланец ■ Колпак фланца (серебристый)	Z012680 **565,–**	Z012681 **566,–**	№ заказа **евро**

17.4

Принадлежности

Прочее Объем водонагревателя (л)	300	500	MG N
Приспособление для переноски Для облегчения транспортировки всех напольных емкостных водонагревателей с теплоизоляцией из жесткого пенополиуретана на место установки.	7262751 **106,–**	**–**	№ заказа **евро**
Приспособление для переноски Для облегчения подачи на место установки всех вертикальных емкостных водонагревателей ■ Со **съемной** теплоизоляцией *Не для Vitocell 100-V/B/L, тип CVA/CVB/CVL, начиная от 750 л*	**–**	ZK01793 **197,–**	№ заказа **евро**

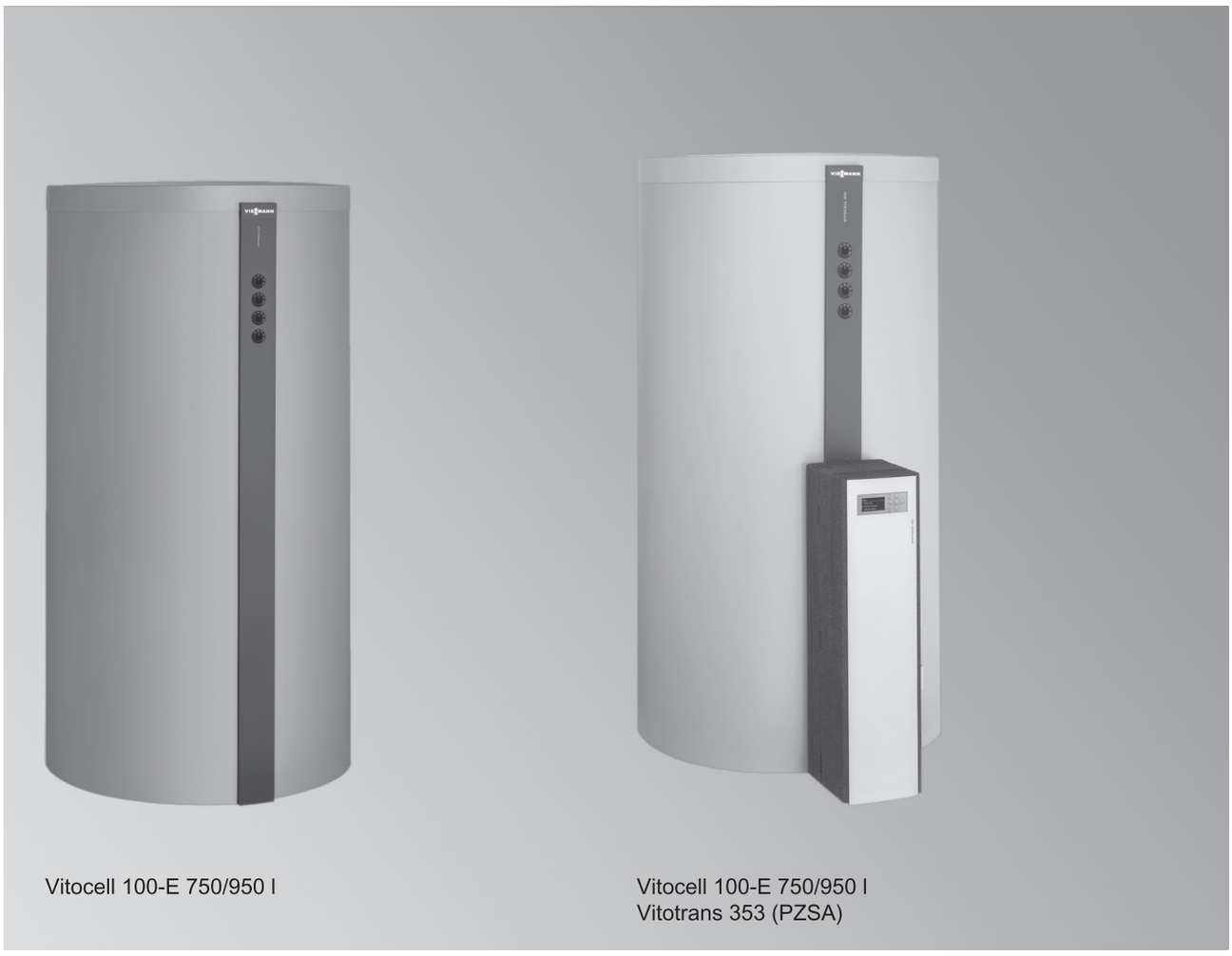

Vitocell 100-E 750/950 l

Vitocell 100-E 750/950 l
Vitotrans 353 (PZSA)

Vitocell 100-E

Vitocell 100-E, тип SVW
Для аккумулирования теплоносителя в сочетании с тепловыми насосами.
Исполнение по DIN 4753.

Vitocell 100-E, тип SVPA/SVPB
Для аккумулирования теплоносителя в сочетании с гелиоустановками, тепловыми насосами и твердотопливными котлами.
Исполнение по DIN 4753.

- Разностороннее применение в системах отопления с несколькими теплогенераторами и теплопотребителями благодаря наличию нескольких патрубков подключения подающей и обратной магистрали, а также дополнительных подключений для измерительных приборов. В особенности эффективна при использовании в сочетании с гелиоустановками, тепловыми насосами и твердотопливными котлами.
- Объем 200 л, специально в качестве принадлежности для систем отопления с тепловыми насосами.
- Незначительные тепловые потери благодаря высокоэффективной круговой теплоизоляции.
- Модуль свежей воды Vitotrans 353 для гигиеничного приготовления горячей воды по принципу проточного водонагревателя, поставляется в качестве принадлежности. Для емкостей объемом 400, 600, 750 и 950 л также для монтажа на буферной емкости.

5848587 8/2017

Vitocell 100-E/-W		Объем (л) 200	MG W
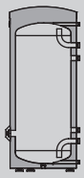	**Vitocell 100-E, тип SVW, серебристого цвета** С теплоизоляцией из жесткого пенополиуретана, термометром и 2 погружными гильзами. **Для аккумулирования теплоносителя** в сочетании с тепловыми насосами мощностью до 17 кВт. Для установок с: ■ температурой подачи отопительного контура до **110 °C**. ■ рабочим давлением **в отопительном контуре** до **3 бар** (0,3 МПа).	Z005026 **792,–**	№ заказа **евро**
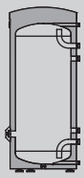	**Vitocell 100-W, тип SVW, белого цвета** С теплоизоляцией из жесткого пенополиуретана, термометром и 2 погружными гильзами. **Для аккумулирования теплоносителя** в сочетании с тепловыми насосами мощностью до 17 кВт. Для установок с: ■ температурой подачи отопительного контура до **110 °C**. ■ рабочим давлением **в отопительном контуре** до **3 бар** (0,3 МПа).	Z011358 **792,–**	№ заказа **евро**

Технические данные			
Тип		SVW	
Длина		581	мм
Ширина		640	мм
Высота		1409	мм
Масса		80	кг

Принадлежности Объем (л)	200	MG W
Терморегулятор ■ С термостатической системой. ■ С рейкой для монтажа на емкостном водонагревателе или на стене. ■ Диапазон настройки от 30 до 60 °C, возможна перенастройка до 110 °C. ■ Длина капиллярной трубки 1400 мм, чувствительный элемент Ø 6 мм. ■ Без погружной гильзы.	7151989 **99,–**	№ заказа **евро**

Электронагревательная вставка Объем (л)	200	MG W
Электронагревательная вставка EHE Тепловая мощность по выбору **2, 4 или 6 кВт**. Возможность использования только для нагрева воды низкой и средней жесткости до 14 нем. град. жесткости (средняя жесткость, до 2,5 моль/м³). Для установки в Vitocell. ■ Защитный ограничитель температуры. ■ Терморегулятор. 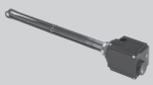	Z014468 **403,–**	№ заказа **евро**

Vitocell 100-E		Объем (л) 400	600	750	950	MG W
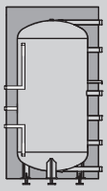	**Vitocell 100-E, серебристого цвета** Со съемной теплоизоляцией и клеммной системой для крепежа погружных датчиков температуры на емкости **Для аккумулирования теплоносителя** в сочетании с гелиоустановками, тепловыми насосами и твердотопливными котлами. Для установок со следующими параметрами: ■ температура подачи отопительного контура до **110 °C**. ■ рабочее давление **в отопительном контуре** до **3 бар** (0,3 МПа).	Z002884 **938,–**	Z014451 **1.122,–**	Z014452 **1.303,–**	Z014453 **1.513,–**	№ заказа **евро**

Технические характеристики						
Тип		SVPA	SVPB	SVPB	SVPB	
Длина		859	1064	1064	1064	мм
Ширина		885	1119	1119	1119	мм
Высота		1617	1645	1900	2200	мм
Размер проноса в дверной проем		650	790	790	790	Ø мм
Масса		122	112	132	151	кг

Принадлежности Объем (л)	400	600	750	950	MG W
Термометры Для монтажа в теплоизоляции или во фронтальной панели облицовки. Макс. 4 шт.	7595765 **17,–**				№ заказа **евро**
Терморегулятор ■ С термостатической системой. ■ С рейкой для монтажа на емкостном водонагревателе или на стене. ■ Диапазон настройки от 30 до 60 °C, возможна перенастройка до 110 °C. ■ Длина капиллярной трубки 1400 мм, чувствительный элемент Ø 6 мм. ■ Без погружной гильзы.	7151989 **99,–**				№ заказа **евро**
Теплоизоляционные колпачки (6 шт.) Для неиспользуемых подключений водонагревателя.	**–**	ZK01545 **35,–**			№ заказа **евро**

Прочее Объем (л)	400	600	750	950	MG N
Приспособление для переноски Для облегчения подачи на место установки всех вертикальных емкостных водонагревателей ■ Со **съемной** теплоизоляцией *Не для Vitocell 100-V/B/L, тип CVA/CVB/CVL, начиная от 750 л*	ZK01793 **197,–**				№ заказа **евро**

Принадлежности

Vitotrans 353	400	600	750	950	MG W
Модуль свежей воды с циркуляционным насосом ГВС Компактная и смонтированная станция для комфортного приготовления горячей воды по принципу проточного водонагревателя, для монтажа на буферной емкости. ■ Со встроенным, подключенным и отрегулированным контроллером для настройки нужной температуры горячей воды. ■ Высокоэффективный пластинчатый теплообменник большого размера для низкой температуры обратной магистрали. ■ С распределительным комплектом обратной магистрали для зависящей от температуры подачи воды обратной магистрали в буферную емкость отопительного контура. ■ Расходомер для точного измерения расхода в контуре ГВС. ■ Регулируемый по частоте вращения энергоэффективный насос первичного контура. ■ Запорные вентили с встроенным обратным клапаном. ■ Со смонтированными монтажной консолью, трубопроводами и соединительными элементами для подключения к буферной емкости.					
Vitotrans 353, тип PZSA Производительность по горячей воде до 25 л/мин	Z015303 **2.541,–**	Z015304 **2.541,–**			№ заказа **евро**
Vitotrans 353, тип PZMA Производительность по горячей воде до 48 л/мин	**–**	Z015305 **3.209,–**			№ заказа **евро**

►Дополнительные сведения по настенному монтажу и принадлежностям для Vitotrans 353 см. в регистре 17.6.

Указание!
Производительности по горячей воде согласно процедуре контроля SPF.
■ Коэффициент производительности 1 (LK 1)
■ при установленной температуре горячей воды 45 °C
■ при температуре подачи теплоносителя 60 °C
■ при температуре холодной воды на входе 10 °C

Vitocell 100-E	Теплоизоляция в стандартном исполнении (из 2 частей)	Объем (л) 1500	Объем (л) 2000	MG W
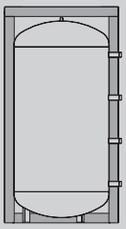	**Vitocell 100-E, серебристого цвета** Со съемной теплоизоляцией (стандартное исполнение), и клеммной системой для установки датчиков температуры. **Для аккумулирования теплоносителя** в сочетании с гелиоустановками, тепловыми насосами и твердотопливными котлами. Для установок со следующими параметрами: ■ температура подачи отопительного контура до **110 °C**. ■ рабочее давление **в отопительном контуре** до **3 бар** (0,3 МПа).	Z012745 **1.728,–**	Z012746 **2.181,–**	№ заказа **евро**
Технические характеристики				
Тип		SVPB	SVPB	
Длина		1310	1310	мм
Ширина		1385	1385	мм
Высота		2051	2479	мм
Размер проноса в дверной проем		1100	1100	Ø мм
Масса		217	253	кг

Указание!
При каскадной схеме монтажа мы рекомендуем для упрощения монтажных работ использовать теплоизоляцию из 3 частей.

Vitocell 100-E	Высокоэффективная теплоизоляция (из 3 частей)	Объем (л) 1500	Объем (л) 2000	MG W
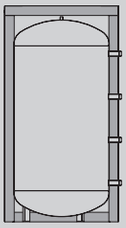	**Vitocell 100-E, серебристого цвета** Со съемной (высокоэффективной) теплоизоляцией, и клеммной системой для установки датчиков температуры. **Для аккумулирования теплоносителя** в сочетании с гелиоустановками, тепловыми насосами и твердотопливными котлами. Для установок со следующими параметрами: ■ температура подачи отопительного контура до **110 °C**. ■ рабочее давление **в отопительном контуре** до **3 бар** (0,3 МПа).	Z012762 **2.078,–**	Z012763 **2.622,–**	№ заказа **евро**
Технические характеристики				
Тип		SVPB	SVPB	
Длина		1400	1400	мм
Ширина		1430	1430	мм
Высота		2096	2546	мм
Размер проноса в дверной проем		1100	1100	Ø мм
Масса		224	265	кг

5848587

Принадлежности

Принадлежности Объем (л)	1500	2000	MG W
Терморегулятор ■ С термостатической системой. ■ С рейкой для монтажа на емкостном водонагревателе или на стене. ■ Диапазон настройки от 30 до 60 °C, возможна перенастройка до 110 °C. ■ Длина капиллярной трубки 1400 мм, чувствительный элемент Ø 6 мм. ■ Без погружной гильзы.	7151989 **99,–**		№ заказа **евро**
Соединительный трубопровод каскада (4 шт.) Готовый трубопровод для простоты монтажа каскадной схемы с буферными емкостями отопительного контура. *Требуется Vitocell 100-E с теплоизоляцией из 3 частей.*	ZK01322 **348,–**		№ заказа **евро**
Термометры Для монтажа в теплоизоляции или во фронтальной панели облицовки. Макс. 4 шт.	ZK01323 **17,–**		№ заказа **евро**
Теплоизоляционные колпачки (6 шт.) Для неиспользуемых подключений водонагревателя.	ZK01545 **35,–**		№ заказа **евро**

Прочее Объем (л)	1500	2000	MG N
Приспособление для переноски Для облегчения подачи на место установки всех вертикальных емкостных водонагревателей ■ Со **съемной** теплоизоляцией *Не для Vitocell 100-V/B/L, тип CVA/CVB/CVL, начиная от 750 л*	ZK01793 **197,–**		№ заказа **евро**

Буферная емкость для аккумулирования теплоносителя и приготовления горячей воды с модулем Vitotrans 353 в сочетании с тепловыми насосами
Объем 600 л

Vitocell 120-E

Тип SVW

Для аккумулирования теплоносителя и приготовления горячей воды с модулем Vitotrans 353, в сочетании с тепловыми насосами.
В комплекте со встроенным оборудованием для двух раздельных зон емкости (зона ГВС, прибл. 350 л, зона отопительного контура, прибл. 250 л), трубкой послойной загрузки и другими устройствами послойного нагрева.
Исполнение согласно DIN 4753

- Безопасная и надежная в работе буферная емкость отопительного контура для эксплуатации в сочетании с тепловыми насосами.
- Идеальна для тепловых насосов с производительностью до 17,2 кВт.
- Повышенная эксплуатационная надежность и низкое энергопотребление за счет наличия трубки послойной загрузки, устройств послойного нагрева и перегородки.
- Две зоны буферной емкости: модуль свежей воды Vitotrans 353 и отопительный контур.
- Гигиеничное приготовление горячей воды по принципу проточного водонагревателя модулем свежей воды Vitotrans 353, тип PZSA/PZMA (входит в комплект поставки).
- Удобное подключение второго теплогенератора.
- Опциональное дооборудование электронагревательной вставкой (принадлежность).
- Незначительные потери тепла благодаря высокоэффективной круговой теплоизоляции.

5695725 8/2017

Vitocell 120-E		Объем (л) 600	MG W
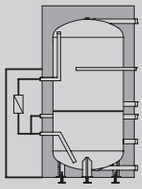	**Vitocell 120-E, серебристого цвета** Для аккумулирования теплоносителя в сочетании с тепловыми насосами и с возможностью подключения дополнительного теплогенератора. ■ **В комплекте с Vitotrans 353, тип PZSA, производительность водоразбора до 25 л/мин** ■ Со съемной теплоизоляцией, разделительной перегородкой, трубкой послойной загрузки, устройствами послойного нагрева и зажимами для крепления погружных датчиков температуры на кожухе емкости. Для установок со следующими параметрами: ■ температура подачи отопительного контура до 110 °C ■ рабочее давление в отопительном контуре до 3 бар (0,3 МПа) ■ температура воды в контуре ГВС 95 °C ■ рабочее давление в контуре ГВС до 10 бар (1 МПа)	Z015393 **3.833,–**	№ заказа **евро**

Технические характеристики			
Тип		SVW	
Длина		1064	мм
Ширина		1466	мм
Высота		1645	мм
Размер проноса в дверной проем		790	Ø мм
Масса		147	кг

Vitocell 120-E		Объем (л) 600	MG W
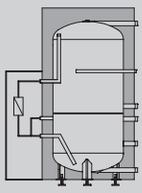	**Vitocell 120-E, серебристого цвета** Для аккумулирования теплоносителя в сочетании с тепловыми насосами и с возможностью подключения дополнительного теплогенератора. ■ **В комплекте с Vitotrans 353, тип PZMA, производительность водоразбора до 48 л/мин** ■ Со съемной теплоизоляцией, разделительной перегородкой, трубкой послойной загрузки, устройствами послойного нагрева и зажимами для крепления погружных датчиков температуры на кожухе емкости. Для установок со следующими параметрами: ■ температура подачи отопительного контура до 110 °C ■ рабочее давление в отопительном контуре до 3 бар (0,3 МПа) ■ температура воды в контуре ГВС 95 °C ■ рабочее давление в контуре ГВС до 10 бар (1 МПа)	Z015394 **4.501,–**	№ заказа **евро**

Технические характеристики			
Тип		SVW	
Длина		1064	мм
Ширина		1466	мм
Высота		1645	мм
Размер проноса в дверной проем		790	Ø мм
Масса		164	кг

►*Дополнительные сведения о Vitotrans 353 см. в разделе принадлежностей.*

Принадлежности

Vitotrans 353

Vitotrans 353, тип PZSA и тип PZMA
Модуль свежей воды с циркуляционным насосом
- **Тип PZSA, производительность водоразбора до 25 л/мин**
- **Тип PZMA, производительность водоразбора до 48 л/мин**

Компактная и предварительно собранная станция для комфортного приготовления горячей воды по принципу проточного водонагревателя, для монтажа на буферной емкости.
- Со встроенным, подключенным и отрегулированным контроллером для настройки нужной температуры горячей воды.
- Высокоэффективный пластинчатый теплообменник большого размера для низкой температуры обратной магистрали.
- С распределительным комплектом обратной магистрали для зависящей от температуры подачи воды обратной магистрали в буферную емкость отопительного контура посредством функции управления температурой.
- Расходомер для точного измерения расхода в контуре ГВС.
- Регулируемый по частоте вращения энергоэффективный насос первичного контура.
- Запорные вентили с встроенным обратным клапаном.
- С предварительно собранной монтажной консолью, трубопроводами и соединительными элементами для подключения к буферной емкости.

У Vitocell 120-E входит в комплект поставки.

Указание!
Производительности водоразбора согласно процедуре контроля SPF.
- Коэффициент производительности 1 (LK 1)
- При установленной температуре горячей воды 45 °C
- При температуре подачи теплоносителя 60 °C
- При температуре холодной воды на входе 10 °C

Прочие данные по производительности водоразбора см. в техническом паспорте.

Электронагревательная вставка

		MG W
Электронагревательная вставка EHE Тепловая мощность по выбору **2, 4 или 6 кВт**. Возможность использования для нагрева воды низкой и средней жесткости до 14 нем. град. жесткости (средняя жесткость, до 2,5 моль/м³). Для установки в Vitocell. ■ Защитный ограничитель температуры. ■ Терморегулятор.	Z014468 **403,–**	№ заказа **евро**
Электронагревательная вставка EHE Тепловая мощность по выбору **4, 8 или 12 кВт**. Возможность использования для нагрева воды низкой и средней жесткости до 14 нем. град. жесткости (средняя жесткость, до 2,5 моль/м³). Для установки в Vitocell. ■ Защитный ограничитель температуры. ■ Терморегулятор.	Z014469 **474,–**	№ заказа **евро**

Принадлежности

		MG W
Терморегулятор ■ Термостатическая система. ■ Рейка для монтажа на емкостном водонагревателе или на стене. ■ Диапазон настройки от 30 до 60 °C, возможна перенастройка до 110 °C. ■ Длина капиллярной трубки 1400 мм, чувствительный элемент Ø 6 мм. ■ Без погружной гильзы.	7151989 **99,–**	№ заказа **евро**
Термометр Для монтажа в теплоизоляции или во фронтальной панели облицовки. Макс. 2 шт.	7595765 **17,–**	№ заказа **евро**

Принадлежности		
Прочее		MG N
Приспособление для переноски Для облегчения подачи на место установки всех вертикальных емкостных водонагревателей. ■ Со **съемной** теплоизоляцией *Не годится для Vitocell 100-V/B/L, тип CVA/CVB/CVL объемом от 750 л*	ZK01793 **197,–**	№ заказа **евро**

Boiler-Gas.ru
Перейти на сайт

Vitocell 140-E/160-E

Vitocell 140-E, тип SEIA/SEIC
Для аккумулирования теплоносителя в сочетании с гелиоустановками, тепловыми насосами и твердотопливными котлами. С встроенным змеевиком для подключения к гелиоколлекторам.
Исполнение по DIN 4753.

Vitocell 160-E, тип SESB
Для аккумулирования теплоносителя в сочетании с гелиоколлекторами, тепловыми насосами и твердотопливными котлами. С встроенным змеевиком для подключения к гелиоколлекторам и с устройством послойной загрузки.
Исполнение по DIN 4753.

- Разностороннее применение в системах отопления с несколькими теплогенераторами и теплопотребителями благодаря наличию нескольких патрубков подключения подающей и обратной магистрали, а также дополнительных подключений для измерительных приборов. В особенности эффективна при использовании в сочетании с гелиоустановками, тепловыми насосами и твердотопливными котлами.
- Незначительные тепловые потери благодаря высокоэффективной круговой теплоизоляции.
- Модуль свежей воды Vitotrans 353, для гигиеничного приготовления горячей воды по принципу проточного водонагревателя, поставляется в качестве принадлежности для монтажа на буферной емкости.
- Насосная группа коллекторного контура (Solar-Divicon с комплектом подключений) поставляется в качестве принадлежности для простого монтажа на буферной емкости (у Vitocell 140-E 400 л - в комплекте поставки).
- Графическое отображение расхода энергии, использования солнца, температурного расслоения и диагностики ошибок в сочетании с Vitotronic 200, HO2B (требуются принадлежности).

5583341 8/2017

Boiler-Gas.ru
Перейти на сайт

Vitocell 140-E		Объем (л) 400	600	750	950	MG W
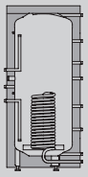	**Vitocell 140-E, серебристого цвета** ■ **Без насосной группы Solar-Divicon** (соответствующие насосные группы Solar-Divicon см. в принадлежностях) ■ Со съемной теплоизоляцией, встроенным змеевиком для подключения к гелиоколлекторами и клеммной системой для крепежа погружных датчиков температуры на емкости. ■ **Для аккумулирования теплоносителя** в сочетании с гелиоустановками, тепловыми насосами и твердотопливными котлами. Для установок со следующими параметрами: ■ температура подачи отопительного контура до **110 °C** ■ рабочее давление **в отопительном контуре** до **3 бар** (0,3 МПа). ■ температура подачи в контуре гелиоустановки до **140 °C** ■ рабочее давление **в контуре гелиоустановки** до **10 бар** (1 МПа)	–	Z014454 **1.346,–**	Z014455 **1.581,–**	Z014456 **1.895,–**	№ заказа **евро**
	Vitocell 140-E, серебристого цвета ■ **С насосной группой Solar-Divicon, без контроллера гелиоустановки**	Z013631 **1.981,–**	–	–	–	№ заказа **евро**
	Vitocell 140-E, серебристого цвета ■ **С насосной группой Solar-Divicon и модулем управления гелиоустановкой (тип SM1)**	Z013633 **2.283,–**	–	–	–	№ заказа **евро**
	Vitocell 140-E, серебристого цвета ■ **С насосной группой Solar-Divicon и Vitosolic 100 (тип SD1)**	Z013632 **2.283,–**	–	–	–	№ заказа **евро**
Технические характеристики						
Тип		SEIA	SEIC	SEIC	SEIC	
Длина		859	1064	1064	1064	мм
Ширина		1089	1119	1119	1119	мм
Высота		1617	1645	1900	2200	мм
Размер проноса в дверной проем		650	790	790	790	Ø мм
Масса		154	135	159	182	кг

►Дополнительные сведения и принадлежности применительно к насосной группе Solar-Divicon см. в регистре 13.5
►Дополнительные сведения и принадлежности применительно к контроллеру гелиоустановки см. в регистре 13.6

Vitocell 160-E		Объем (л) 750	Объем (л) 950	MG W
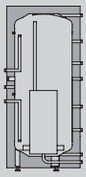	**Vitocell 160-E, тип SESA, серебристого цвета** Со съемной теплоизоляцией, встроенным змеевиком для подключения к гелиоколлекторам, устройством послойной загрузкии и клеммной системой для крепежа погружных датчиков температуры на емкости. **Для аккумулирования теплоносителя** в сочетании с гелиоколлекторами, тепловыми насосами и твердотопливными котлами. Для установок с: ■ температурой подачи отопительного контура до **110 °C** ■ рабочим давлением **в отопительном контуре** до **3 бар** (0,3 МПа) ■ температурой подачи в контуре гелиоустановки до **140 °C** ■ рабочим давлением **в контуре гелиоустановки** до **10 бар** (1 МПа).	Z014457 **2.259,–**	Z014458 **2.869,–**	№ заказа **евро**
Технические данные				
Тип		SESB	SESB	
Длина		1064	1064	мм
Ширина		1119	1119	мм
Высота		1900	2200	мм
Масса		168	193	кг
Размер проноса в дверной проем		790	790	Ø мм

Boiler-Gas.ru
Перейти на сайт

Принадлежности

Принадлежности	400	600	750	950	MG W
Насосная группа Solar-Divicon с комплектом подключений Полностью оборудованный комплект для привязки контура гелиоустановки к теплообменнику гелиоустановки для буферной емкости отопительного контура. ■ Solar-Divicon, тип PS10 (насосная группа коллекторного контура) для монтажа на буферной емкости, с энергоэффективным насосом с регулируемой частотой вращения. ■ Подготовленные трубопроводы с резьбовыми соединениями для подключения к Vitocell.					
Насосная группа Solar-Divicon с модулем управления гелиоустановкой (тип SM1)	–	Z014465 **1.167,–**			№ заказа **евро**
Насосная группа Solar-Divicon с Vitosolic 100 (тип SD1)	–	Z014466 **1.167,–**			№ заказа **евро**
Насосная группа Solar-Divicon без контроллера гелиоустановки	–	Z014467 **865,–**			№ заказа **евро**

►Дополнительные сведения и принадлежности применительно к насосной группе Solar-Divicon см. в регистре 13.5
►Дополнительные сведения и принадлежности применительно к контроллеру гелиоустановки см. в регистре 13.6

Vitotrans 353	400	600	750	950	MG W
Модуль свежей воды с циркуляционным насосом ГВС Компактная и смонтированная станция для комфортного приготовления горячей воды по принципу проточного водонагревателя, для монтажа на буферной емкости. ■ Со встроенным, подключенным и отрегулированным контроллером для настройки нужной температуры горячей воды. ■ Высокоэффективный пластинчатый теплообменник большого размера для низкой температуры обратной магистрали. ■ С распределительным комплектом обратной магистрали для зависящей от температуры подачи воды обратной магистрали в буферную емкость отопительного контура. ■ Расходомер для точного измерения расхода в контуре ГВС. ■ Регулируемый по частоте вращения энергоэффективный насос первичного контура. ■ Запорные вентили с встроенным обратным клапаном. ■ Со смонтированными монтажной консолью, трубопроводами и соединительными элементами для подключения к буферной емкости.					
Vitotrans 353, тип PZSA Производительность по горячей воде до 25 л/мин	Z015303 **2.541,–**	Z015304 **2.541,–**			№ заказа **евро**

5583341

Принадлежности

Vitotrans 353	400	600	750	950	MG W
Vitotrans 353, тип PZMA Производительность по горячей воде до 48 л/мин	–	Z015305 **3.209,–**			№ заказа **евро**

Указание!
Производительности по горячей воде согласно процедуре контроля SPF.
- Коэффициент производительности 1 (LK 1)
- при установленной температуре горячей воды 45 °C
- при температуре подачи теплоносителя 60 °C
- при температуре холодной воды на входе 10 °C

►Дополнительные сведения по настенному монтажу и принадлежностям для Vitotrans 353 см. в регистре 17.6.

Электронагревательная вставка	400	600	750	950	MG W
Электронагревательная вставка EHE Тепловая мощность по выбору **2, 4 или 6 кВт**. Возможность использования только для нагрева воды низкой и средней жесткости до 14 нем. град. жесткости (средняя жесткость, до 2,5 моль/м³). Для установки в Vitocell. ■ Защитный ограничитель температуры. ■ Терморегулятор.	Z014468 **403,–**				№ заказа **евро**
Электронагревательная вставка EHE Тепловая мощность по выбору **4, 8 или 12 кВт**. Возможность использования только для нагрева воды низкой и средней жесткости до 14 нем. град. жесткости (средняя жесткость, до 2,5 моль/м³). Для установки в Vitocell. ■ Защитный ограничитель температуры. ■ Терморегулятор.	–	Z014469 **474,–**			№ заказа **евро**

Принадлежности	400	600	750	950	MG W
Терморегулятор ■ С термостатической системой. ■ С рейкой для монтажа на емкостном водонагревателе или на стене. ■ Диапазон настройки от 30 до 60 °C, возможна перенастройка до 110 °C. ■ Длина капиллярной трубки 1400 мм, чувствительный элемент Ø 6 мм. ■ Без погружной гильзы.	7151989 **99,–**				№ заказа **евро**
Термометр Для монтажа в теплоизоляции или во фронтальной панели облицовки. Макс. 4 шт.	7595765 **17,–**				№ заказа **евро**
Теплоизоляционные колпачки (6 шт.) Для неиспользуемых подключений водонагревателя.	–	ZK01545 **35,–**			№ заказа **евро**
Комплект накладных датчиков температуры (панели энергии Energycockpit) Графическая индикация энергопотребления, использования солнечной энергии, послойного распределения температуры и дистанционной диагностики в сочетании с Vitotronic 200, тип HO2B.	ZK02460 **56,–**				№ заказа **евро**

Boiler-Gas.ru
Перейти на сайт

Принадлежности

Прочее Объем (л)	200	300	500	MG N
Приспособление для переноски Для облегчения подачи на место установки всех вертикальных емкостных водонагревателей ■ Со **съемной** теплоизоляцией *Не для Vitocell 100-V/B/L, тип CVA/CVB/CVL, начиная от 750 л*	ZK01793 **197,–**			№ заказа **евро**

5583341

Прайс-лист 2017/8 RUS

VIESSMANN

5800 694 8/2017

Boiler-Gas.ru
Перейти на сайт

Отпечатано на экологически чистой
бумаге, отбеленной без добавления хлора.