SUNSYSTEM®
технология

ПРЕИМУЩЕСТВА
напольных водонагревателей

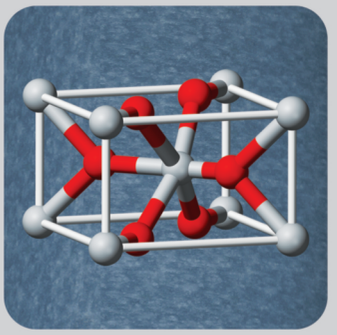

Титановая эмаль

Горячая вода агрессивна к стали. В целях защиты бака от коррозии, он должен быть защищен от горячей воды в нем. Все баки для воды SUNSYSTEM с внутренней стороны покрыты титановой эмалью. Именно поэтому нагрев происходит плавно и однородно без образования накипи.

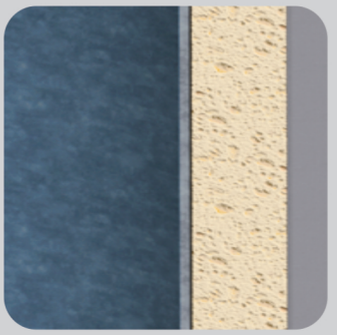

Изоляция

Качество изоляции бака для воды является ключевым фактором сохранения тепла и эффективности использования энергии. Все напольные водонагреватели SUNSYSTEM мощностью до 500 л оснащены жестким полиуретаном BASF толщиной 50 мм; все водонагреватели больших объемов, а также буферные и комбинированые емкости поставляются со съемным мягким полиуретановым корпусом толщиной 100 мм.

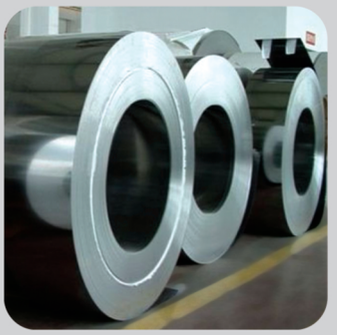

Материалы

Все оборудование SUNSYSTEM производится из высококачественных материалов для обеспечения лучшей производительности и долголетия продукции. Комплектующие и материалы проходят 100% контроль качества что подтверждается многочисленными сертификатами.

Использование возобнавляемых источников энергии

Водонагреватели Sunsystem могут работать от возобнавляемых источников энергии. Данное оборудование обозначено символом Eurohome. Вся техника Eurohome использует косвенный и прямой нагрев а также использует тепло из возобновляемых источников энергии. Это позволяет сократить расходы на подогрев воды и внести свой вклад в сокращение выбросов углекислого газа.

Ревизионное окно

Большое и удобное ревизионное окно, расположенное в нижней части бака, обеспечивает доступ для технического обслуживания и чистки. Окно закрывается эмалированной крышкой фланца, к которой может быть присоединена гильза для установки электрического ТЭНа.

серия S

Напольные водонагреватели

модели:

SEL - без теплообменника

SN - с одним теплообменником

SON - с двумя теплообменниками

Особенности :

- Высокая эффективность изоляции и внешнее ПВХ покрытие, цвет RAL 9006.
- Многопозиционная установка датчика температуры.
- Комплексная защита от коррозии осуществляется титановой эмалью и анодной защитой.
- Удобное ревизионное окно.
- Доступны вертикальные и горизонтальные модификации.
- Теплообменники (SN / SON) позволяют использовать внешние источники тепла, с возможностью подключить дополнительный ТЭН .
- Дополнительный комплект для электрического нагрева с номинальной мощностью 3kW, 4.5kW, 6kW и 7.5kW.

Энергоэффективность. Директива 2010/30/EU, регламент 812/2013:
Класс C для объема от 150 до 500 литров;
Класс E для объема от 750 до 1000 литров.

Модификации и размеры:

SEL	V	150	200	300	400	500	750	1000	1500	2000
	H		200	300		500		1000	1500	
SN	V	150	200	300	400	500	750	1000	1500	2000
	H		200	300		500		1000	1500	
SON	V	150	200	300	400	500	750	1000	1500	2000
	H			300		500		1000	1500	

SUNSYSTEM®

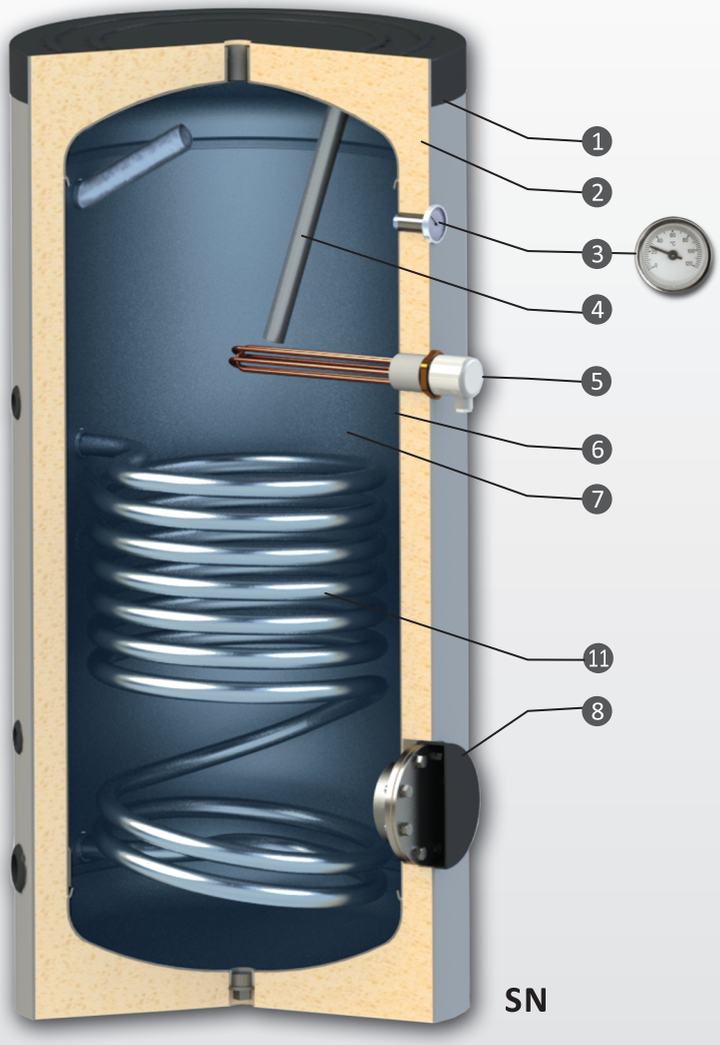

SN

1. Эстетическое ПВХ покрытие, цвет RAL 9006
2. Высокоэффективная теплоизоляция
3. Термометр
4. Магниевый анод
5. Электрический нагреватель (опционально)
6. Бак для воды из низкоуглеродистой стали
7. Титановая эмаль (DIN 4753-3)
8. Смотровое отверстие с крышкой фланцем
9. Термостат с интегрированной тепловой защитой
10. Предохранительный клапан, 8 bar
11. Нижний теплообменник (SN /SON)
12 Верхний теплообменник (SON)

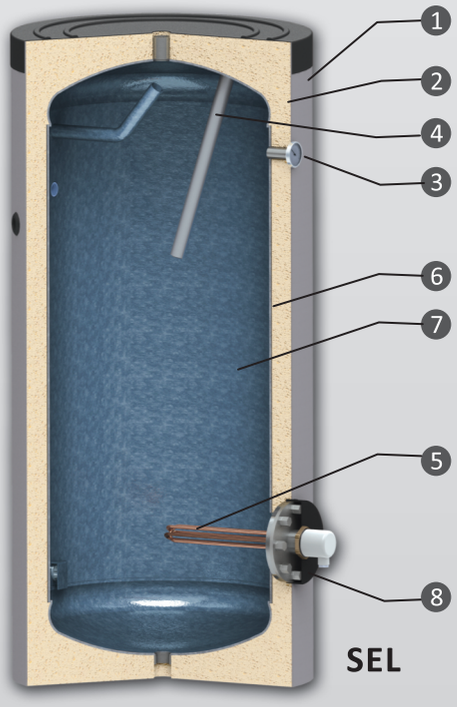

SEL

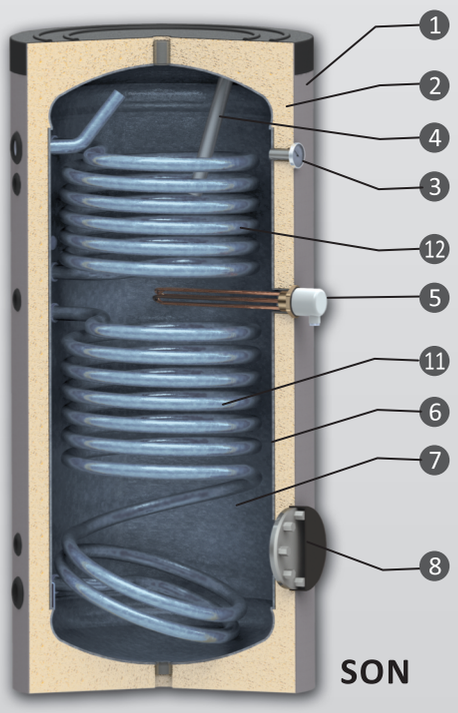

SON

серия S

технические характеристики вертикальные модификации SEL

		SEL 150	SEL 200	SEL 300
Емкость	L	150	200	300
Высота H / Мин. высота пролета	mm	1080/1210	1350/1460	1420/1580
Диаметр D	mm	ø 560	ø 560	ø 660
Изоляция		жесткий полиуретан, 50 mm		
Рабочее давление/макс. температура	bar/°C	10/95	10/95	10/95
Давление при испытании бака	bar	15	15	15
Термометр		✓	✓	✓
Анодный протектор		✓	✓	✓
Электрический нагреватель (опционально)*	kW	3÷6	3÷6	3÷6
Вес	kg	50	68	86

*Опциональный монтаж электрического нагревателя на крышка смотрового отверстия бака.

SUNSYSTEM®

SEL 400	SEL 500	SEL 750	SEL 1000	SEL 1500	SEL 2000
400	500	750	1000	1500	2000
1470/1670	1720/1890	2010/2030	2060/2080	2310/2370	2310/2370
ø 750	ø 750	ø 950	ø 1050	ø 1050	ø 1350
жесткий полиуретан, 50 mm		съемный мягкий полиуретан, 100 mm		съемный мягкий полиуретан, 100 mm	
10/95	10/95	10/95	10/95	10/95	10/95
15	15	15	15	15	15
✓	✓	✓	✓	✓	✓
✓	✓	✓	✓	✓	✓
3÷7,5	3÷7,5	3÷7,5	3÷7,5	3x7.5	4x7.5
123	140	210	245	284	750

Информация предоставлена в этом каталоге может быть изменена без предварительного уведомления.

серия S

технические характеристики вертикальные модификации SEL

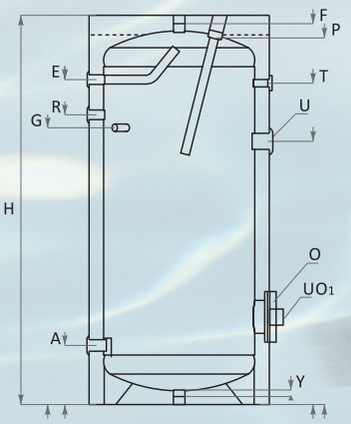

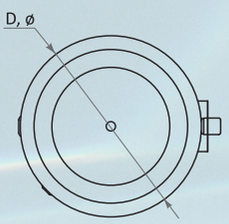

		SEL 150	SEL 200	SEL 300
Вход холодной воды	A, mm	G1"/202	G1"/202	G1"/215
Гильза термостата	G, mm G½"	788	900	1008
Рециркуляция	R, mm	G¾"/788	G¾"/987	G¾"/1055
Выход горячей воды	E, mm	G1"/895	G1"/1112	G1"/1182
Гильза вентиляционного отверстия	F, mm G1"	1070	1340	1410
Смотровое окно /фланец	O ø, mm mm	ø110/180 309	ø110/180 309	ø110/180 320
Гильза стока	Y, mm G1"	20	20	20
Термометр	T, mm G½"	895	1138	1170
Анодный протектор	P, mm G1¼"	1070	1340	1410
Муфта эл.нагревателя*: корпус бака крышка смотрового отверстия бака	U, mm G1½" UO, mm G1½"	780 1x	850 1x	950 1x
Дополнительная гильза	Z, mm G½"			

*Опциональный монтаж электрического нагревателя на крышка смотрового отверстия бака.

SUNSYSTEM®

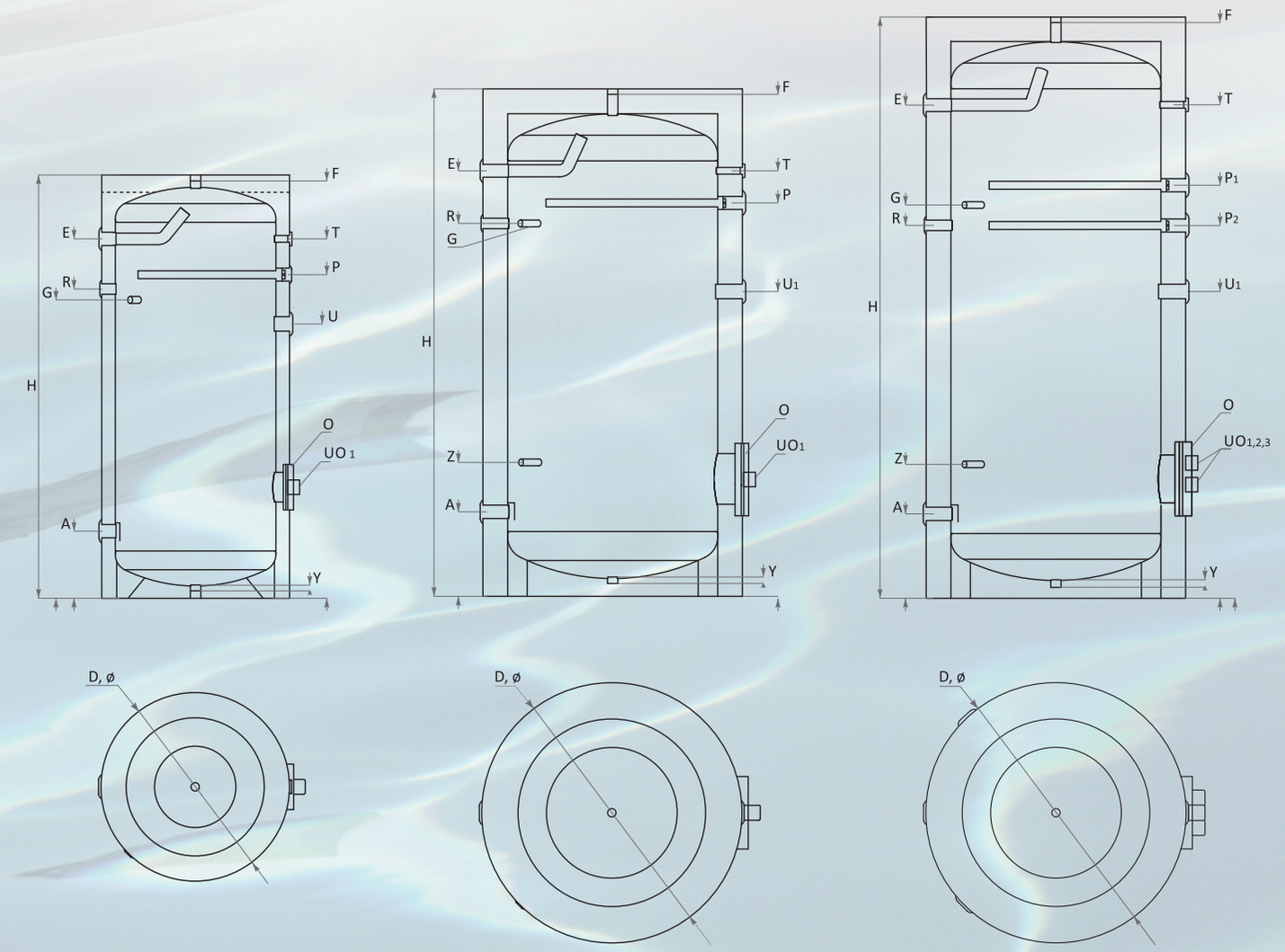

SEL 400	SEL 500	SEL 750	SEL 1000	SEL 1500	SEL 2000
G1¼"/270	G1½"/270	G1½"/300	G1½"/320	2xG1½"/320	2xG1½"/385
950	1208	1435	1487	1487	1685
G1"/1005	G1"/1250	G1"/1405	G1"/1487	G1"/1487	G1"/1635
G1¼"/1204	G1½"/1453	G1½"/1630	G1½"/1700	2xG1½"/1975	2xG1½"/1885
1480	1710	1950	2020	2320	2311
110/180 450	110/180 450	200/280 450	200/280 460	200/280 460	400/560 484
20	20	20	40	40	30
1204	1453	1630	1700	1975	1835
1079	1340	1435	1570	1570, 1650	1625;1705
900 1x	1130 1x	1040 1x	1155 2x	1220 3x	2x1340 3x
		535	520	520	745

серия S

технические характеристики вертикальные модификации SN

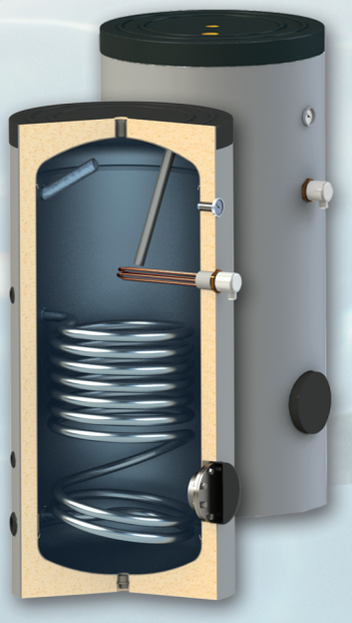

			SN 150	SN 200	SN 300
	Емкость	L	150	200	300
	Высота H / Мин. высота пролета	mm	1070/1210	1340/1460	1420/1580
	Диаметр D	mm	ø 560	ø 560	ø 660
	Изоляция		жесткий полиуретан, 50 mm		
	Рабочее давление /макс. температура	bar/°C	10/95	10/95	10/95
	Давление при испытании бака	bar	15	15	15
Теплообменник	Площадь теплообменника	m^2	0.74	0.9	1.2
Теплообменник	Емкость теплообменника	L	4.56	5.55	7.40
Теплообменник	Длительная мощность в соответствии с DIN 4708; 80/60/45 °C	kW m^3/h	25 0.61	29 0.71	53 1.30
Теплообменник	NL – коэфф. мощности при 60°C		2.5	4.5	11
Теплообменник	Перепад давления Δp	mbar	65	75	120
Теплообменник	Рабочее давление/макс. температура теплообменника	bar/°C	16/110	16/110	16/110
Теплообменник	Давление при испытании теплообменника	bar	25	25	25
	Термометр		✓	✓	✓
	Анодный протектор		✓	✓	✓
	Электрический нагреватель (опционально)*	kW	3÷6	3÷6	3÷6
	Вес	kg	59	73	104

*Опциональный монтаж электрического нагревателя на крышка смотрового отверстия бака.

SUNSYSTEM®

SN 400	SN 500	SN 750	SN 1000	SN 1500	SN 2000
400	500	750	1000	1500	2000
1470/1670	1720/1890	2000/2030	2050/2070	2310/2370	2310/2370
ø 750	ø 750	ø 950	ø 1050	ø 1050	ø 1350
жесткий полиуретан, 50 mm		съемный мягкий полиуретан, 100 mm		съемный мягкий полиуретан, 100 mm	
10/95	10/95	10/95	10/95	10/95	10/95
15	15	15	15	15	15
1.5	1.8	2.1	2.7	3	4.1
9.25	11.10	12.95	16.65	18.50	25.28
62 1.52	72 1.77	80 1.97	105 2.58	131 3.22	180 4.42
13	18	32	42	64	80
180	210	210	260	310	420
16/110	16/110	16/110	16/110	16/110	16/110
25	25	25	25	25	25
✓	✓	✓	✓	✓	✓
✓	✓	✓	✓	✓	✓
3÷7,5	3÷7,5	3÷7,5	3÷7,5	3x7.5	4x7.5
145	167	242	286	329	750

Информация предоставлена в этом каталоге может быть изменена без предварительного уведомления.

серия S

технические характеристики вертикальные модификации SN

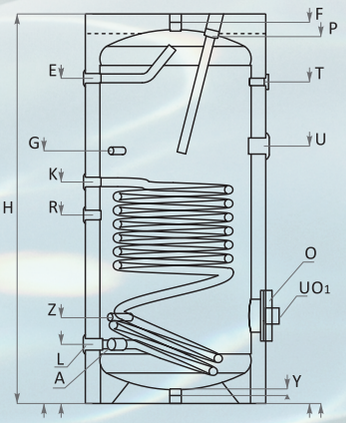

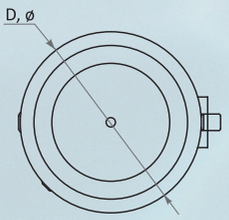

		SN 150	SN 200	SN 300
Выход теплообменника	L, mm G1"	202	202	215
Вход холодной воды	A, mm	G1"/202	G1"/202	G1"/215
Гильза термостата	G, mm G½"	822	892	1897
Рециркуляция	R, mm	G¾"/450	G¾"/500	G¾"/663
Вход теплообменника	K, mm G1"	592	692	805
Выход горячей воды	E, mm	G1"/868	G1"/1340	G1"/1165
Гильза вентиляционного отверстия	F, mm G1"	1070	1340	1410
Смотровое окно /фланец	O ø, mm mm	ø110/180 309	ø110/180 309	ø110/180 320
Гильза стока	Y, mm G1"	20	20	20
Термометр	T, mm G½"	868	138	1170
Анодный протектор	P, mm G1¼"	1070	1340	1410
Муфта эл.нагревателя*: корпус бака крышка смотрового отверстия бака	U, mm G1½" UO, mm G1½"	780 1x	850 1x	950 1x
Дополнительная гильза	Z, mm G½"	412	392	407

*Опциональный монтаж электрического нагревателя на крышка смотрового отверстия бака.

SUNSYSTEM®

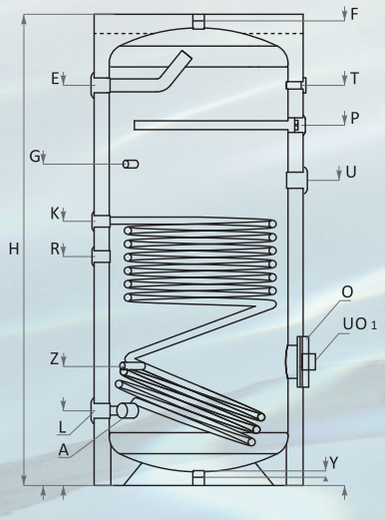

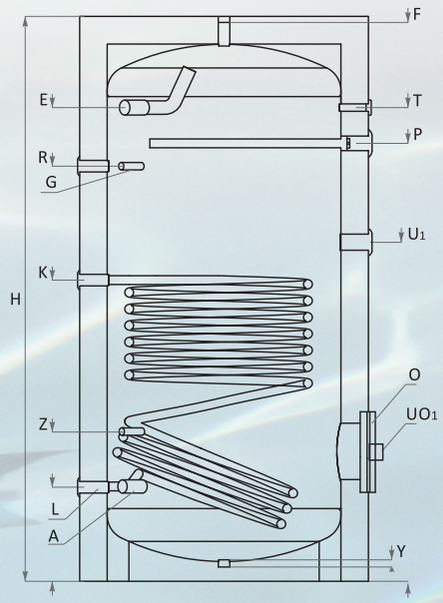

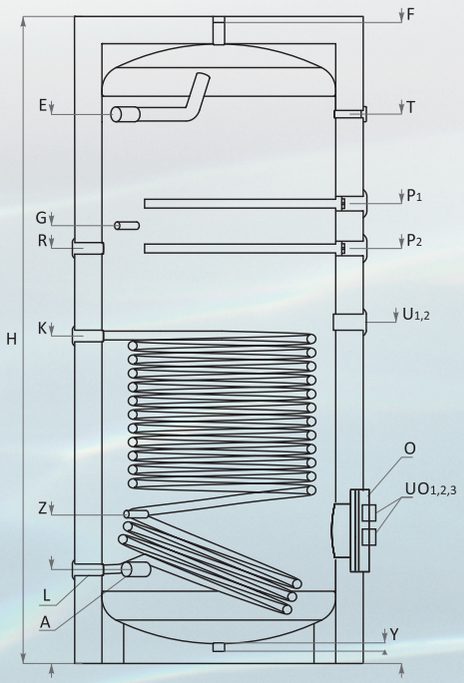

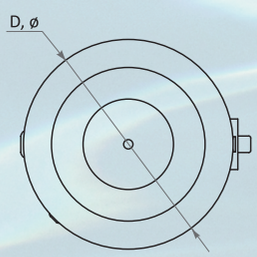

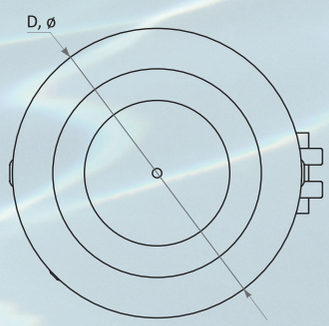

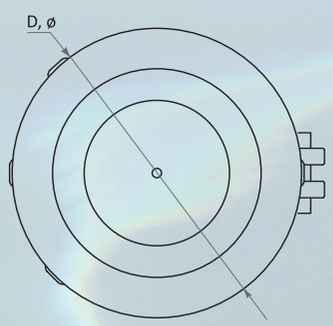

SN 400	SN 500	SN 750	SN 1000	SN 1500	SN 2000
270	270	300	320	320	385
G1¼"/270	G1½"/270	G1½"/300	G1½"/320	2xG1½"/320	2x G1½"/385
950	1168	1435	1487	1487	1685
G1"/673	G1"/831	G1"/1405	G1"/1497	G1"/1497	G1"/1635
850	960	970	1080	1170	1265
G1¼"/1204	G1½"/1453	G1½"/1630	G1½"/1700	2xG1½"/1975	2x G1½"/1885
1460	1710	1950	2020	2320	2311
110/180 450	110/180 450	200/280 450	200/280 460	200/280 460	400/560 484
20	20	20	40	40	30
1204	1453	1630	1700	1975	1835
1079	1340	1435	1570	1570, 1650	1625;1705
900 1x	1130 1x	1040 1x	2x1155 2x	2x1220 3x	2x1340 3x
460	568	535	530	520	745

серия S

технические характеристики вертикальные модификации SON

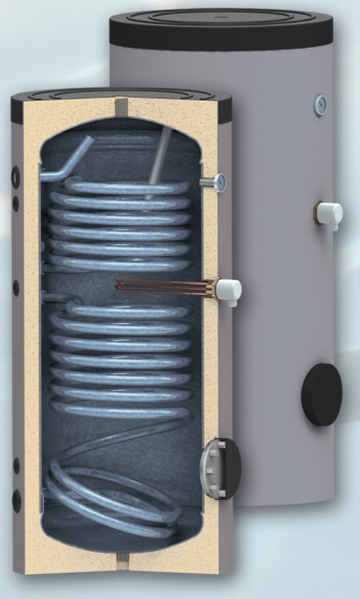

		SON 150	SON 200	SON 300
Емкость	L	150	200	300
Высота H / Мин. высота пролета	mm	1070/1210	1340/1460	1420/1580
Диаметр D	mm	ø 560	ø 560	ø 660
Изоляция		жесткий полиуретан, 50 mm		
Рабочее давление /макс. температура	bar/°C	10/95	10/95	10/95
Давление при испытании бака	bar	15	15	15
Нижний S1 / Верхний S2 теплообм.				
Площадь теплообменника S1/S2	m^2	0.74/0.4	0.9/0.6	1.2/0.9
Емкость теплообменника S1/S2	L	4.56/2.47	5.55/3.70	7.40/5.55
Длительная мощность в соответствии с DIN 4708; 80/60/45 °C	kW m^3/h	25/15 0.61/0.37	29/18 0.71/0.44	53/21 1.30/0.52
NL – коэфф. мощности при 60°C, S1/S2		2.5/1	4.5/1.5	11/2
Перепад давления Δp, S1/S2	mbar	65/48	75/55	120/70
Рабочее давление /макс. температура теплообменника, S1/S2	bar/°C	16/110	16/110	16/110
Давление при испытании теплообменника	bar	25	25	25
Термометр		✓	✓	✓
Анодный протектор		✓	✓	✓
Электрический нагреватель (опционально)*	kW	3÷6	3÷6	3÷6
Вес	kg	65	82	118

*Опциональный монтаж электрического нагревателя на крышка смотрового отверстия бака.

SUNSYSTEM®

SON 400	SON 500	SON 750	SON 1000	SON 1500	SON 2000
400	500	750	1000	1500	2000
1470/1670	1720/1890	2000/2030	2050/2070	2310/2370	2310/2370
ø 750	ø 750	ø 950	ø 1050	ø 1050	ø 1350
жесткий полиуретан, 50 mm		съемный мягкий полиуретан, 100 mm		съемный мягкий полиуретан, 100 mm	
10/95	10/95	10/95	10/95	10/95	10/95
15	15	15	15	15	15
1.5/1	1.8/1.2	2.1/1.4	2.7/1.9	3/2.5	4.1/3
9.25/6.17	11.10/7.40	12.95/8.63	16.65/11.72	18.50/15.42	25.28/18.50
62/27 1.52/0.66	72/34 1.77/0.84	80/50 1.97/1.23	105/62 2.58/1.52	131/74 3.22/1.82	180/110 4.42/2.70
13/2.2	18/2.8	32/10	42/28	64/34	80/55
180/80	210/90	210/150	260/210	310/260	420/300
16/110	16/110	16/110	16/110	16/110	16/110
25	25	25	25	25	25
✓	✓	✓	✓	✓	✓
✓	✓	✓	✓	✓	✓
3÷7,5	3÷7,5	3÷7,5	3÷7,5	3x7.5	4x7.5
160	185	263	315	367	750

Информация предоставлена в этом каталоге может быть изменена без предварительного уведомления.

серия S

технические характеристики вертикальные модификации SON

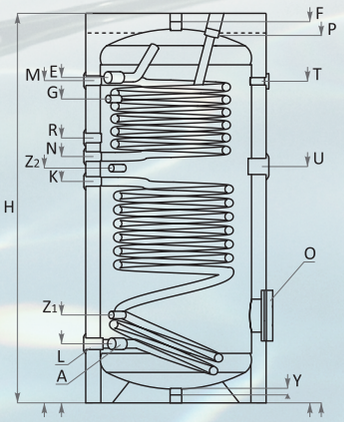

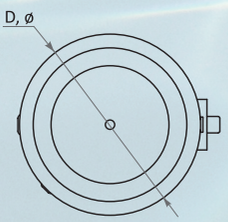

		SON 150	SON 200	SON 300
Выход нижнего теплообменника S1	L, mm G1"	202	202	215
Вход холодной воды	A, mm	G1"/202	G1"/202	G1"/215
Гильза термостата	G, mm G½"	788	1037	1104
Вход нижнего теплообменника S1	K, mm G1"	592	692	805
Рециркуляция	R, mm	G¾"/788	G¾"/987	G¾"/957
Выход верхнего теплообменника S2	N, mm G1"	674	812	894
Вход верхнего теплообменника S2	M, mm G1"	874	1112	1170
Выход горячей воды	E, mm	G1"/1070	G1"/1168	G1"/1182
Гильза вентиляционного отверстия	F, mm G1"	1070	1340	1410
Смотровое окно /фланец	O ø mm	110/180 309	110/180 309	110/180 320
Гильза стока	Y, mm G1"	30	30	30
Термометр	T, mm G½"	892	1138	1170
Анодный протектор	P, mm G1¼"	1070	1340	1410
Муфта эл.нагревателя*: корпус бака крышка смотрового отверстия бака	U, mm G1½" UO, mm G1½"	645	752	852
Дополнительная гильза	Z, mm G½"	352 631	302 752	320 852

*Опциональный монтаж электрического нагревателя на крышка смотрового отверстия бака.

SUNSYSTEM®

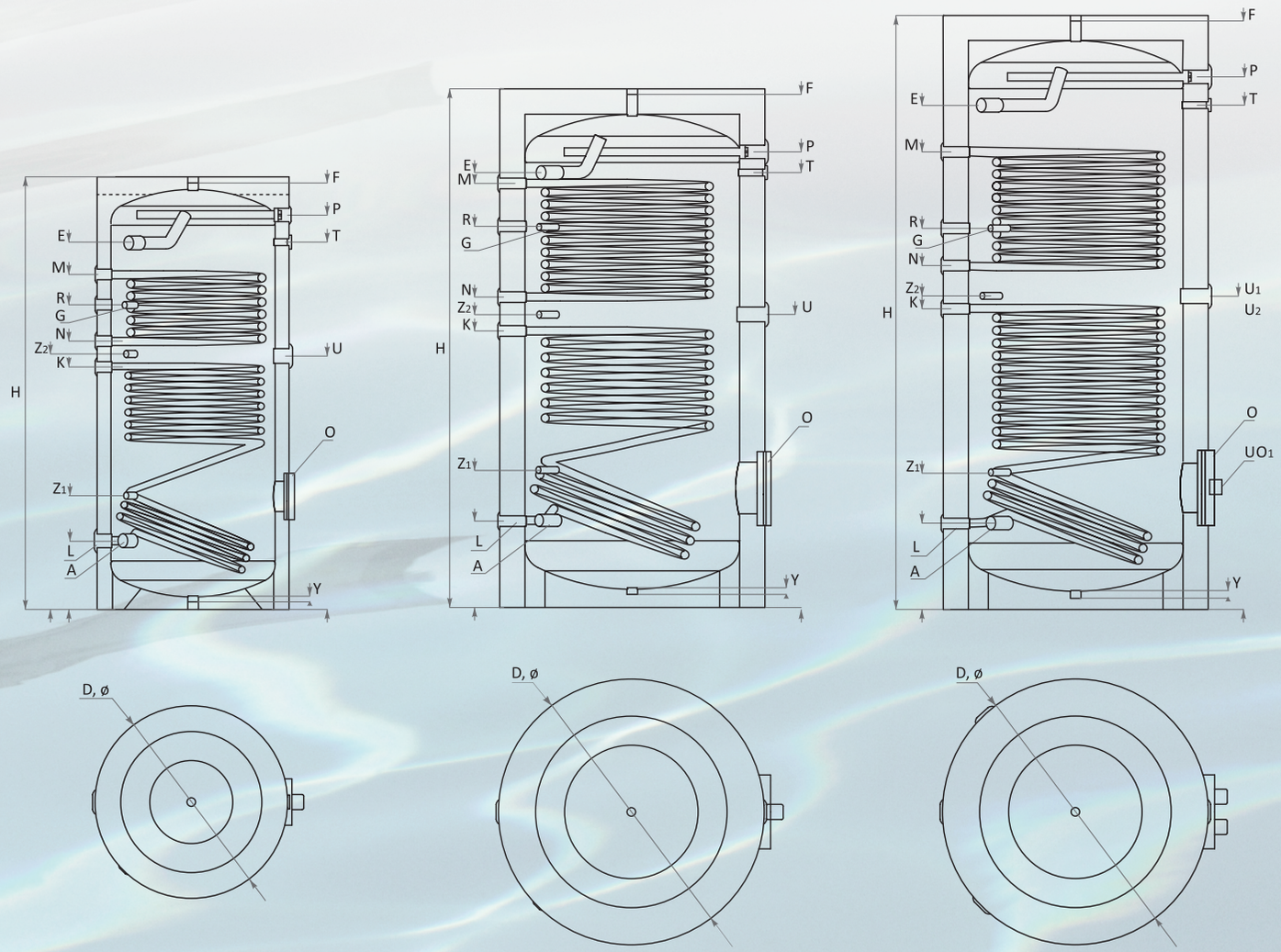

SON 400	SON 500	SON 750	SON 1000	SON 1500	SON 2000
270	270	300	320	320	385
G1¼"/270	G1½"/270	G1½"/300	G1½"/320	2xG1½"/320	2xG1½"/385
1054	1206	1435	187	1487	1685
850	960	970	1080	1180	1635
G1"/1105	G1"/1206	G1"/1405	G1"/1487	G1"/1487	G1"/1265
952	1062	1160	1220	1350	1420
1210	1350	1560	1660	1790	1885
G1¼"/1240	G1½"/1453	G1½"/1630	G1½"/1700	2xG1½"/1975	2x G1½"/1885
1480	1710	1950	2020	2320	2311
110/180 450	110/180 450	200/280 450	200/280 460	200/280 460	400/560 484
30	30	30	30	40	30
1152	1453	1630	1700	2089	1835
1337	1568	1728	1798	2x2090	2x2003
901	1011	1040	1140 1x	2x1220 1x	2x1340 2x
450 901	450 1011	535 1040	520 1140	520 1230	745 1340

серия S

технические характеристики горизонтальный модификации H SEL

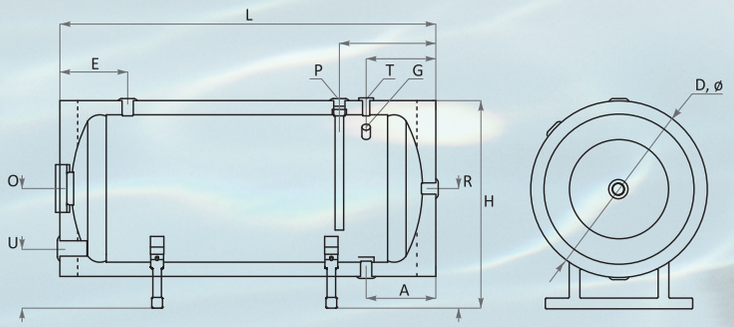

		H SEL 200	H SEL 300
Емкость	L	200	300
Высота H / Длинна L	mm	695/1340	790/1410
Диаметр D	mm	ø 560	ø 660
Изоляция		жесткий полиуретан, 50 mm	
Рабочее давление /макс. температура	bar/°C	10/95	10/95
Давление при испытании бака	bar	15	15
Электрический нагреватель (опционально)*	kW	3÷6	3÷6
Вес	kg	68	86
Вход холодной воды	A,mm	G1"/220	G1"/260
Гильза термостата	G, mm G½"	220	260
Рециркуляция	R, mm G1"	420	465
Выход горячей воды	E, mm	G1"/220	G1"/260
Смотровое окно /фланец	O ø, mm mm	ø110/180 420	ø110/180 465
Термометр	T, mm G½"	220	260
Анодный протектор	P, mm G1¼"	320	360
Электрический нагреватель (опционально)*	U, mm G1½"	195	238
Дополнительная гильза	Z, mm G½"		

*Опциональный монтаж электрического нагревателя на крышка смотрового отверстия бака.

SUNSYSTEM®

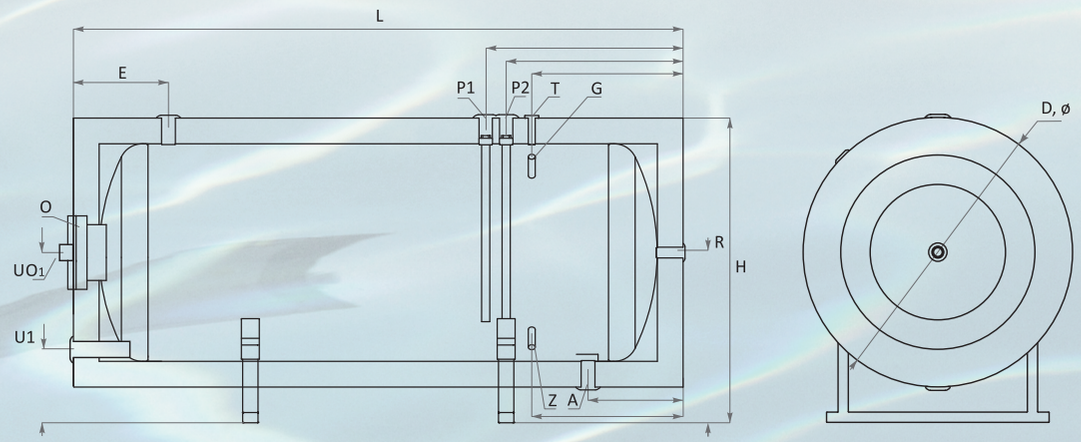

H SEL 500	H SEL 1000	H SEL 1500
500	1000	1500
890/1710	1190/2080	1190/2380
ø 750	ø 1050	ø 1050
жесткий полиуретан, 50 mm	съемный мягкий полиуретан, 100 mm	съемный мягкий полиуретан, 100 mm
10/95	10/95	10/95
15	15	15
3÷7,5	2x7.5	3x7.5
140	245	284
G1½"/270	G1½"/370	G1½"/370
270	370	590
515	665	665
G1½"/270	G1½"/370	G1½"/370
ø110/180 515	ø200/280 665	ø200/280 665
270	370	590
370	470	680,760
245	2x280	2x280; 665
	370	580

серия S

технические характеристики горизонтальный модификации H SN

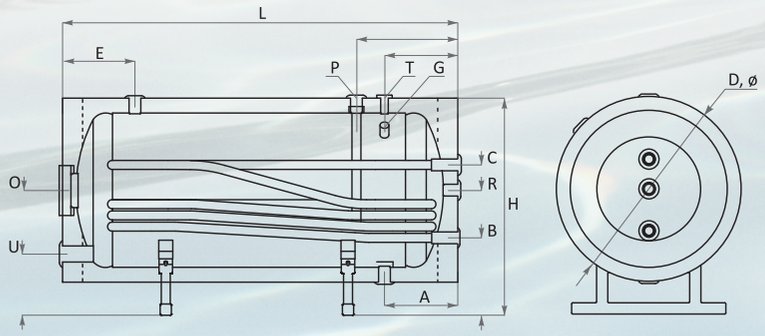

			H SN 200	H SN 300
	Емкость	L	200	300
	Высота H / Длинна L	mm	695/1340	790/1410
	Диаметр D	mm	ø 560	ø 660
	Изоляция		жесткий полиуретан, 50 mm	
	Рабочее давление /макс. температура	bar/°C	10/95	10/95
	Давление при испытании бака	bar	15	15
Теплообменник	Площадь теплообменника	m^2	0.9	1.2
Теплообменник	Емкость теплообменника	L	5.55	7.40
Теплообменник	Длительная мощность в соотв. с DIN 4708; 80/60/45 °C	kW m^3/h	29 0.71	53 1.30
Теплообменник	NL – коэфф. мощности при 60°C		4.5	11
Теплообменник	Перепад давления Δp	mbar	75	120
Теплообменник	Рабочее давление/макс. температура теплообменника	bar/°C	16/110	16/110
Теплообменник	Давление при испытании теплообм.	bar	25	25
	Эл. нагреватель (опционально)*	kW	3÷6	3÷6
	Вес	kg	73	104
	Вход холодной воды	A, mm	G1"/220	G1"/260
	Гильза термостата	G, mm G½"	220	260
	Выход теплообменника	B, mm G1"	295	290
	Рециркуляция	R, mm G1"	420	465
	Вход теплообменника	C, mm G1"	524	535
	Выход горячей воды	E, mm	G1"/220	G1"/260
	Смотровое окно /фланец	O ø, mm mm	ø110/180 420	ø110/180 465
	Термометр	T, mm G½"	220	260
	Анодный протектор	P, mm G1¼"	320	360
	Эл. нагреватель (опционально)*	U, mm G1½"	240	238
	Дополнительная гильза	Z, mm G½"		

*Опциональный монтаж электрического нагревателя на крышка смотрового отверстия бака.

SUNSYSTEM®

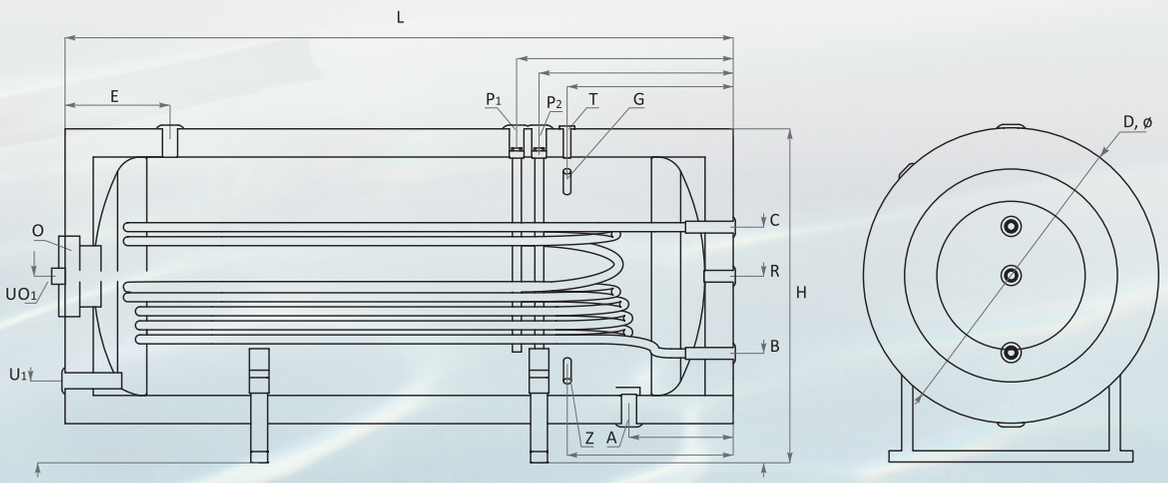

H SN 500	H SN 1000	H SN 1500
500	1000	1500
890/1710	1190/2080	1190/2380
ø 750	ø 1050	ø 1050
жесткий полиуретан, 50 mm	съемный мягкий полиуретан, 100 mm	съемный мягкий полиуретан, 100 mm
10/95	10/95	10/95
15	15	15
1.8	2.7	3
11.10	16.65	18.50
72 1.77	105 2.58	131 3.22
18	42	64
210	260	310
16/110	16/110	16/110
25	25	25
3÷7,5	2x7.5	3x7.5
167	286	329
G1½"/270	G1½"/360	G1½"/360
270	360	360
325	390	390
515	665	665
585	840	840
G1½"/270	G1½"/340	G1½"/340
ø110/180 515	ø200/280 665	ø200/280 665
270	360	580
370	460	690; 770
245	280; 665	2x280; 665
	360	580

серия S

технические характеристики горизонтальный модификации H SON

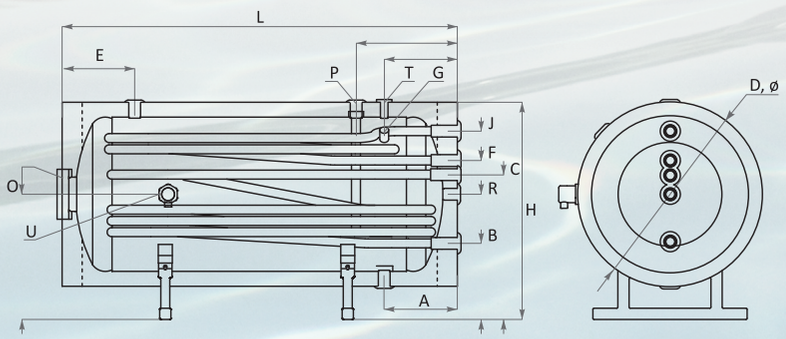

			H SON 300
	Емкость	L	300
	Высота H / Длинна L	mm	790/1410
	Диаметр D	mm	ø 660
	Изоляция		жесткий полиуретан, 50 mm
	Рабочее давление /макс. температура	bar/°C	10/95
	Давление при испытании бака	bar	15
Нижний S1 / Верхний S2 теплообм.	Площадь теплообменника S1/S2	m^2	1.2/0.9
	Емкость теплообменника S1/S2	L	7.40/5.55
	Длительная мощность в соотв.с DIN 4708; 80/60/45 °C	kW m^3/h	53/21 1.30/0.52
	NL – коэфф. мощности при 60°C, S1/S2		11/2
	Перепад давления Δp, S1/S2	mbar	120/70
	Рабочее давление/макс. температура теплообменника	bar/°C	16/110
	Давление при испытании теплообм.	bar	25
	Эл. нагреватель (опционально)*	kW	3÷6
	Вес	kg	118
	Вход холодной воды	A, mm	G1"/260
	Гильза термостата	G, mm G½"	260
	Выход нижнего теплообменника S1	B, mm G1"	290
	Рециркуляция	R, mm G1"	465
	Вход нижнего теплообменника S1	C, mm G1"	550
	Выход верхнего теплообменника S2	F, mm G1"	583
	Вход верхнего теплообменника S2	J, mm G1"	690
	Выход горячей воды	E, mm	G1"/260
	Смотровое окно /фланец	O ø, mm mm	ø110/180 465
	Термометр	T, mm G½"	260
	Анодный протектор	P, mm G1¼"	360
	Эл. нагреватель (опционально)*	U, mm G1½"	465
	Дополнительная гильза	Z, mm G½”	

*Опциональный монтаж электрического нагревателя на крышка смотрового отверстия бака.

SUNSYSTEM®

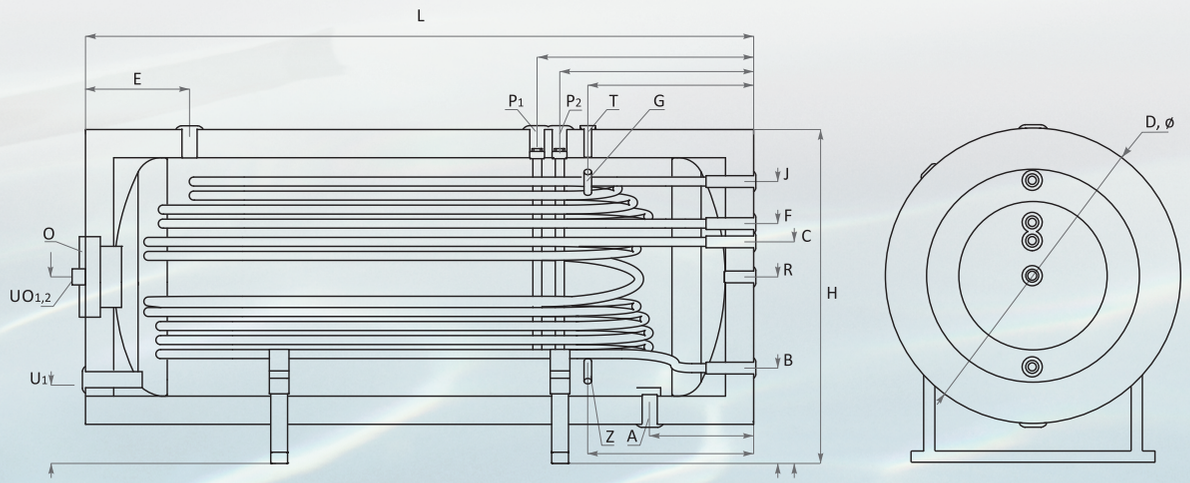

H SON 500	H SON 1000	H SON 1500
500	1000	1500
890/1710	1190/2080	1190/2380
ø 750	ø 1050	ø 1050
жесткий полиуретан, 50 mm	съемный мягкий полиуретан, 100 mm	съемный мягкий полиуретан, 100 mm
10/95	10/95	10/95
15	15	15
1.8/1.2	2.7/1.9	3/2.5
11.10/7.40	16.65/11.72	18.50/15.42
72/34 1.77/0.84	105/62 2.58/1.52	131/74 3.22/1.82
18/2.8	42/28	64/34
210/90	260/210	310/260
16/110	16/110	16/110
25	25	25
3÷7,5	2x7.5	3x7.5
185	315	367
G1½"/270	G1½"/360	G1½"/360
270	360	360
325	340	340
515	665	665
585	790	790
655	855	855
785	1005	1005
G1½"/270	G1½"/320	G1½"/320
ø110/180 515	ø200/280 665	ø200/280 665
270	360	580
370	460	690; 770
515	665	280; 665
	360	580