Boiler-Gas.ru
Перейти на сайт

GIACOMINI
WATER E-MOTION

РЕДУКТОРЫ ДАВЛЕНИЯ СЕРИИ R153

3 ТИПА РЕДУКТОРОВ

R153C – КОМПАКТНЫЙ ПОРШНЕВОЙ РЕДУКТОР

- Максимальное давления на входе: 16 бар
- Размер 1/2” и 3/4”, резьба внутренняя-внутренняя

Экономичная бытовая модель небольших размеров. Хорошие характеристики за небольшую цену.

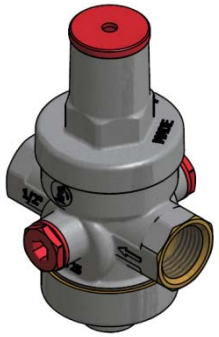

R153P – ПОРШНЕВОЙ РЕДУКТОР

- Максимальное давления на входе: 25 бар
- Размер 1/2” - 2”, резьба внутренняя-внутренняя

Модель отличается высоким качеством, сравнимыми характеристиками с мембранными редукторами, но с более низкой ценой. Все размеры. Отличные характеристики по регулированию и давлению.

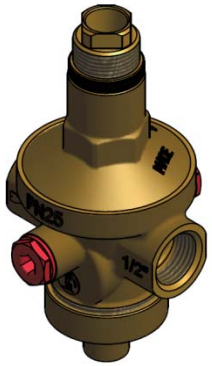

R153M – МЕМБРАННЫЙ РЕДУКТОР

- Максимальное давления на входе: 25 бар
- Размер 1/2” - 2”, резьба внутренняя-внутренняя

Модель с максимальной устойчивостью к коррозии (латунь DZR), лучшие характеристики по регулированию.

Boiler-Gas.ru
Перейти на сайт

ТЕХНИЧЕСКОЕ ОПИСАНИЕ

ФУНКЦИОНИРОВАНИЕ РЕДУКТОРОВ ДАВЛЕНИЯ

- Поршень или мембрана (красные) перемещаются под воздействием двух сил: давлении жидкости на выходе (фиол.), которая действует на внешнюю поверхность поршня и под действием пружины (зелен.). Регулирование гайки над пружиной уменьшает или увеличивает ее сжатие, и изменяет усилие пружины.
- Уравнение: **Р вых · А = k · X** (где Р вых = давление на выходе, А = площадь контакта поршня с водой, k = коэф-т эластичности пружины, X = ход пружины)

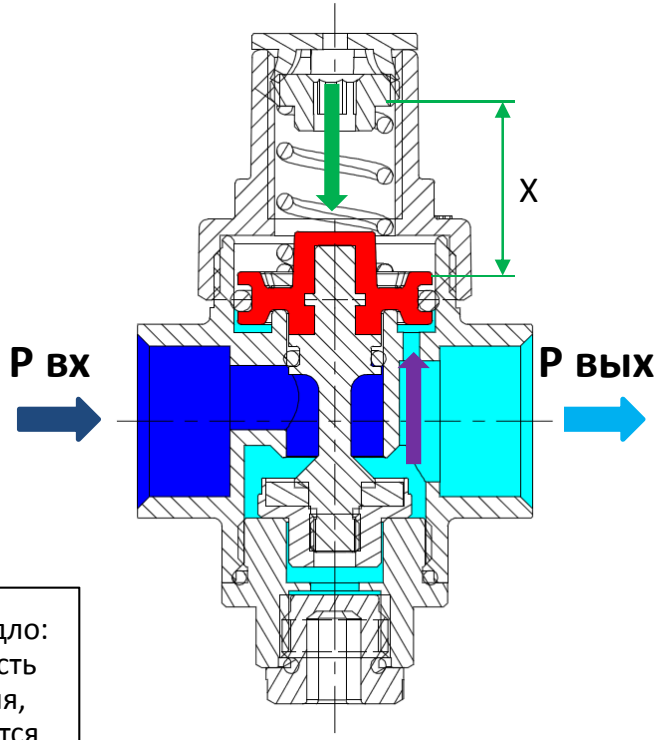

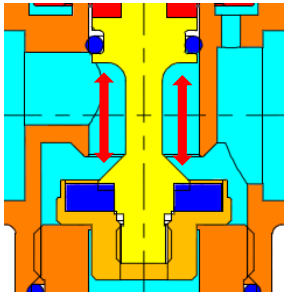

КОМПЕНСИРУЮЩЕЕ СЕДЛО

Все редукторы давления Giacomini имеют компенсирующее седло: давление на выходе остаётся постоянным, поскольку поверхность затвора остается равной поверхности компенсирующего поршня, при этом усилие открытие со стороны трубопровода уравнивается усилием закрытия пружины.

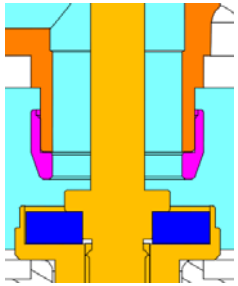

СЕДЛО ИЗ НЕРЖАВЕЮЩЕЙ СТАЛИ

Все редукторы Giacomini PN25 (поршневые и мембранные) имеют седло, выполненное из нержавеющей стали (фиолетовое), для обеспечения максимального срока службы.

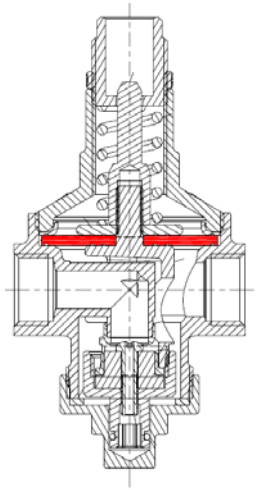

R153C: КОМПАКТНЫЙ РЕДУКТОР ДАВЛЕНИЯ

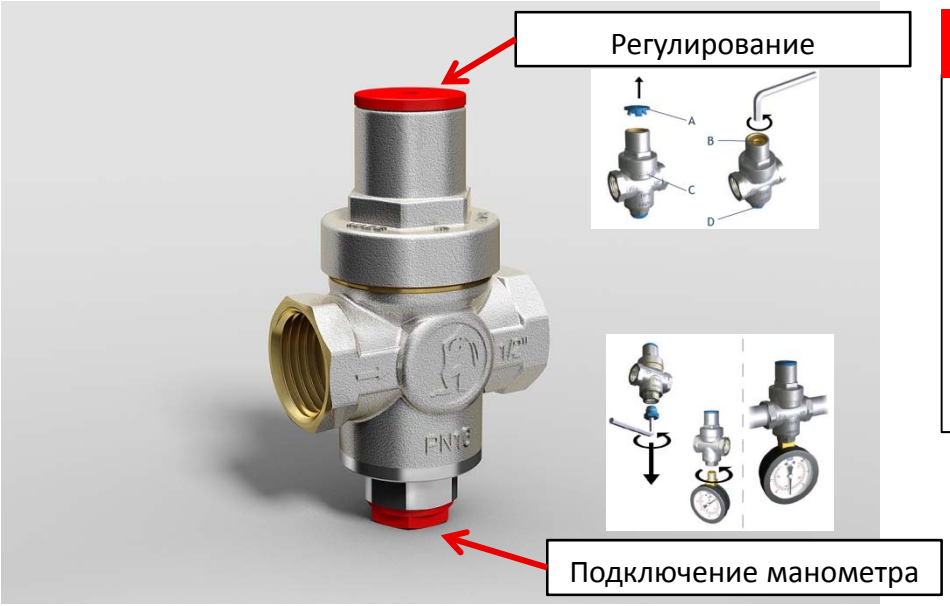

ФУНКЦИИ

- Уменьшает и стабилизирует давление внутри гидравлического контура, на базе установленного значения.
- Обеспечивает защиту сантехнических приборов от избыточного давления.
- Поддерживает постоянным давление, вне зависимости от его изменения в системе.

ТЕХНИЧЕСКИЕ ХАРАКТЕРИСТИКИ

- Максимальное давления на входе: 16 бар
- Диапазон регулирования: 1 – 5,5 бар (заводская настройка 3 бар)
- Допустимые отклонения от заданного давления, %: ± 10%
- Допустимые среды: вода, гликолевые смеси (макс. 50% гликоля), сжатый воздух
- Максимальная рабочая температура: 130°C
- Размеры: ½” и ¾” (F-F)

R153C: ТЕХНИЧЕСКИЕ ХАРАКТЕРИСТИКИ

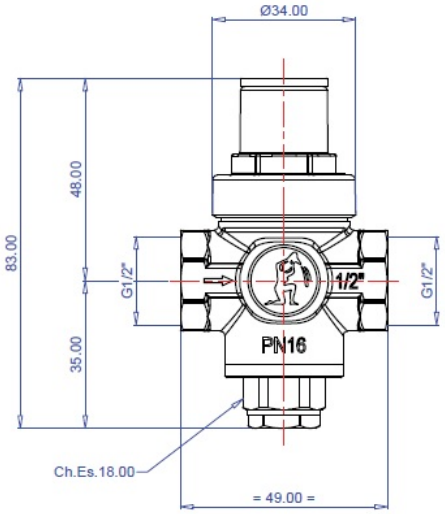

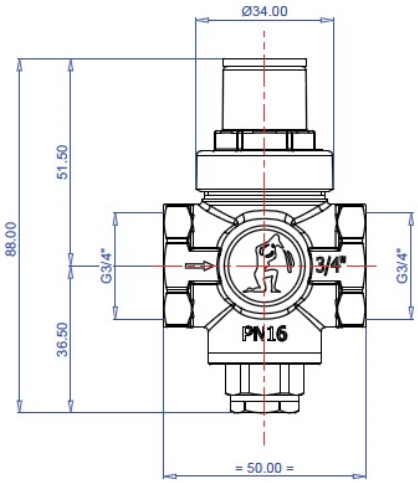

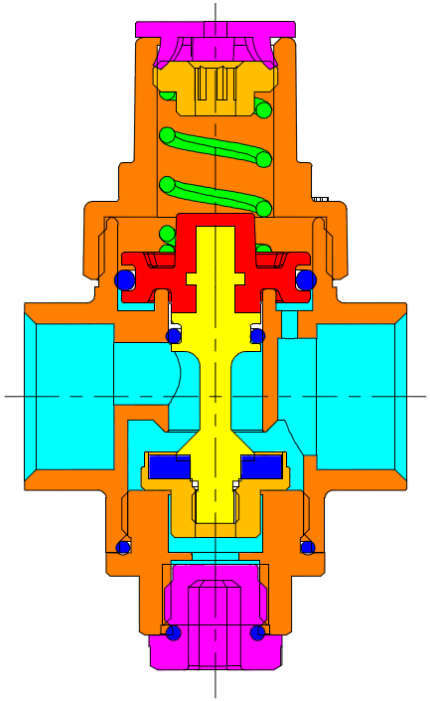

INSTALLAZIONE

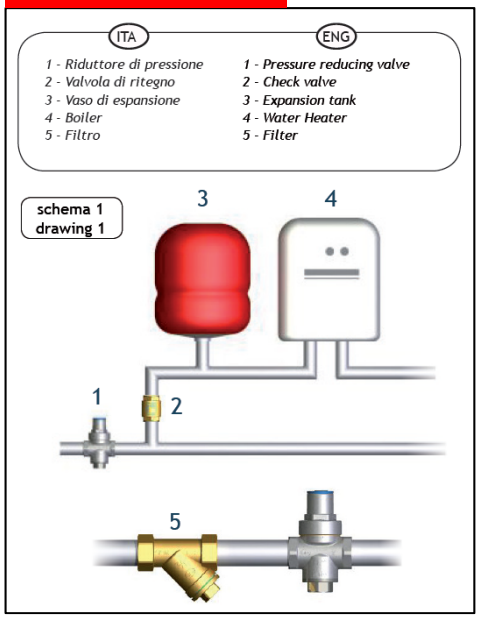

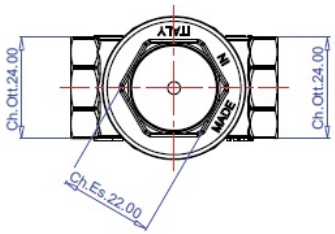

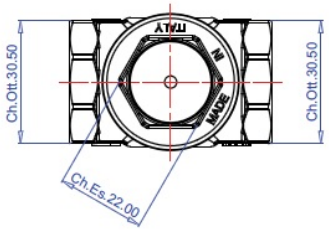

ТЕХНИЧЕСКИЕ ДЕТАЛИ

- Поршень из техно полимера, усилен стекловолокном (усиление механической прочности и устойчивость к отложениям).
- Уплотнительные прокладки из EPDM с низким коэффициентом трения и устойчивостью к гликолю.
- Седло из нержавеющей стали
- Высокие показатели расхода (2,4 м3/ч @ 3 бар для 1/2" и 3,3 м3/ч @ 3 бар для 3/4")

Boiler-Gas.ru
Перейти на сайт

R153C: СРАВНЕНИЕ С КОНКУРЕНТАМИ

Поршневые редукторы (MALGORANI, RBM,ITAP)

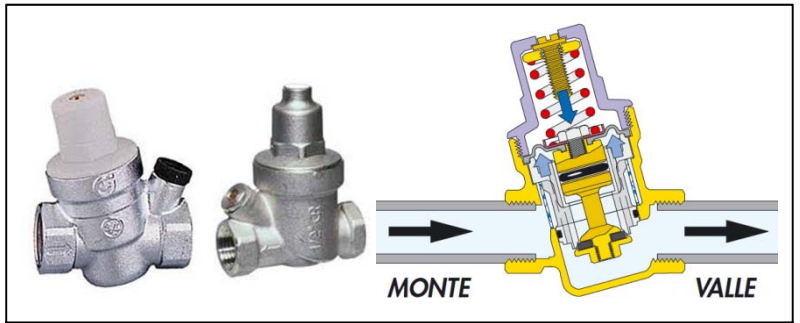

Мембранные редукторы (CALEFFI, FAR)

ХАРАКТЕРИСТИКИ КОНКУРЕНТОВ

- Поршневые редукторы MALGORANI, RBM и ITAP: давление на входе макс. 15 бар, диапазон регулирования 1 – 4 бар, максимальная температура 80◦C; НЕ совместимы с гликолевыми растворами.
- Мембранные редукторы. Обычно: PN16, диапазон регулирования 1 – 6 бар, максимальная температура 60-75◦C, НЕ совместимы с гликолевыми растворами. Высокая цена.

ПРЕИМУЩЕСТВА GIACOMINI

- Возможность использования во всех средах (вода, воздух, гликолевые растворы)
- Выше температурная стойкость (130◦C против 80◦C у продуктов других производителей)
- Диапазон регулирования выше, чем у поршневых редукторов других производителей

R153P: ПОРШНЕВОЙ РЕДУКТОР

Boiler-Gas.ru
Перейти на сайт

ФУНКЦИИ

- Уменьшает и стабилизирует давление внутри гидравлического контура, на базе установленного значения.
- Обеспечивает защиту сантехнических приборов от избыточного давления.
- Поддерживает постоянным давление, вне зависимости от изменения в системе.

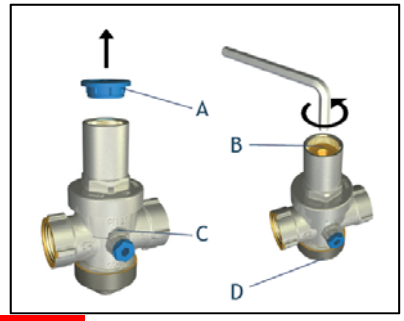

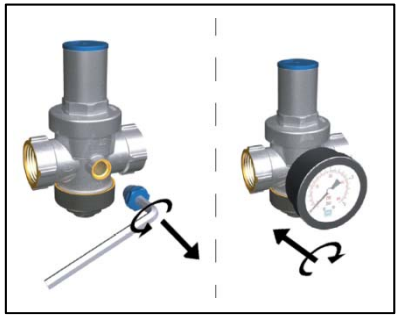

ТЕХНИЧЕСКИЕ ХАРАКТЕРИСТИКИ

- Максимальное давление на входе: 25 бар
- Диапазон регулирования: 1 – 5,5 бар (заводская настройка 3 бар)
- Допустимые отклонения от заданного давления, %: ± 10%
- Допустимые среды: вода, гликолевые смеси (макс. 50% гликоля), сжатый воздух
- Максимальная рабочая температура: 130°C
- Размеры: от ½” до 2” (F-F)

R153P: ТЕХНИЧЕСКИЕ ХАРАКТЕРИСТИКИ

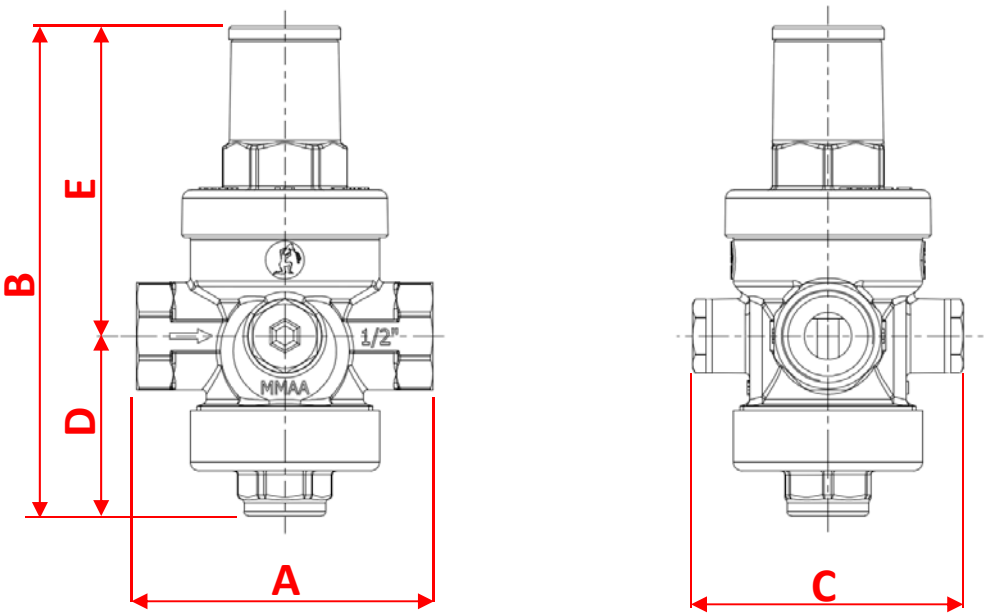

ПРИМЕНЕНИЕ

- Системы кондиционирования
- Системы водоснабжения
- Системы полива
- Противопожарные трубопроводы
- Системы распределения сжатого воздуха (без примеси масла)

Codice	Misura	A (mm)	B (mm)	C (mm)	D (mm)	E (mm)
R153PX003	1/2"	69	113,8	63	41,8	72
R153PX004	3/4"	82	113,8	63	41,8	72
R153PX005	1"	96	145,5	73	52,5	93
R153PX006	1" 1/4	100	151,5	73	56,5	95
R153PX007	1" 1/2	91	148	77	48	100
R153PX008	2"	97	150	81	48	102

ТЕХНИЧЕСКИЕ ДЕТАЛИ

- Поршень из техно полимера, усилен стекловолокном (усиление механической прочности и устойчивость к отложениям).
- Уплотнительные прокладки из EPDM с низким коэффициентом трения и устойчивостью к гликолю.
- Седло из нержавеющей стали.
- Большая стойкость по давлению, по сравнению с компактной моделью.

R153P: СРАВНЕНИЕ С КОНКУРЕНТАМИ

Поршневые редукторы (MALGORANI, ITAP, PINTOSSI)

ХАРАКТЕРИСТИКИ КОНКУРЕНТОВ

- Поршневые редукторы MALGORANI и ITAP: давление на входе макс. 25 бар, диапазон регулирования 1 – 6 бар, максимальная температура 80°C; НЕ совместимы с гликолевыми растворами.

ПРЕИМУЩЕСТВА GIACOMINI

- Возможность использования во всех средах (вода, воздух, гликолевые растворы)
- Выше температурная стойкость (130°C против 80°C у продуктов других производителей)

Boiler-Gas.ru
Перейти на сайт

R153M: МЕМБРАННЫЙ РЕДУКТОР

ФУНКЦИИ

- Уменьшает и стабилизирует давление внутри гидравлического контура, на базе установленного значения.
- Обеспечивает защиту сантехнических приборов от избыточного давления.
- Поддерживает постоянным давление, вне зависимости от изменения в системе.

ПРИМЕНЕНИЕ

- Системы кондиционирования
- Системы водоснабжения
- Системы полива
- Противопожарные трубопроводы
- Системы распределения сжатого воздуха (без примеси масла)

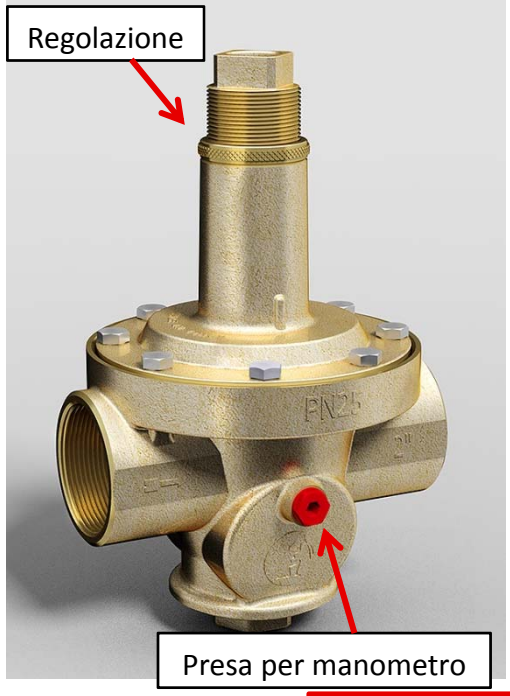

ТЕХНИЧЕСКИЕ ХАРАКТЕРИСТИКИ

- Максимальное давление на входе: 25 бар
- Диапазон регулирования: 1,5 – 7 бар (заводская настройка 3 бар)
- Допустимые отклонения от заданного давления, %: ± 5%
- Допустимые среды: вода, гликолевые смеси (макс. 50% гликоля), сжатый воздух
- Максимальная рабочая температура: 80°C
- Размеры: от ½” до 2” (F-F)

R153M: ТЕХНИЧЕСКИЕ ХАРАКТЕРИСТИКИ

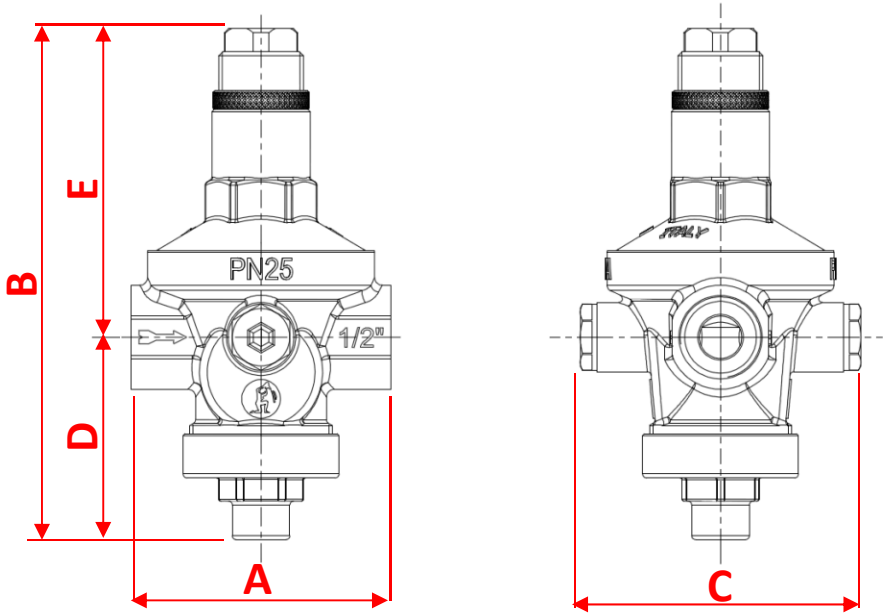

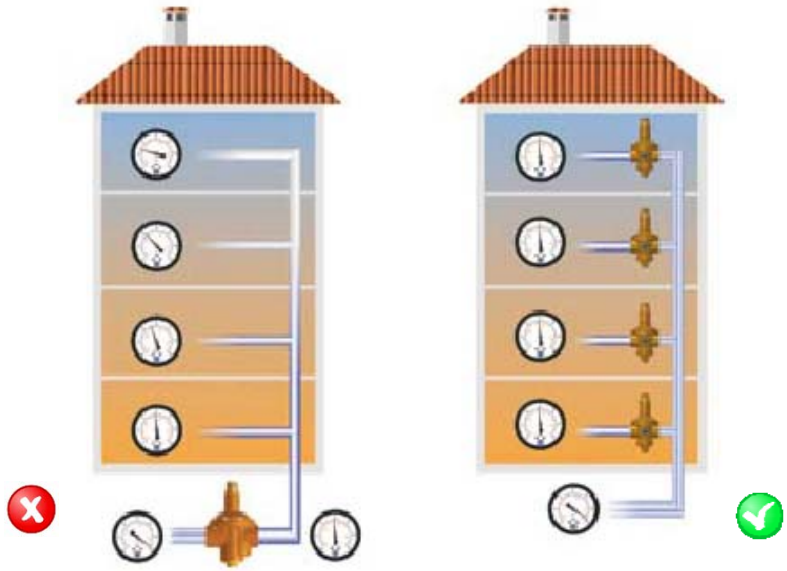

Codice	Misura	A (mm)	B (mm)	C (mm)	D (mm)	E (mm)
R153MY003	1/2"	67,5	132,5	73	52,5	80
R153MY004	3/4"	77	156	73	65,5	90,5
R153MY005	1"	90	190	87	69,5	120,5
R153MY006	1" 1/4	106	197	99	74	123
R153MY007	1" 1/2	137	241	104	82,1	158,9
R153MY008	2"	170	266,8	117	87	179,8

УСТАНОВКА

Корректная схема установки приведена справа –при поэтажной установке редукторов давления поддерживается постоянное давление на каждом этаже.

ТЕХНИЧЕСКИЕ ДЕТАЛИ

- Корпус из латуни, стойкой к выщелачиванию цинка «CR»
- Мембрана из EPDM, усилена нейлоновой нитью, уплотнения из EPDM с низким коэффициентом трения
- Седло из нержавеющей стали

Boiler-Gas.ru
Перейти на сайт

R153M: СРАВНЕНИЕ С КОНКУРЕНТАМИ

Мембранные редукторы(CALEFFI,RBM, FAR)

ХАРАКТЕРИСТИКИ КОНКУРЕНТОВ

- Мембранные редукторы CALEFFI, RBM (RINOX), FAR: давление на входе макс. 25 бар, диапазон регулирования 0,5 – 6 бар, максимальная температура 80°C; только ДЛЯ ВОДЫ.
- Только Caleffi имеет корпус из латуни «CR»

ПРЕИМУЩЕСТВА GIACOMINI

- Возможность использования во всех средах (вода, воздух, гликолевые растворы)
- Узлы, контактирующие с водой, выполнены из латуни «CR».
- Шире диапазон регулирования

ПРИНАДЛЕЖНОСТИ

Boiler-Gas.ru
Перейти на сайт

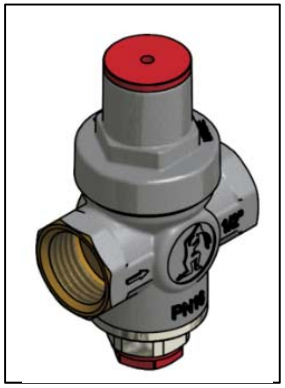

Манометр с радиальным соединением (0 -10 бар): R225Y012

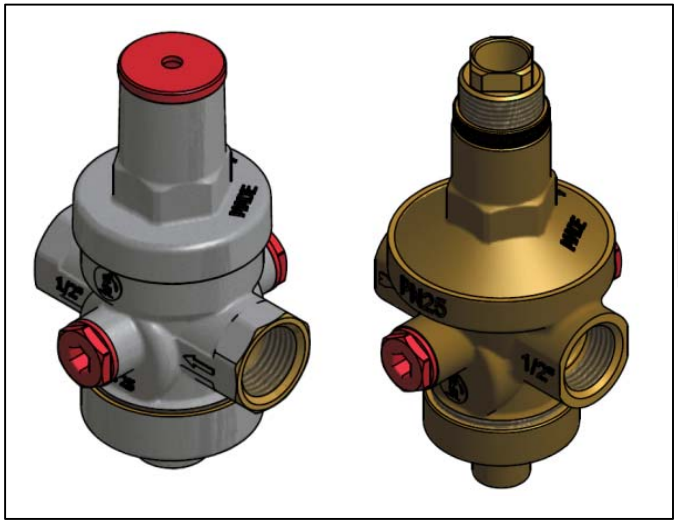

Манометр с задним соединением (0 -10 бар): R225Y002