Boiler-Gas.ru
Перейти на сайт

Насосная группа МК

Арт. № 270030+270012

Смесительный контур
Применяется для плавного регулирования температуры подающей линии за счёт подмеса теплоносителя из обратки. Для автоматического регулирования устанавливается трёхпозиционный сервопривод (опция, арт. 270013 см. на стр. 81), который чаще всего управляться от контроллера с погдозависимым регулированием.
Макс. расход теплоносителя 2,28 м^3/ч, 27 кВт при ΔT=10K. Макс. рабочая температура 100°C
Описание:
Трубные соединения изготовлены из нержавеющей стали 1.4301 с EPP-изоляцией согласно закону об энергосбережении с вырезами для термометров.
В комплекте поставки:
-2 шаровых крана DN25 со встроенными в рукоятку термометрами;
-2 обратных клапана (обозначены стрелками), в насосных группах МК-0 без насоса установлен распорный элемент 180 мм - 1½",
-трёхходовой смеситель DN20
сервомотор в комплект не входит
Подходящий сервомотор для насосной группы см. на стр. 11

Альтернативное исполнение:
такое же, как указано выше и с дополнительной монтажной вставкой из нержавеющей стали для установки счётчика расхода тепла (WMZ), состоящей из: распорной трубки 110 мм с наружной резьбой ¾" и 2 футорками 1"НР x ¾"ВР с плоским уплотнением. Для монтажа погружного температурного датчика предусмотрена над насосом ½" заглушка.
Присоединение к коллектору HKV 125:
1'' наружная резьбой, с плоским уплотнением
Присоединение к системе отопления:
накидная гайка 1''ВР, с плоским уплотнением
Примечание: а) конструкция данной группы позволяет поменять местами подающую и обратную линии; б) максимальная мощность расчитана при скорости теплоносителя 1 м/с.
Межосевое расстояние: 125 мм

Тип	МК-0	МК-1	МК-2	МК-4	МК-5
Циркуляционный насос	без	UPSO 25-35	UPSO 25-55	ALFA 2L	ALFA 2L
Монтажная длина насоса	180 мм	180 мм	180 мм	180 мм	180 мм
Соединительная резьба насоса	1½"	1½"	1½"	1½"	1½"
Регулировка числа оборотов/ перепада давления		3-х ступ./ постоянная	3-х ступ./ постоянная	электронная/ регулируется	электронная/ регулируется
Класс энергоэффективности	-	C	D	A	A
kvs=10,75м^3/ч при открытом смесителе; kvs=7,20м^3/ч при открытом байпасе					
Арт. №	270030	270031	270032	270034	270035
Цена в €	210,00	302,40	315,00	357,00	431,55
Стоимость с монтажной вставкой WMZ для счётчика учёта тепла					
Тип	МК-0-WMZ	МК-1-WMZ	МК-2-WMZ	МК-3-WMZ	МК-4-WMZ
Арт. №	270130	270131	270132	270134	270135
Цена в €	231,00	276,15	288,75	405,30	429,45

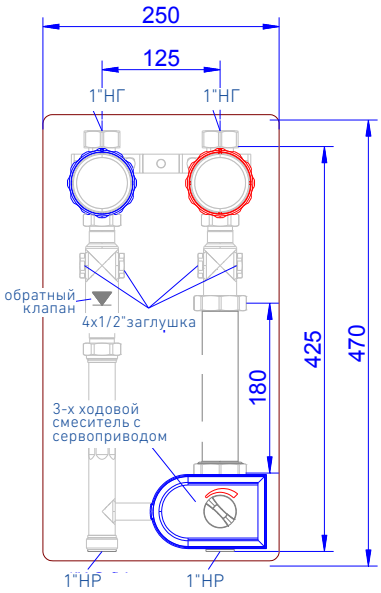

Арт. № 270030

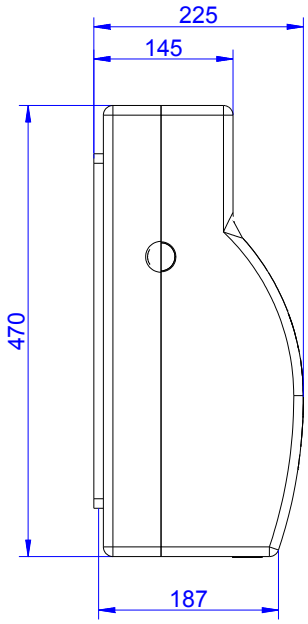

мма потерь давления МК DN25 для HKV 125/160мм
-полностью открыт, байпас закрыт Kvs=10,75м^3/ч
-полностью открыт, байпас закрыт Kvs=11,88м^3/ч
-полностью открыт, байпас закрыт Kvs=7,2м^3/ч
-полностью открыт, байпас закрыт Kvs=7,97м^3/ч

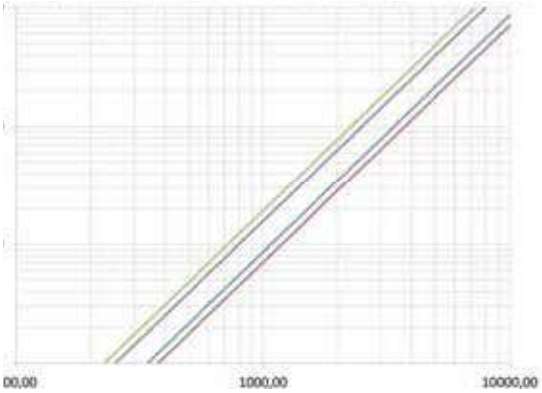

Расход теплоносителя кг/ч