Meibesplus

Модульные системы средней мощности

до 130 кВт (4,5 м³/ч)

Boiler-Gas.ru
Перейти на сайт

Гидравлическая стрелка

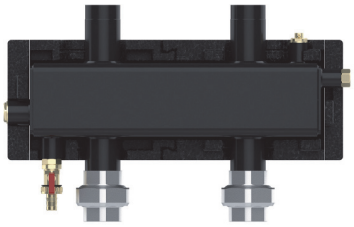

5 лет гарантии

Область применения: Гидравлический разделитель - устройство, отсекающее воздействие насосов потребителей тепла на котловые насосы и наоборот.

Позволяет чётко организовать работу многокотельной установки, её высокий КПД работы, помогает конденсационным котлам выходить на максимальную мощность и обеспечивает им длительный срок эксплуатации.

Опционально в гидравлическую стрелку можно установить магнитные уловители металлических частиц.

Условия эксплуатации:

1) Отопительная система должна быть закрытой (без открытого доступа атмосферного воздуха к теплоносителю);

2) Максимальный расход теплоносителя через тракт гидравлической стрелки не должен превышать величину 4,5 м³/ч;

Таблица пересчёта максимальной мощности гидравлической стрелки при различных ΔT:

ΔT, °C	Qmax, кВт	Gmax, м³/ч
25	130	**4,5**
20	**105**	
15	80	

3) Максимальное рабочее давление - 6 бар;

4) Максимальная рабочая температура - 110 °C;

5) Материал гидрострелки - черная сталь;

6) Данная гидрострелка может эксплуатироваться как в горизонтальном, так вертикальном положении;

7) Для крепления стрелки при одиночном монтаже можно использовать комплект консолей арт. 66337.10.

Наименование	Артикул	Цена, евро/ед.
Гидравлическая стрелка 4,5 м³/ч (для V-UK/V-MK)	**66394.1**	**323,25**

Устройство гидрострелки средней мощности

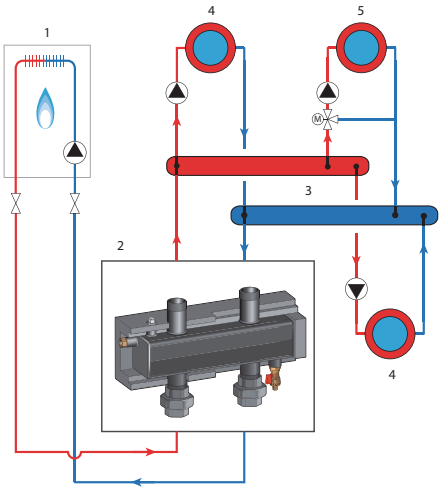

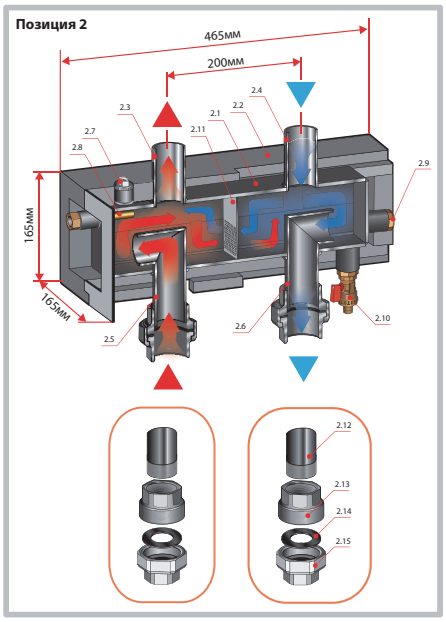

Обозначения:

1. котел;
2. гидравлическая стрелка;
3. распределительный коллектор на 3 контура;
4. прямой отопительный контур;
5. смесительный отопительный контур;

Основные элементы гидравлической стрелки:

2.1 - гидравлическая стрелка из чёрной стали (прогрунтованная); 2.2 - блочная EPP теплоизоляция;
2.3 - патрубок подающей линии отопления НР 1 1/2";
2.4 - патрубок обратной линии отопления НР 1 1/2";
2.5 - подающая линия котлового контура ВР 1 1/2" (разборное соединение);
2.6 - обратная линия котлового контура ВР 1 1/2" (разборное соединение);
2.7 - кран Маевского;
2.8 - погружная гильза для датчика температуры; 2.9 - заглушенный патрубок;
2.10 - кран для слива;
2.11 - перегородка с перфорацией;
2.12 - патрубок подключения к котловому контуру НР 1 1/2";
2.13 + 2.15 - быстроразъёмное соединение;
2.14 - прокладка.