Boiler-Gas.ru
Перейти на сайт

BINOVA

НОВЫЙ БИТЕРМИЧЕСКИЙ
КОТЁЛ BIASI

BIASI
GENERAZIONE COMFORT

BIASI

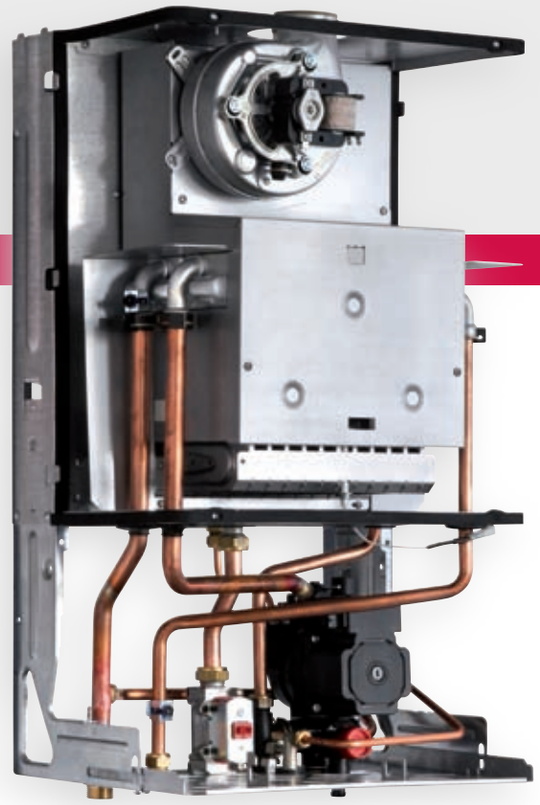

BINOVA

BINOVA это новый настенный двухконтурный котёл с битермическим теплообменником. В линейку входят котлы с открытой и закрытой камерой сгорания, мощностью 24 кВт.
Инновационная электронная панель очень информативна и имеет легкий пользовательский интерфейс.
Новаторский дизайн и компактные размеры всего модельного ряда делают серию BINOVA пригодной для использования в любом интерьере.

ПАНЕЛЬ УПРАВЛЕНИЯ

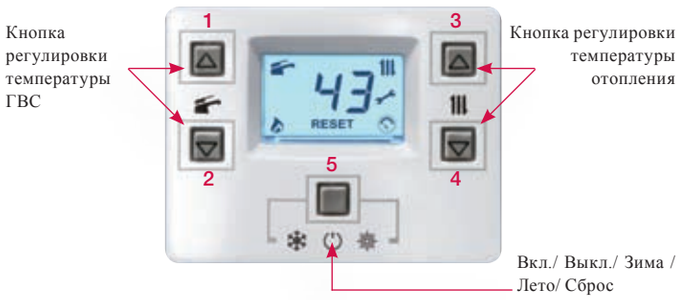

Работа в режиме ГВС.

Работа в режиме отопления.

Низкое давление теплоносителя (мигает)

Давление в системе.

13 = 1,3 бар

Внимание:
значение давления приводится без десятичной точки.

Напоминание о необходимости проведения технического обслуживания.

ИНФОРМАЦИОННОЕ МЕНЮ

При одновременном нажатии кнопок 3 и 5 открывается информационное меню, где можно увидеть параметры системы. Для просмотра параметров нажать кнопку 3 или 4. Ниже приведен список основных параметров в том порядке, в каком они появляются на экране:

Давление в системе	J00 / значение
Внешняя температура *	J01 / значение
Значение по отопительной кривой (К)	J02 / значение
Коррекция температуры (К)	J03 / значение
Заданная температура отопления	J04 / значение
Измеренная температура отопления	J05 / значение
Заданная температура ГВС	J07 / значение

На экране попеременно появляется либо значение параметра, либо его порядковый номер

* при подключении внешнего сенсора

ЗАПОЛНЕНИЕ СИСТЕМЫ

При понижении давления в системе на дисплее появляется индикация:

FL 01

Низкое давление в системе – требуется заполнить систему . Мигает иконка ;

Er 04

Котел заблокирован: следует заполнить систему. Заполняйте до тех пор, пока не перестанет мигать иконка.

BINOVA – просто и эффективно

ЭФФЕКТИВНОСТЬ

★★★ ОТОПЛЕНИЕ (Директива 92/42)

BINOVA – высокоэффективный котёл.
Благодаря широкой модуляции мощности в котле максимально точно поддерживается заданная температура теплоносителя и ГВС, а также достигается экономия газа. Благодаря встроенным датчикам протока и NTC ГВС температура горячей воды на выходе стабильная при разном расходе воды.

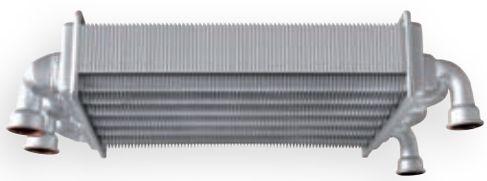

РАЗМЕРЫ

Также, преимуществом BINOVA являются те же компактные размеры, как и у всех традиционных котлов BIASI, что обеспечивает лёгкий монтаж при замене.

ГИДРАВЛИЧЕСКАЯ СХЕМА

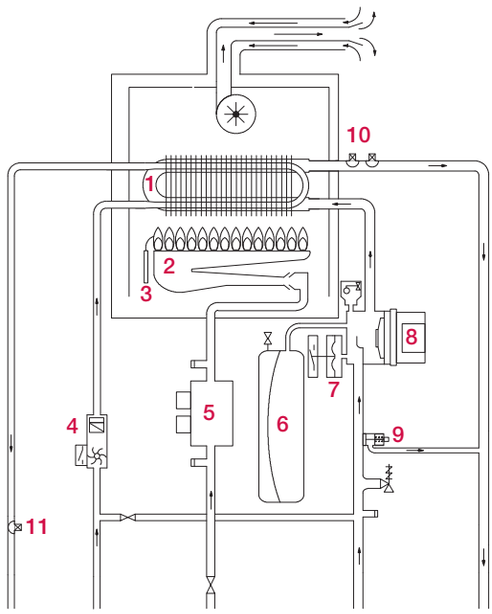

1. Битермический теплообменник
2. Горелка
3. Электрод розжига и ионизации
4. Датчик протока ГВС
5. Газовый клапан
6. Расширительный бак
7. Датчик давления
8. Насос
9. Бай-пасс
10. Датчик температуры и предохранительный термостат
11. Датчик температуры ГВС

СОЕДИНЕНИЯ

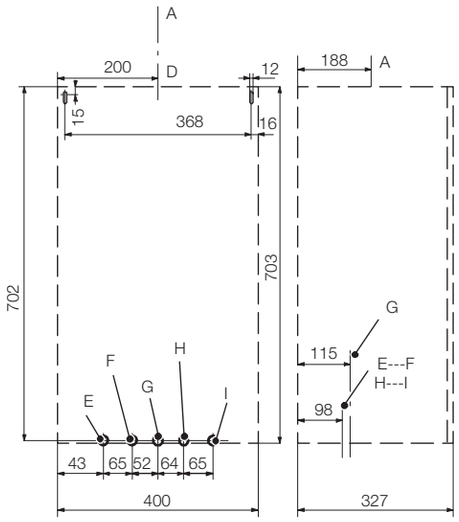

Открытая камера сгорания

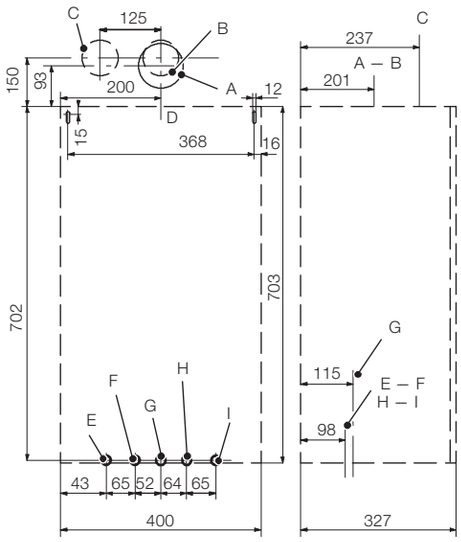

Закрытая камера сгорания

Закрытая камера сгорания	
A	Коаксиальный дымоход (60/100 мм)
B	Дымоход раздельный (80/80)
C	Дымоход раздельный (80/80)
Открытая камера сгорания	
A	Ось дымохода 24 кВт
Открытая и Закрытая	
D	Ось котла
E	Подающая линия отопления
F	Выход ГВС
G	Газ
H	Вход ГВС
I	Обратная линия топление

ТЕХНИЧЕСКИЕ ХАРАКТЕРИСТИКИ

Cod. 4823.0314.0000 - 120000111 - Rev. 00 - UNIGRAF snc (VR)

BINOVA		M297.24BM/M	M297.24CM/M
Номинальная тепловая мощность	кВт	21,3	23,8
Минимальная тепловая мощность	кВт	9,4	9,9
КПД при номинальной тепловой мощности/при 30% загрузке	%	89,7 / 88,3	92,8 / 91,1
Минимальная/максимальная температура контура отопления	° C	38 / 85	38 / 85
Минимальная/максимальная температура контура ГВС	° C	35 / 60	35 / 60
Минимальное/максимальное давление в контуре отопления	бар	0,3 / 3	0,3 / 3
Минимальное/максимальное давление в контуре ГВС	бар	0,3 / 10	0,3 / 10
Объём расширительного бака	l	7	7
Давление при расходе 1000 л/ч	бар	0,30	0,32
Максимальный расход Δt = 25 K / Δt = 30 K	l/мин	12,1 / 10,1	13,5 / 11,3
Номинальное напряжение	V	230	230
Максимальная длина коаксиальной системы отвода продуктов сгорания Ø 60/100 - 80/125 mm	m	/	3,0 / 8,5
Сокращение длины дымохода при использовании колен 90° / 45° (Ø 60/100 mm)	m	/	1 / 0,50
Максимальная длина раздельной системы отвода продуктов сгорания Ø 80+80 mm	m	/	15
Сокращение длины дымохода при использовании колен 90° / 45° (Ø 80+80 mm)	m	/	1,65 / 0,90
Расход дымовых газов при номинальной/минимальной тепловой мощности***	кг/с	0,0178 / 0,0169	0,0147 / 0,0159
Расход воздуха при номинальной/минимальной тепловой мощности***	кг/с	0,0174 / 0,0166	0,0142 / 0,0157
Температура отходящих газов при номинальной/минимальной тепловой мощности***	°C	106 / 88	120 / 104
Тепловые потери через обшивку корпуса при работающей горелке**	%	n.a.	0,8
Тепловые потери в дымоходе при работающей горелке**	%	n.a.	5,8
Тепловые потери в дымоходе при неработающей горелке**	%	n.a.	0,2
Номинальное/минимальное содержание CO2***	%	5,5 / 2,6	7,3 / 2,9
Номинальное/максимальное содержание O2***	%	11,1 / 16,3	7,9 / 15,8

** Установленные значения получены для котла с закрытой камерой сгорания и коаксиальной системой отвода продуктов сгорания Ø60/100 длиной 1м, а также для котла с открытой камерой сгорания и дымоходом длиной 1м.
*** Установленные значения получены для котла с закрытой камерой сгорания и раздельной системой отвода продуктов сгорания Ø80 мм длиной 1м (G20), а также для котла с открытой камерой сгорания и дымоходом длиной 1м

ДЫМОХОД

Комплект коаксиальной системы отвода продуктов сгорания (60/100 мм)

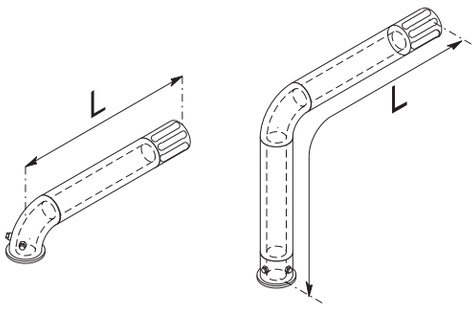

Комплект крышной системы отвода продуктов сгорания (80/125 мм)

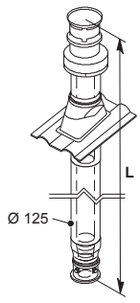

Комплект раздельной системы отвода продуктов сгорания (80/80 мм)

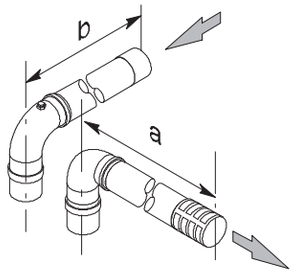

Для каждого набора доступны переходные коаксиальные колена (90° - 45°) и удлинители. Максимальная длина для каждой модели и тип выводящей трубы представлены в таблице.

Данный каталог заменяет все предыдущие.
Наша политика – постоянное совершенствование конструкции и технических характеристик продукции, поэтому BSG Caldaie a Gas оставляет за собой право вносить изменения без предварительного уведомления в соответствии с методами проектирования и требованиями рынка.

BIASI

BSG Caldaie a Gas S.p.A.
Sede Legale: via Leopoldo Biasi, 1
37135 VERONA

Sede commerciale, amministrativa, stabilimento e assistenza tecnica:
33170 PORDENONE (Italy) via Pravolton, 1/b
Tel. +39 0434.238311 - Fax 0434.238312
Sede commerciale Fax +39 0434.238400
Assistenza tecnica Fax +39 0434.238387

Boiler-Gas.ru
Перейти на сайт